MORAVIA

2023

Sichern & Markieren

Hauptkatalog

Wir beschriften ALLES ...
MD Schilder & Kommunalbedarf GmbH
Gutenbergring 23
35463 Fernwald
Tel. 0 64 04 - 91 54 0
Fax 0 64 04 - 91 54 54
www.md-schilder.de
info@md-schilder.de

Inhaltsverzeichnis

Spiegel 3 – 16

Verkehrsspiegel 3
Industriespiegel 8
Beobachtungsspiegel 9
Befestigungszubehör Spiegel 16

Baustelle 116 – 130

Kabelbrücken 116
Absperrungen 120
Leitbake/Baumarkierer 123
Faltsignale 124
Warnmarkierung DIN 30710 125
Leitkegel 126

Rammschutz 17 – 58

Geländer/Schutzgitter/Planke 17
Balken 31
Poller 32
Bügel 34
Anfahrschutz 45
Säulen- und Rohrschutz 54

Verkehrsregelung und Parkhilfen 130 – 141

Trennbalken/Bordstein-Rampen 130
Parkhilfen 132
Leitzylinder 134
Fahrbahnschwellen 137

Bodenmarkierung und Bodenreparatur 59 – 75

Warnaufsteller 59
Bodenreparatur 60
Graffiti- und Etiketten-Entferner 61
Antirutsch-Produkte 62
Warnmarkierung/Bodenmarkierung 64

Schranken, Durchfahrt- u. Höhenbegrenzer 142 – 156

Sperrschranken/Umlaufsperre 142
Dreh- und Gatterschranken 148
Durchfahrtbegrenzer 152
Höhenbegrenzer 156

Warn- und Schutzprofile 76 – 84

Prallschutz 76
Wandschutz 83

Öffentlicher Raum 157 – 174

Ladesäulen-Schutz 157
Poller 160
Systemgeländer 164
Scooter-Parker, Anlehnbügel, Fahrradständer 166
Abfallbehälter 173
Verkehrszeichenzubehör 174

Sperrelemente 85 – 115

Kettenständer 85
Gurtständer 89
Wandgurte/Zubehör 94
Kegel-Gurte/Gurtkassette 95
Sperrpfosten 98
Sperrketten 113

Fracht und Verpackung* Gültig für gesamten Katalog

bis 30 kg	10,50 €
bis 50 kg	52,00 €
bis 100 kg	75,00 €
bis 150 kg	98,00 €
ab 150 kg	125,00 €
Telefonische Avisierung	8,50 €

* innerhalb Deutschlands (Inseln ausgenommen)

Stichwortverzeichnis 175 – 177

Geschäftsbedingungen 179

- Spiegelfläche aus SEKURIT-Sicherheitsglas
- 10 Jahre Garantie
- Hohe optische Qualität
- Schlag- und stoßfest
- UV- und wetterbeständig

Diamond 1+2

DIAMOND *Verkehrsspiegel*

Der DIAMOND mit seinem brillanten Spiegelbild ist so ungewöhnlich robust und langlebig, dass Sie auf jeden Spiegel eine Funktionsgarantie von zehn Jahren erhalten!

Er wird dort eingesetzt, wo hohe Ansprüche an die optische Qualität des Spiegelbildes gestellt werden: Verkehrsregelung, Verkehrssicherung, Überwachen von Produktionsprozessen.

Gleichmäßig gewölbte Spiegelfläche. Durch das SEKURIT-Sicherheitsglas ist der Spiegel schlag- und stoßfest und bietet Schutz vor Verletzungen (bei Bruch Krümelbildung).

Wetter- und UV-beständiger, weißer Kunststoffrahmen. Rote Flächen reflektierend.

Die Halterung lässt ein Befestigen des Spiegels in jeder Stellung zu. Die Schelle hat einen Durchmesser von 76 mm (Schelle für 108 mm oder Bandschellenadapter gegen Aufpreis).

Zusätzlich ausrüstbar mit elektrischer Heizung (siehe Tabelle).

Diamond 3

DIAMOND	Bildgröße (mm)	Abstand (m)	Versandgew. kg/St.	Artikel	€/St.
1	400 x 600	6	10	240.15.611	292,00
2	600 x 800	12	15	240.19.897	352,00
3	800 x 1.000	18	25	240.17.387	484,00
mit Heizung 1/15 W	400 x 600	6	11	240.15.372	348,00
mit Heizung 2/30 W	600 x 800	12	17	240.16.854	540,00
mit Heizung 3/45 W	800 x 1.000	18	28	240.17.948	746,00
Thermostat spritzwassergeschützt			1	245.12.536	138,00
Adapter für Bandschellenbefestigung			4	245.11.059	39,80
Halterung für Rohrdurchmesser 108 mm für DIAMOND 1 + 2			5	245.17.933	40,40
Halterung für Rohrdurchmesser 108 mm für DIAMOND 3			5	245.11.151	54,00

Verkehrsspiegel

- Aus Edelstahl
- Extrem robust und langlebig
- Sehr temperaturbeständig
- Geringes Beschlagsrisiko
- Resistent gegen Chemikalien
- Rand rot-weiß reflektierend

Hinweis:
Der DURABEL ist komplett aus Edelstahl: Spiegelfläche, Rahmen, Halterung

DURABEL *Verkehrsspiegel*

Robuster, unzerbrechlicher Verkehrsspiegel aus Edelstahl zur Überwachung unübersichtlicher Stellen.

Auch unter aggressiven Umweltbedingungen einsetzbar: z.B. bei Hitze, laugen- oder verdünnerhaltiger Luft

Durch den wärmeleitfähigen Edelstahl beschlägt der DURABEL weniger als übliche Verkehrsspiegel.

Die Brillanz des Spiegelbildes bleibt viele Jahre erhalten.

Mit rot-weiß reflektierendem Blickfangrand.

Der Spiegel wird montagefertig geliefert. Die Schelle (76 mm Ø) lässt ein Befestigen des Spiegels in jeder Stellung zu.

Edelstahl rostfrei

DURABEL	Bildgröße (mm)	Abstand (m)	Versandgew. kg/St.	Artikel	€/St.
1	400 x 600	4	10	242.12.680	324,00
2	600 x 800	10	15	242.11.505	436,00
3	800 x 1.000	15	22	242.10.092	632,00

DURABEL ECO *Verkehrsspiegel*

Preisgünstige Alternative zu reinen Edelstahlspiegeln.

Hochglanz-Spiegelfläche aus rostfreiem Edelstahl in hervorragender optischer Qualität.

Verzerrungsfreie Bildwiedergabe. Spiegelfläche in witterungsfestem, weißem Kunststoffrahmen (ABS) mit rot reflektierenden 3M-Reflexstreifen. Kombiniert die Langlebigkeit von Edelstahl mit den Vorzügen von Kunststoff.

Besonders geeignet bei hoher Luftverschmutzung, aggressivem Spritzwasser oder Vandalismusgefahr.

- Spiegelfläche aus Edelstahl
- Gute Bildwiedergabe
- Preisgünstig
- Langlebig und robust
- Rechteckige und runde Ausführung
- 5 Jahre Garantie

Universal-Schelle für Pfosten 60-90 mm und integrierter Bandschellenbefestigung. (Kein Adapter mehr nötig.)

Durch die jahrelange Einsatzdauer, ohne Brillanzverlust, ist der DURABEL ECO eine äußerst wirtschaftliche Investition.

DURABEL IceFree ECO *Verkehrsspiegel*

Beschlags- und vereisungsfreier Verkehrsspiegel mit Spiegelblende aus Edelstahl. Weißer, witterungsbeständiger Kunststoffrahmen mit roten Reflexstreifen.

Besonders geeignet für Orte ohne Stromquelle oder mit wechselhaften Witterungsbedingungen.

Der DURABEL IceFree ECO ergänzt den DURABEL ECO mit dem bewährten thermoaktiven Gelkissen. Dieses regelt die Temperatur der Spiegeloberfläche abhängig von der Außentemperatur. Dadurch wird das Beschlagen und Vereisen verhindert. Ergebnis ist ein kostengünstiger, beschlagsfreier Spiegel.

- Beschlags- und vereisungsfrei
- Selbst bei unter -20 °C klare Sicht
- Keine Stromzufuhr erforderlich
- Spiegelblende aus langlebigem Edelstahl
- 5 Jahre Garantie

Universal-Schelle für Pfosten 60-90 mm und integrierter Bandschellenbefestigung. (Kein Adapter mehr nötig.)

DURABEL ECO	Bildgröße (mm)	Abstand (m)	Versandgew. kg/St.	Artikel	€/St.
ECO 1	450 x 600	6	7,9	242.20.223	266,00
ECO 2	600 x 800	10	11,1	242.26.946	354,00
ECO 3	800 x 1.000	15	12,9	242.20.654	496,00
ECO 600	600 Ø	4	9,2	242.22.647	266,00

DURABEL IceFree ECO	Bildgröße (mm)	Abstand (m)	Versandgew. kg/St.	Artikel	€/St.
1	450 x 600	6	15	242.24.151	690,00
2	600 x 800	10	23,5	242.27.488	788,00
3	800 x 1.000	15	34	242.25.771	1.080,00
600	600 Ø	6	15	242.20.096	628,00
800	800 Ø	10	23,5	242.28.986	795,00

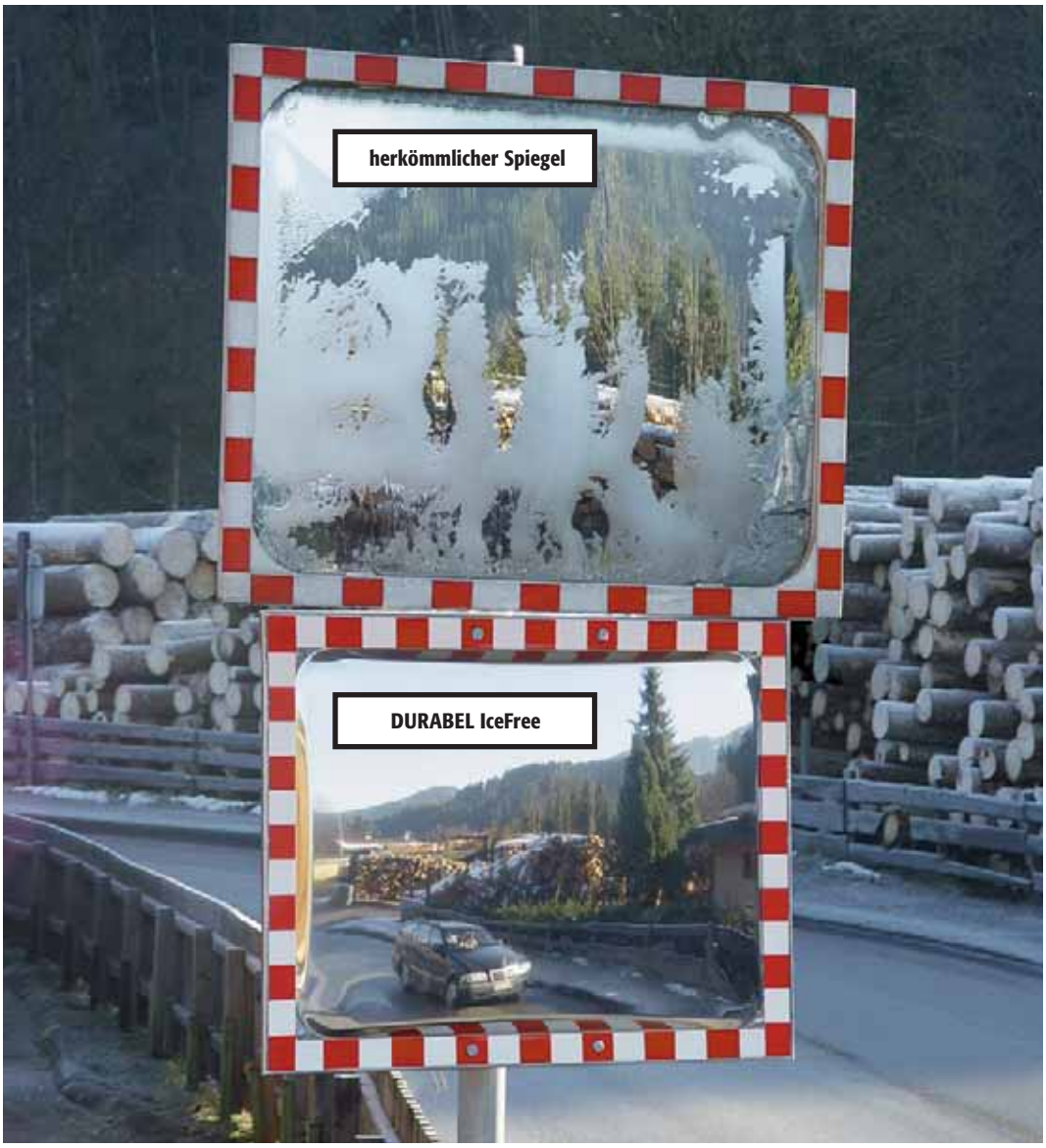

- Beschlags- und vereisungsfrei
- Selbst bei unter -20 °C klare Sicht
- Keine Stromzufuhr erforderlich
- Aus langlebigem Edelstahl
- Rand rot-weiß reflektierend
- 5 Jahre Garantie

DURABEL IceFree
Verkehrsspiegel

Beschlags- und vereisungsfreier Verkehrsspiegel aus Edelstahl. Robust und unzerbrechlich.

Besonders geeignet für Orte ohne Stromquelle oder mit wechselhaften Witterungsbedingungen.

Der DURABEL IceFree kombiniert die bewährte Spiegelfront des DURABEL-Edelstahlspiegels mit einem neuen, thermoaktiven Gel. Dieses regelt die Temperatur der Spiegeloberfläche abhängig von der Außentemperatur. Dadurch wird das Beschlagen und Vereisen verhindert.

Die Rückwand aus schlagfestem, UV-beständigem Kunststoff schützt die patentierten Thermoschichten.

Rot-weiß reflektierender Blickfangrand.

Universal-Schelle für Pfosten 60-90 mm und integrierter Bandschellenbefestigung. (Kein Adapter mehr nötig.)

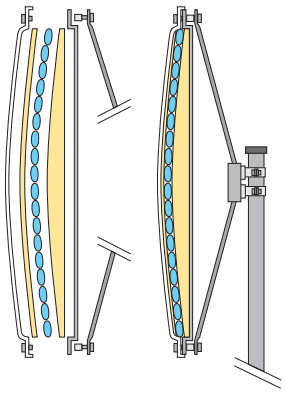

Schematischer Aufbau des DURABEL IceFree.

Edelstahl rostfrei

5 Jahre Funktionsgarantie

DURABEL IceFree	Bildgröße (mm)	Abstand (m)	Versandgew. kg/St.	Artikel	€/St.
2	600 x 800	10	25	242.14.389	1.110,00
3	800 x 1.000	15	36	242.15.533	1.395,00

EUCRYL® *Verkehrsspiegel*

Verkehrsspiegel für außen und innen. Spiegelbild aus Acrylglas von hoher optischer Qualität.

Die Spiegelfläche ist stark gewölbt – dadurch großer Beobachtungswinkel.

Der leichte Spiegel wird montagefertig geliefert.

Der UV-stabile Kunststoffrahmen ist korrosionsfrei und wetterbeständig. Die roten Flächen des Blickfangrandes reflektieren.

Die integrierte Halterung für Rohrpfosten von 60 bis 76 mm Ø lässt ein Befestigen des Spiegels in jeder Stellung zu.

Rechteckige und runde Ausführungen verfügbar.

Für große Beobachterabstände auch in 1.000 x 1.200 mm.

- Spiegelfläche aus Acrylglas
- Hohe optische Qualität
- Montagefreundlich
- Geringes Gewicht
- UV- und wetterbeständig
- Auch in 1.000 x 1.200 mm

EUCRYL	Bildgröße (mm)	Abstand (m)	Versandgew. kg/St.	Artikel	€/St.
1	400 x 600	5	5	243.10.847	216,00
2	600 x 800	10	7	243.12.742	312,00
3	800 x 1.000	15	8	243.10.178	412,00
4	1.000 x 1.200	22	11	243.25.569	676,00
600	600 Ø	4	5	243.10.158	228,00
800	800 Ø	8	7	243.12.563	358,00

EUCRYL® **ECO** *Verkehrsspiegel*

Hochwertiger, stoßfester Verkehrsspiegel aus Acrylglas für außen und innen. Die gleichmäßig gewölbte Spiegelfläche bietet eine gute Bildwiedergabe.

Kostenoptimiert durch eine rahmenlose Bauart mit rot reflektierender Folie auf der Spiegelfläche.

Der EUCRYL ECO wird montagefertig geliefert und kann durch sein geringes Eigengewicht durch eine Person angebracht werden.

Die integrierte Halterung für Rohrpfosten von 60 bis 76 mm Ø lässt ein Befestigen des Spiegels in jeder Stellung zu.

- Spiegelfläche aus Acrylglas
- Montagefreundlich
- Geringes Gewicht
- Preisgünstig

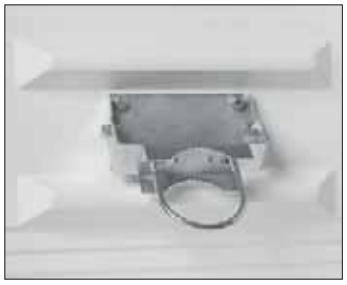

EUCRYL ECO	Spiegelgröße (mm)	Abstand (m)	Versandgew. kg/St.	Artikel	€/St.
1	400 x 600	5	4,8	243.25.564	143,00
2	600 x 800	10	6,3	243.21.307	193,00
3	800 x 1.000	15	7,5	243.26.714	288,00

Industriespiegel

- Für Innen- und geschützte Außenbereiche
- Gute optische Qualität
- Gelb-schwarzer Rahmen lt. ASR A1.3
- Rechteckige und runde Ausführung
- Geringes Gewicht

EUCRYL® *Industriespiegel*

Für den Innen- und geschützten Außenbereich. Ideal für Produktionsstätten, Lagerhallen, zum Überwachen von Fertigungsprozessen, Personen- und Staplerverkehr.

Die gleichmäßige Wölbung ermöglicht eine sehr gute Bildwiedergabe.

Stoßfester Acrylglasspiegel in guter optischer Qualität. Korrosionsfrei. Der leichte Spiegel wird montagefertig geliefert. Gelber Kunststoffrahmen mit schwarzen Warnstreifen in Anlehnung an ASR A1.3 (DIN 4844).

Die integrierte Halterung für Rohrpfosten mit 60 und 76 mm Ø lässt ein Befestigen des Spiegels in jeder Stellung zu.

Kurzer Wandarm zur Montage an senkrechten Flächen. Spiegel somit im Quer- als auch im Hochformat montierbar.

EUCRYL	Bildgröße (mm)	Abstand (m)	Versandgew. kg/St.	Artikel	€/St.
G 1	400 x 600	5	4	253.15.681	177,00
G 2	600 x 800	10	6	253.16.706	270,00
G 3	800 x 1.000	15	7	253.18.463	406,00
G 600	600 Ø	4	4	253.17.516	162,00
G 800	800 Ø	8	6	253.14.690	204,00
Wandarm (H x T x B) 190 x 270 x 76 mm			2	253.19.463	61,50

SPION *Industriespiegel*

Acrylglasspiegel für den Innen- und geschützten Außenbereich.

Ideal zur Beobachtung von Zugangsbereichen und innerbetrieblichen Prozessen (Maschinenkontrolle, Verkehrswege).

Leicht. Äußerst stoßfest.

Hervorragende optische Eigenschaften. Weitwinkel-Wirkung für kurzen Beobachterabstand.

Befestigung:
- Rundspiegel mit Halterung zur Wandbefestigung

- Für Innen- und geschützte Außenbereiche
- Sehr gute Bildwiedergabe
- Einfaches Montieren und Einstellen
- Geringes Gewicht

Spion	Spiegelgröße (mm)	Abstand (m)	Versandgew. kg/St.	Artikel	€/St.
Rundspiegel mit Wandarm 250 mm	300 Ø	2	2	247.17.989	68,00
	400 Ø	3	3	247.13.962	79,50
	500 Ø	5	4	247.14.455	109,00
	600 Ø	7	5	247.19.332	129,00
	700 Ø	9	6	247.18.522	163,00
	800 Ø	11	7	247.18.504	179,00
Verlängerter Wandarm 550 mm			1	255.10.700	18,90

HORIZONT *Drei-Wege-Spiegel*

Kompakter 180°-Weitwinkelspiegel für Drei-Wege-Kreuzungen.

Aus robustem, stoßfestem Acrylglas für innen und außen. Mit hoher optischer Qualität. UV- und wetterbeständig.

Der HORIZONT ist ideal, wenn es „eng zugeht“ und der Beobachter nicht weit vom Spiegel entfernt ist.

Bei Drei-Wege-Kreuzungen ersetzt ein einzelner HORIZONT zwei herkömmliche Spiegel.

Der leichte Spiegel wird montagefertig geliefert.

Die integrierte Halterung für Rohrpfosten mit 60 und 76 mm Ø lässt ein Befestigen des Spiegels in jeder Stellung zu.

In Verbindung mit einem Wandarm auch hochkant montierbar (90°-Blickwinkel).

- 180°-Blickwinkel (Drei-Wege-Spiegel)
- Hohe optische Qualität
- UV- und wetterbeständig
- Geringes Gewicht

Spiegelgröße (mm) (B x H x T)	Abstand (m)	Versandgew. kg/St.	Artikel	€/St.
750 x 400 x 160	5	5	246.14.036	262,00
850 x 420 x 190	7	7	246.17.210	338,00
Wandarm (H x T x B) 190 x 270 x 76 mm		2	253.19.463	61,50

Beobachtungsspiegel

DETEKTIV *Beobachtungsspiegel*

Beobachtungs- und Kontrollspiegel aus Acrylglas für den Innenbereich.

Verhindert Unfälle; verhütet Diebstahl. Seit vielen Jahren bewährt im Einzelhandel, in Verkaufsräumen, Produktions- und Lagerhallen, öffentlichen Einrichtungen.

Leicht. Keine Verletzungsgefahr. Äußerst schlagfest.
Hervorragende optische Eigenschaften. Starke Weitwinkel-Wirkung: Zu empfehlen bei kurzem Beobachterabstand und mittlerem bis großem Beobachtungsfeld.

- Für innen
- Starke Weitwinkelwirkung
- Leicht
- Blickwinkel einfach einstellbar
- Mit Halterung zur Wandmontage

Befestigung an geraden Flächen (z.B. Wänden, Trägern, Unterzügen) durch mitgelieferte Halterung mit einem Wandabstand von ca. 250 mm.

Option: verlängerter Wandarm ca. 550 mm

Spiegelgröße (mm) Ø	Abstand (m)	Versandgew. kg/St.	Artikel	€/St.
300	2	1,7	251.13.487	58,00
400	3	2	251.17.667	66,00
500	5	2,5	251.18.945	92,00
600	7	3	251.15.534	111,00
700	9	5	251.16.210	137,00
800	11	6	251.13.505	147,00
Verlängerter Wandarm 550 mm		1	255.10.700	18,90

DETEKTIV ECO *Beobachtungsspiegel*

NEU!

Preisgünstiger, leichter Rundspiegel aus Acrylglas mit hervorragenden optischen Eigenschaften. Spiegeleinfassung und Halterung in weiß. Fügt sich dezent in die Umgebung ein.

Besonders geeignet für Verkaufsräume, Eingangsbereiche und öffentliche Einrichtungen.

Starke Weitwinkelwirkung, ideal bei geringem Beobachtungsabstand und mittlerem bis großem Beobachtungsfeld.

- Für innen
- Äußerst leicht
- Vier Größen
- Mit Halterung und Befestigungsmaterial

Mit Schwanenhalshalterung zur Befestigung an geraden Flächen. Wandabstand etwa 300 mm. Blickwinkel individuell einstellbar.

Spiegelgröße (mm) Ø	Abstand (m)	Versandgew. kg/St.	Artikel	€/St.
300	2	0,8	251.22.409	45,40
400	3	1,1	251.24.236	51,50
500	5	1,5	251.27.851	66,50
600	7	2	251.21.156	79,50

DETEKTIV *mit Magnethalterung*

Rundspiegel aus Acrylglas, mit stark haftendem Magnetfuß in optisch ansprechender Chromeinfassung.

Spiegelgehäuse aus ABS-Kunststoff. Für den Innen- und geschützten Außenbereich einsetzbar.

Leicht. Keine Verletzungsgefahr. Äußerst schlagfest.

Hervorragende optische Eigenschaften. Starke Weitwinkel-Wirkung: Zu empfehlen bei kurzem Beobachterabstand und mittlerem bis großem Beobachtungsfeld.

- Für innen
- Aus Acrylglas
- Mit Magnetfuß
- Großes Beobachtungsfeld
- Hervorragende Bildqualität

Zur Befestigung an geraden, planen Stahlflächen. Schwanenhals-Halterung mit einem Wandabstand von 200 mm – für individuell einstellbaren Blickwinkel.

Spiegelgröße (mm) Ø	Abstand (m)	Versandgew. kg/St.	Artikel	€/St.
300	3	2,5	252.25.675	84,00
450	5	3	252.29.230	107,00
600	7	4	252.28.369	123,00

PANORAMA-360 *Vier-Wege-Spiegel*

Halbkugelförmiger Sicherheitsspiegel für innen aus Acrylglas. Die verzerrungsfreie 360°-Rundumsicht ermöglicht den Blick in alle Richtungen.

Für Produktionshallen, Lager (beschleunigt den Verkehrsfluss), Verkaufsräume (Diebstahlschutz), Krankenhäuser. Entschärft die Gefahr in unübersichtlichen Bereichen.

Einfache Montage:
Direkt an gerade Flächen (z.B. Decken, Träger, Unterzüge) schrauben. Oder mit

- Für innen
- Aus Acrylglas
- Verzerrungsfreie 360°-Rundumsicht
- Ideal bei Staplerverkehr
- Verhindert Unfälle und Diebstähle
- Extreme Weitwinkel-Wirkung

Montageset (Knotenkette, 4 m Länge) freihängend befestigen.

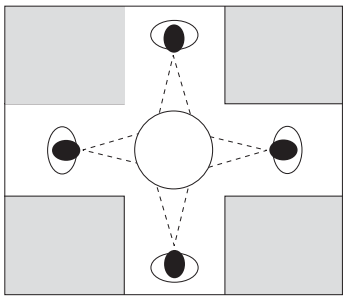

Spiegelgröße (mm) Ø x T	Abstand (m)	Versandgew. kg/St.	Artikel	€/St.
600 x 250	3	5,5	250.15.138	126,00
800 x 300	4	7	250.17.220	146,00
900 x 340	5	9	250.10.202	195,00
1.000 x 380	6	11	250.18.256	220,00
1.250 x 420	8	32	250.13.084	432,00
Montageset (Kettenlänge 4 m), für hängende Befestigung		0,7	255.10.618	18,60

PANORAMA-180 *Drei-Wege-Spiegel*

Der Super-Weitwinkel-Spiegel schafft Überblick in kritischen Bereichen: enge Gänge, „tote Winkel" in Industrie, Verwaltung, Krankenhäusern, Einzelhandel.

Der PANORAMA-180 ist ein Drei-Wege-Spiegel für das Sichern enger innerbetrieblicher T-Kreuzungen. Direkt an der Einmündung montiert, sichert der PANORAMA-180 diese optimal nach allen Seiten.

Besonders flache Bauweise für minimalen Platzbedarf.

Wand-Befestigung mit handelsüblichen Schrauben.

- Für innen
- Aus Acrylglas
- Blickwinkel 180°
- Geringer Platzbedarf

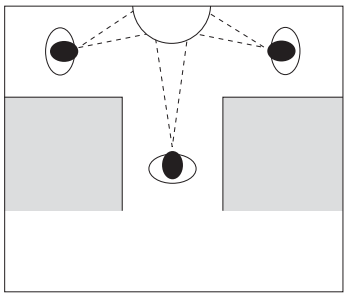

Spiegelgröße (mm) B x H x T	Abstand (m)	Versandgew. kg/St.	Artikel	€/St.
600 x 320 x 240	5	3	256.17.911	71,00
800 x 410 x 330	6	3,5	256.14.205	82,50
900 x 450 x 250	7	4	256.16.959	107,00
1.000 x 530 x 400	8	4,5	256.17.882	119,00

PANORAMA-180 *Drei-Wege-Spiegel mit Rahmen*

Der Super-Weitwinkel-Spiegel schafft Überblick in kritischen, innerbetrieblichen Bereichen: Enge oder stark frequentierte Gänge, „tote Winkel" in Krankenhäusern, Pflegeeinrichtungen, Lager, Industrie, Einzelhandel, Parkgaragen.

Durch seine geschlossene Rückwand ist der PANORAMA-180 in beliebiger Höhe an der Wand montierbar. Die Abdeckung schützt den Spiegel vor Staub und Schmutz und ermöglicht ein einfaches Reinigen.

Besonders flache Bauweise für minimalen Platzbedarf.

Schnell montiert durch vorgebohrte Befestigungslöcher an der Rückseite.

- Für innen
- Aus Acrylglas
- Mit Abdeckung
- Blickwinkel 180°
- Flache Wölbung

Spiegelgröße (mm) B x H x T	Abstand (m)	Versandgew. kg/St.	Artikel	€/St.
600 x 300 x 165	5	4	256.28.313	153,00

PANORAMA-90 *Zwei-Wege-Spiegel*

Der PANORAMA-90 ist ein Zwei-Wege-Spiegel für das Sichern abknickender Verkehrswege und Gänge in Industrie, Verkaufsräumen, Verwaltung, Krankenhäusern.

Platzsparende Eckplatzierung. Decken-Befestigung mit handelsüblichen Schrauben.

- Für innen
- Aus Acrylglas
- Blickwinkel 90°
- Geringer Platzbedarf

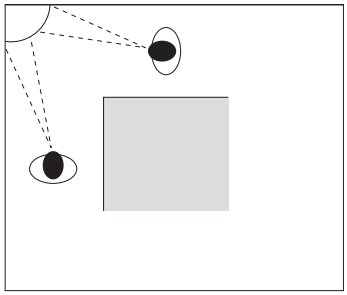

Spiegelgröße (mm) B x H x T	Abstand (m)	Versandgew. kg/St.	Artikel	€/St.
300 x 300 x 240	3	2	257.17.652	51,50
400 x 400 x 330	4	2,5	257.17.048	56,50
420 x 420 x 360	5	3	257.13.342	66,00
490 x 490 x 400	6	3,5	257.16.835	85,50

INDOOR *Raumspiegel*

Kompakter Innenspiegel aus Acrylglas mit schwarzer Umrandung.

Geringe, platzsparende Bauweise. Weites Blickfeld. Optisch hervorragende, verzerrungsfreie Bildwiedergabe.

Einfache Wandmontage. Schwarze Randeinfassung mit vorgebohrten Montagelöchern.

Zwei Ausführungen:

- Oval für kurze Beobachterabstände (z.B. in Eingangs-, Empfangshallen, Rezeptionen, Verkaufsräumen, Werkstätten)
- Rund für größere Beobachterabstände (z.B. Lagerhallen, Fertigungsstraßen, Parkhäuser)

- Extrem großes Beobachtungsfeld
- Kompakt
- Brillantes Bild
- Für Büro und Betrieb

Spiegelgröße (mm) B x H x T	Abstand (m)	Versandgew. kg/St.	Artikel	€/St.
360 x 260 x 75	3	1	252.20.171	61,50
520 x 320 x 85	5	2	252.20.458	108,00
450 Ø x 100	4	1,5	252.20.842	129,00
600 Ø x 130	6	2	252.26.285	149,00
800 Ø x 180	9	3	252.20.017	169,00

Beobachtungsspiegel

INDOOR *Edelstahl*

Runder, unzerbrechlicher Anti-Vandalismus-Spiegel aus hochwertigem, rostfreiem Edelstahl. Für den Innen- und Außenbereich.

Besonders geeignet für U-Bahn, Bahnhof, Unterführungen, Justizvollzugsanstalten, psychiatrische Einrichtungen.

Empfehlung: Befestigung mit manipulationssicheren Torx-Sicherheitsschrauben (Torx mit Stift).

- Aus Edelstahl
- Anti-Vandalismus
- Extrem großes Beobachtungsfeld
- Brillantes Bild

Edelstahl rostfrei

Spiegelgröße (mm) Ø x T	Abstand (m)	Versandgew. kg/St.	Artikel	€/St.
500 x 80	6	3	252.21.125	478,00
Torx-Schrauben 6,5 x 45 mm		0,2	245.27.882	1,60

MORION *Justizspiegel*

Unzerbrechlicher Anti-Vandalismus-Spiegel aus hochwertigem, rostfreiem Edelstahl.

Entwickelt für Einsatzbereiche mit hoher Gefahr von mutwilliger Zerstörung (Vandalismus): Justizvollzugsanstalten, Polizei- und Militärstationen, Kliniken, Psychiatrien.

Bietet erhöhte Sicherheit für Personal, Insassen und Patienten.

Der Edelstahlspiegel ist in einem beschichteten Stahlrahmen eingefasst. Die versenkten Bohrlöcher nehmen Schraubenköpfe auf, so dass keine Angriffsflächen für Manipulationen bestehen. Befestigung mit Torx-Sicherheitsschrauben (Torx mit Stift – 7 Stück pro Spiegel).

- Aus Edelstahl
- Anti-Vandalismus
- Für Sicherheitsbereiche
- Brillantes Bild

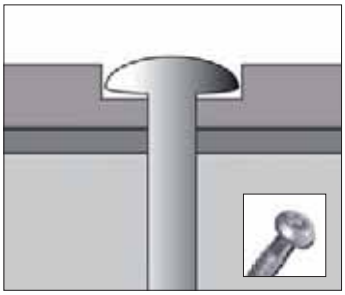

Edelstahl rostfrei

Spiegelgröße (mm) B x H	Abstand (m)	Versandgew. kg/St.	Artikel	€/St.
250 x 250	4	3,5	258.25.964	420,00
500 x 250	5	5,5	258.27.080	542,00
Torx-Schrauben 6,5 x 45 mm		0,2	245.27.882	1,60

VISION *Rollspiegel*

Sicherheitskontrollen an Fahrzeugunterseiten leicht und bequem durchführen.

Runder Acrylglasspiegel mit zweiteiliger Teleskopstange, ausziehbar von 100 bis 200 cm. Gewölbte Spiegelfläche mit großem Beobachtungsfeld. Einschließlich Schutztasche.

Bauhöhe 138 mm. Mit vier Rädern zum leichten Bewegen des Spiegels unter dem Fahrzeugboden.

Option: Speziallampe mit Kippgelenk für direktes Ausleuchten der Fahrzeugunterseite.

- Für die Fahrzeugkontrolle
- Aus Acrylglas
- Großes Beobachtungsfeld
- Teleskopstange
- Mit Lampe ausrüstbar

Spiegelgröße Ø (mm)	Versandgew. kg/St.	Artikel	€/St.
450	4,5	248.17.593	218,00
Speziallampe	0,1	248.14.031	76,50

VISION *Handspiegel*

Ideal für besonders schwer zugängliche Bereiche, universell einsetzbar. Sehr handlich.

Bestens geeignet, um punktuell schwer einsehbare Bereiche zu kontrollieren (z.B. Produktion und Handwerk).

Mit zweiteiliger Teleskopstange, ausziehbar von 100 bis 200 cm. Gewölbte Spiegelfläche mit großem Beobachtungsfeld. Einschließlich Schutztasche.

Option: Speziallampe mit Kippgelenk für direktes Ausleuchten des Kontrollbereichs.

- Aus Acrylglas
- Großes Beobachtungsfeld
- Teleskopstange
- Mit Lampe ausrüstbar

Spiegelgröße Ø (mm)	Versandgew. kg/St.	Artikel	€/St.
230	2	248.14.221	124,00
Speziallampe	0,1	248.14.031	76,50

Befestigungszubehör Spiegel

Rohrpfosten

Zum dauerhaften Befestigen von Verkehrsspiegeln.

Stahlrohr 76 mm Ø,
2,5 mm Wandstärke, feuerverzinkt.
Mit Kunststoffkappe.

Zum Einbetonieren (mit Erdanker).

Universal-Bandschellenadapter

Mit der Universal-Halterung ist eine Befestigung an Pfosten verschiedener Durchmesser möglich.

Einfache Montage:
Adapter mittels Schlauchschellen (bauseits) am Pfosten montieren und Spiegel mit 76er-Schelle am Adapter befestigen.

Wandarm

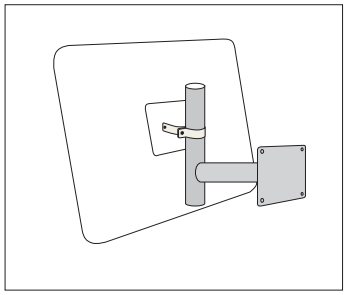

Wandarm zur Montage an senkrechten Flächen.
Spiegel im Quer-, als auch im Hochformat montierbar.

Ausführung: für Schelle 76 mm Ø

Montageplatte: 160 x 140 x 10 mm

Mauer-/Deckenpfosten

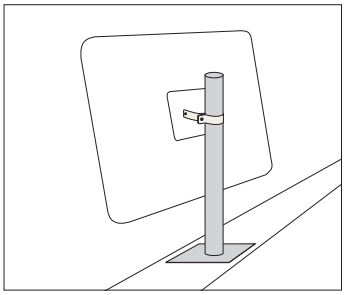

Zur Befestigung an waagerechten Flächen, z.B. Mauern, Decken etc.

Ausführung: für Schelle 76 mm Ø

Montageplatte: 160 x 140 x 10 mm

Gabelaufsatz

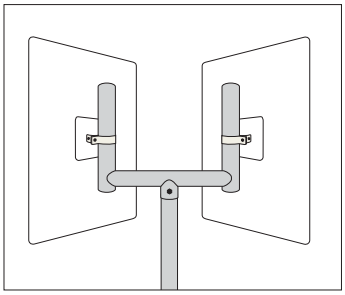

Zur gleichzeitigen Befestigung von 2 Spiegeln.

Funktion: Der Aufsatz wird – durch ein angeschweißtes 90er-Rohrstück – am Ende eines 76er-Rohrpfostens verschraubt (auch möglich bei Wandarm oder Mauerpfosten).

Ausführung: für Schelle 76 mm Ø

Ausführung	für Spiegelgröße	Abmessung (mm)	Montage/ Befestigung	Versandgew. kg/St.	Artikel	€/St.
Rohrpfosten 76 mm Ø, feuerverzinkt	alle	3.000	Zum Einbetonieren	15	310.13.098	89,00
		3.500		17	310.11.268	102,00
		4.000		19	310.11.638	112,00
Universal-Bandschellenadapter		300 x 100	–	2,5	245.24.594	48,40
Wandarm	alle	400 H x 500 B	An senkrechten Flächen	6,5	245.10.893	82,00
Mauer-/Deckenpfosten	1 und 2	800 H	An waagerechten Flächen	6,5	245.10.251	72,00
	3	1.200 H		9	245.12.944	81,50
Gabelaufsatz	1	400 H x 650 B	Zwei Spiegel an einem Rohr-, Mauerpfosten oder Wandarm	8,5	245.11.264	99,00
	2 und 3	400 H x 900 B		9,5	245.11.466	107,00

Was macht das *BLACK* BULL Rammschutz-Geländer so einzigartig?

Das Material: Stahl!

BLACK BULL-Qualitätsstahl steht für Sicherheit, denn er nimmt enorme Kräfte auf. Wird das Rammschutz-System überlastet, verformt sich der Stahl, das System an sich bleibt bis auf die Verformung jedoch intakt.

Kunststoff hingegen wird bei Belastung gedehnt oder gestaucht. Es entstehen nicht sichtbare Schwachstellen mit erhöhter Bruchgefahr. BLACK BULL-Qualitätsstahl bricht nicht, splittert nicht und wird nicht spröde.

Umwelt:

Stahl ist ökologisch unbedenklich, nachhaltig und kann sortenrein und ohne aufwendige Aufbereitung wieder in den Wertstoffkreislauf rückgeführt werden.
Beim Touchieren der Elemente entsteht kein Abrieb in Form von Mikroplastik.

Die Formgebung

Vierkant-Standpfosten und Querholme absorbieren deutlich mehr Kraft als vergleichbare Rundrohre. Die Energie wird flächig statt linienförmig aufgenommen und verteilt sich besser.

Die innovative Technik „Floor Protection“

Das patentierte Federelement aus PU wirkt durch die vorgelagerte Kraftaufnahme wie eine Knautschzone. Das schont den Boden und vermeidet herausgerissene Befestigungen.

Die TÜV-Zertifizierung

Die Prüfungen der BLACK BULL Rammschutz-Systeme erfolgten nach den strengen Vorgaben des TÜV, der zugleich die Durchführung überwacht hat.
(Manche Hersteller führen lediglich Eigentests unter optimierten Bedingungen durch.)

Die Kraftaufnahme – variabel je nach Situation

- **Einstufig:**
  Stahlpfosten fest verdübelt = starre, klare Abgrenzung des zu schützenden Bereiches

- **Zweistufig:**
  Stahlpfosten + Federelement = Rammschutz-System SWING
  Nachgebendes Geländer und Knautschzonen-Effekt: Die auftretende Kraft wird zuerst durch das Federelement reduziert und dadurch abgemildert an das System weitergeleitet.

- **Dreistufig:**
  Stahlpfosten + Federelement + Kunststoff-Querholm = Rammschutz-System Hybrid
  Doppelter Knautschzonen-Effekt: Die auftretende Kraft wird zuerst durch die Kunststoff-Querholme aufgenommen - bis zur maximalen Durchbiegung. Danach wird die bereits reduzierte Kraft durch die Federelemente erneut abgemildert und die Restenergie an das System weitergeleitet.

Die Varianten der BLACK BULL Rammschutz-Systeme (Geländer und Planke) sind somit individuell auf die Situation vor Ort abstimmbar. Von harter Trennung einzelner Bereiche bis zu bodenschonenden, flexiblen Anwendungen.

***BLACK* BULL Rammschutz-Geländer** *S-Line*

BLACK BULL

Ausführung	Standpfosten 1.000 x 70 x 70 mm		
	Anfang/Ende	Mitte	Ecke
Versandgew. kg/St.	10	10,5	10,5
Kunststoff-beschichtet	194.24.261	194.29.943	194.29.694
Preis €/St.	94,50	109,00	112,00
Feuerverzinkt und kunststoffbeschichtet	194.25.033	194.20.894	194.21.831
Preis €/St.	137,00	159,00	164,00

TÜV NORD
TÜV NORD CERT GmbH
Baumuster geprüft
Freiwillige Zertifizierung

17.021 N *

* Max. Kraftaufnahme; für Details bitte Datenblatt anfordern.

Robustes Schutzgeländer aus Profilstahl für den Innen- und Außenbereich. Trennt eindeutig und kostengünstig Verkehrswege (Personen- und leichten Staplerverkehr), schützt Arbeitsbereiche, Inventar und Gebäude.

Zum Aufdübeln.

- Variables System mit Standpfosten und Querbalken
- kompakte Abmessungen
- Schnelle, einfache Montage
- Formschlüssig: keine überstehenden Laschen oder Schrauben
- Langlebig: Viele Kunststoffe werden spröde – Stahl nicht

Oberflächenbehandlung:
- Für den Außeneinsatz: feuerverzinkt und gelb kunststoffbeschichtet
- Für den Inneneinsatz: gelb kunststoffbeschichtet

Standpfosten: 3 mm Wandstärke, schwarze Kappe
Bodenplatte: 140 x 160 x 10 mm
Querbalken: 60 x 40 mm, 3 mm Wandstärke

Unterfahrschutz-Winkel aus Stahl, gelb beschichtet. Verhindert das gefährliche Einfädeln der Staplergabeln. Wandstärke 4 mm, Höhe 200 mm.

- Für innen und außen
- Robustes Stahl-Geländer
- Objektbezogen anpassbar
- Einfache Montage
- TÜV-geprüft nach DGUV 108-007

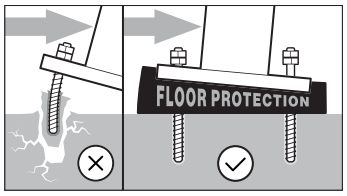

Auch als flexible Ausführung SWING ausrüstbar:
Gibt bis 10° Neigung nach.
Federelement und Befestigungsset siehe S. 30.

Befestigungszubehör	Versandgew. kg/St.	Artikel	€/St.
Durchsteckanker 12/120 (für Beton), S. 28 (4 Stück pro Pfosten)	0,3	109.24.665	3,00
Universaldübel S12 mit Schraube 8/100 (für Bitumen), S. 28 (4 Stück pro Pfosten)	0,2	109.17.393	2,40

Querbalken (mm) inkl. Montageschrauben			
1.000	1.200	1.500	2.000
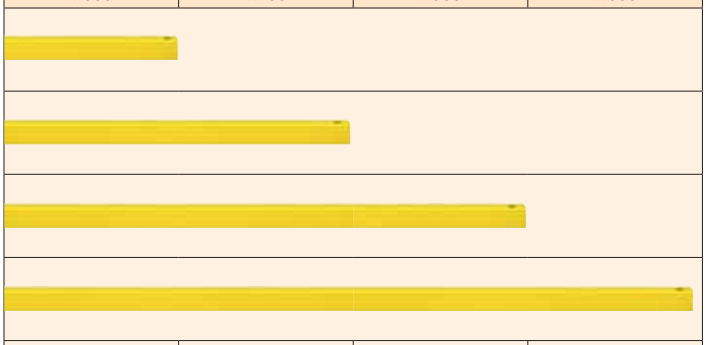			
5	6	7	9
194.21.266	194.27.076	194.25.352	194.25.650
67,00	71,00	81,50	109,00
194.29.126	194.27.265	194.27.828	194.29.847
96,00	102,00	124,00	159,00

Abmessung (mm) H x T	**Unterfahrschutz-Winkel (mm), Stahl**			
	880	1.080	1.380	1.880
200 x 100				
Versandgew. kg/St.	9	11	13,5	17,5
Kunststoff-beschichtet	194.20.522	194.24.463	194.23.061	194.20.550
Preis €/St.	82,50	99,00	116,00	159,00
Anzahl Dübel	4	4	5	5

***BLACK* BULL Rammschutz-Geländer** *XL-Line*
***BLACK* BULL Geländer-Poller**

BLACK BULL

TÜV NORD
TÜV NORD CERT GmbH
Baumuster geprüft
Freiwillige Zertifizierung

36.364 N *

* Max. Kraftaufnahme; für Details bitte Datenblatt anfordern.

Ausführung	Standpfosten 500 x 100 x 100 (mm)		
	Anfang/Ende	Mitte	Ecke
Versandgew. kg/St.	10	10,5	10,5
Kunststoff-beschichtet	194.16.094	194.18.550	194.13.760
Preis €/St.	76,00	81,50	82,50
Feuerverzinkt und kunststoffbeschichtet	194.15.765	194.18.142	194.15.032
Preis €/St.	112,00	119,00	123,00

Extrem robustes, massives Schutz- und Sicherheitsgeländer aus Profilstahl für den Innen- und Außenbereich. Für höchste Belastungen. Trennt eindeutig Verkehrswege (Stapler-/Personenverkehr), schützt Arbeitsbereiche, Inventar und Gebäude.

Zum Aufdübeln.

- Variables System mit Standpfosten und Querbalken
- Schnelle, einfache Montage
- Formschlüssig: keine überstehenden Laschen oder Schrauben
- Langlebig: Viele Kunststoffe werden spröde – Stahl nicht

Oberflächenbehandlung:
- Für den Außeneinsatz: feuerverzinkt und gelb kunststoffbeschichtet
  Option: nur feuerverzinkt
- Für den Inneneinsatz: gelb kunststoffbeschichtet

Standpfosten: 3 mm Wandstärke
Bodenplatte: 200 x 200 x 10 mm

Querbalken: 120 x 80 mm, 3 mm Wandstärke

Dazu passender **Rammschutz-Poller:** 1.000 mm hoch, gelb kunststoffbeschichtet oder feuerverzinkt und gelb kunststoffbeschichtet, zum Aufdübeln.

Unterfahrschutz-Winkel aus Stahl, gelb beschichtet. Verhindert das gefährliche Einfädeln der Staplergabeln. Wandstärke 4 mm, Höhe 200 mm (siehe Seite 19).

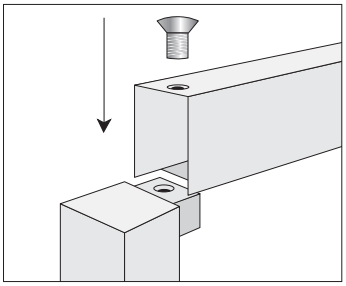

- Für innen und außen
- Extrem robustes Stahl-Geländer
- Hoch belastbar
- Objektbezogen anpassbar
- Schnelle, einfache Montage
- TÜV-geprüft nach DGUV 108-007

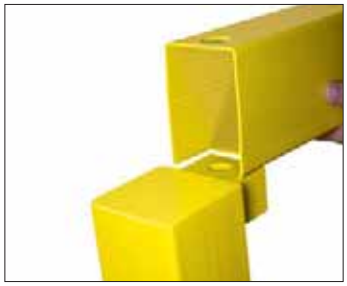

Befestigungszubehör	Versandgew. kg/St.	Artikel	€/St.
Durchsteckanker 12/120 (für Beton), S. 28 (4 Stück pro Pfosten)	0,3	109.24.665	3,00
Universaldübel S12 mit Schraube 8/100 (für Bitumen), S. 28 (4 St. pro Pfosten)	0,2	109.17.393	2,40

Standpfosten 1.000 x 100 x 100 (mm)			Querbalken (mm) inkl. Montageschrauben				Poller (mm)
Anfang/Ende	Mitte	Ecke	1.000	1.200	1.500	2.000	1.000 x 100 x 100
17	18	18	9,5	11,5	14	18	16
194.14.244	194.17.026	194.18.205	194.18.997	194.16.172	194.15.942	194.13.434	194.15.516
108,00	122,00	126,00	86,50	92,00	109,00	134,00	98,50
194.13.501	194.13.894	194.15.572	194.16.672	194.14.863	194.16.449	194.13.826	194.13.700
161,00	182,00	188,00	123,00	131,00	157,00	199,00	133,00

- Für innen und außen
- Extrem robustes Stahl-Geländer
- Neigt sich bis zu 10°
- Mit Federelement
- Objektbezogen anpassbar
- TÜV-geprüft nach DGUV 108-007

BLACK BULL Rammschutz-Geländer *SWING*

BLACK BULL

Flexibles Rammschutz-Geländer SWING: Die Standpfosten des BLACK BULL Rammschutz-Geländers werden zusätzlich mit einem Polyurethan-Federelement ausgerüstet.

Das UV-beständige und dauerelastische PU-Element absorbiert die auf das Geländer wirkenden Kräfte – wie eine Knautschzone.

- Nachgebendes, flexibles Schutzgeländer
- Neigung: maximal 10°
- Minimiert Anfahr- und Reparaturschäden
- Schont den Boden

Maximale Neigung:
90 mm bei Höhe 540 mm
175 mm bei Höhe 1.040 mm

Standpfosten und Querbalken finden Sie auf den Seiten 20 und 21.

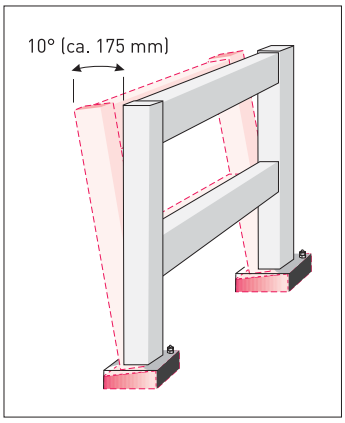

TÜV NORD
TÜV NORD CERT GmbH
Baumuster geprüft
Freiwillige Zertifizierung

36.364 N *

* Max. Kraftaufnahme;
für Details bitte Datenblatt anfordern.

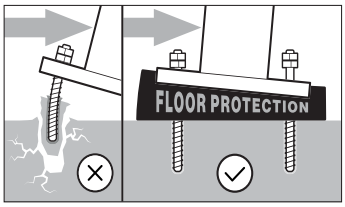

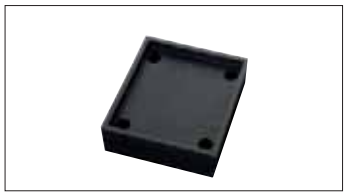

Federelement (Nur in Verbindung mit unserem Rammschutz-Geländer)			
Abmessung (mm) H x B x T	Versandgew. kg/St.	Artikel	€/St.
50 x 206 x 206	0,6	422.21.456	27,30

Befestigungsset (für 8 Bohrlöcher)			
Abmessung (mm) Ø x L	Versandgew. kg/St.	Artikel	€/St.
10/170	2,0	109.20.858	35,55

- Für innen
- Aus Stahl
- 90° Öffnung
- Mit Schutzblende
- Nachträglich einbaubar

BLACK BULL Geländer-Tür

Geländer-Tür aus Stahl mit eingeschweißter Schutzblende für erhöhte Stabilität, bessere Sichtbarkeit und zum Aufkleben von Warnhinweisen.

Abgestimmt auf das robuste Rammschutz-Geländer XL-Line (S. 20/21) und das schlankere Geländer S-Line (S. 18/19). Die Tür ist für beide Geländersysteme identisch, nur das Befestigungsmaterial ist unterschiedlich.

Zwei Mechanismen:
- Manuell zu öffnen und zu schließen. Kein Sonderpfosten notwendig – Tür passt auf alle Pfostenvarianten.
- Selbstschließend mit Gasdruckfeder. Separater Montagepfosten notwendig (siehe Tabelle).

Die einzigartige, neu entwickelte Beschlagstechnik macht die Geländer-Tür sehr variabel in der Anwendung.
Vor Ort wählbar:
- Pfostenanschlag rechts oder links
- 90° Öffnung nach innen oder außen

Oberflächenbehandlung:
gelb kunststoffbeschichtet

Tür:	835 x 475 mm
Tür mit Beschlag:	905 x 520 mm
Rahmenprofil:	60 x 30 mm
	2 mm Wandstärke
Schutzblende:	250 x 355 mm

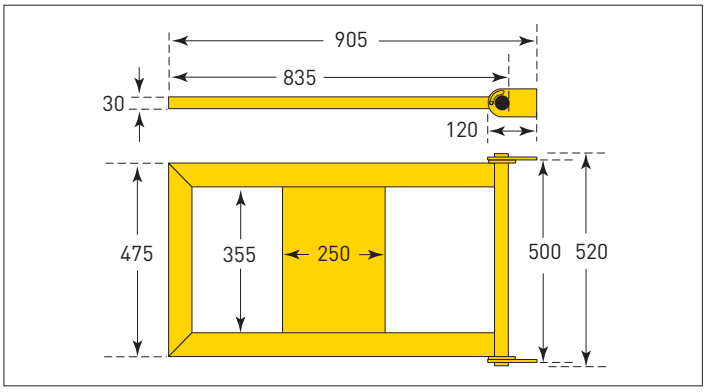

Geländer-Tür	Versandgew. kg/St.	Artikel	€/St.
S-Line, manuell	12	194.20.653	238,50
XL-Line, manuell		194.29.743	
S-Line mit Gasdruckfeder und Mittelpfosten	30	194.28.624	454,00
XL-Line mit Gasdruckfeder und Mittelpfosten		194.26.359	440,00

BLACK BULL Rammschutz-Geländer

Hybrid

Ausführung	Standpfosten, Stahl 1.040 x 100 x 100 (mm)		
	Anfang/Ende	Mitte	Ecke
Versandgew. kg/St.	14	14	14
Kunststoff-beschichtet	203.29.934	203.20.790	203.22.221
Preis €/St.	144,00	159,00	168,00
Feuerverzinkt und kunststoffbeschichtet	203.22.248	203.28.846	203.20.486
Preis €/St.	186,00	206,00	216,00

TÜV NORD
TÜV NORD CERT GmbH
Baumuster geprüft
(Freiwillige Zertifizierung)

~36.000 N *

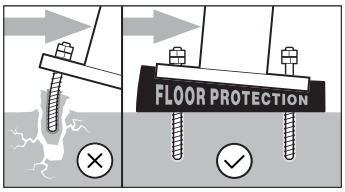

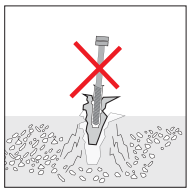

PATENTIERT
EP-2597 197A2

* Aufgrund der dynamischen Absorptionswirkung ist eine exakte Kraftaufnahme nur bedingt ermittelbar. Für Details bitte Datenblatt anfordern.

Das Beste aus zwei Welten:
Vereint die Vorteile von Stahl und Kunststoff.

Die Standpfosten der meisten Kunststoffgeländer benötigen zur stabilen Befestigung Stahlplatten mit angeschweißten Stutzen. Sprich: Wenn es „drauf ankommt“ nutzt der Kunststoffpfosten robuste Metallelemente. Andererseits gibt beim Stahlgeländer der Handlauf bei Krafteinwirkung kaum nach.

Die Lösung: Ein Hybrid-Geländer, welches Stahl und Kunststoff miteinander vereint. Bestehend aus nachgebenden Standpfosten aus Stahl und nachgebenden Querholmen aus Kunststoff.

für Eckpfosten

Die Standpfosten werden mit einem Federelement aus PU ausgestattet und geben bis zu 10° (ca. 175 mm) nach. Die Querholme bestehen aus einem speziellen Polypropylen mit besonders hoher Widerstandsfähigkeit gegen Materialermüdung.

Resultat: Ein robustes, nachgebendes Rammschutzgeländer für den Innen- und Außenbereich. Für höchste Belastungen. Zum Aufdübeln. Selbst anpassbar – Säge- und Bohrschablone siehe Zubehör.

Oberflächenbehandlung:
- Für den Außeneinsatz:
  Pfosten feuerverzinkt und schwarz kunststoffbeschichtet
- Für den Inneneinsatz:
  Pfosten schwarz kunststoffbeschichtet

Standpfosten: 3 mm Wandstärke
Bodenplatte: 200 x 200 x 10 mm
Querbalken: 74 x 52 x 5 mm

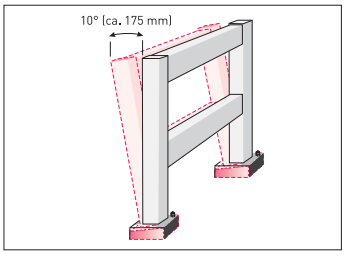

- Für innen und außen
- Kombiniert Stahl mit Kunststoff
- Für höchste Belastung
- Objektbezogen anpassbar
- Schnelle, einfache Montage
- TÜV-geprüft nach DGUV 108-007

Ausführung	**Querbalken, Kunststoff (mm)** Rastermaß/Lichtes Maß			
	1.000/900	1.500/1.400	2.000/1.900	2.300/2.200
Versandgew. kg/St.	2,25	3	3,5	4
für Anfang/End- und Mittelpfosten	203.22.870	203.27.147	203.21.049	203.26.648
Preis €/St.	44,60	49,50	59,50	75,00
für Eckpfosten (45°-Winkel, einseitig)	203.28.997	203.29.688	203.21.999	203.20.533
Preis €/St.	45,60	55,50	65,50	79,50

Befestigungsset (für 8 Bohrlöcher)			
Abmessung (mm) Ø x L	Versandgew. kg/St.	Artikel	€/St.
10/170	2,0	109.20.858	35,55

Option: Zusätzlicher Unterfahrschutz-Balken aus Stahl, 76 mm Ø, Höhe 86 mm, Bodenplatte 130 x 70 x 10 mm. Reduziert die max. Durchbiegung der Querholme.

Ausführung	**Unterfahrschutz-Balken, Stahl**			
	750 mm	1.250 mm	1.750 mm	2.050 mm
Versandgew. kg/St.	7	10	13	16
Kunststoffbeschichtet	203.26.035	203.29.159	203.21.033	203.20.865
Preis €/St.	70,50	79,50	96,50	108,00
Feuerverzinkt und kunststoffbeschichtet	203.29.476	203.24.056	203.27.061	203.29.733
Preis €/St.	89,50	119,00	147,00	164,00
Anzahl Dübel	4	4	6	6

Zubehör	Versandgew. kg/St.	Artikel	€/St.
Durchsteckanker 12/120	0,3	109.24.665	3,00
Universaldübel S12 mit Schraube	0,2	109.17.393	2,40
Säge-/Bohr-Schablone, zum Anpassen von (Eck-)Querholmen	0,2	203.23.256	12,30

BLACK BULL Geländer-Tür *für Hybrid-Geländer*

Geländer-Tür aus Stahl abgestimmt auf das Rammschutz-Geländer Hybrid (Seiten 24/25). Mit Schutzblende für zusätzliche Stabilität, Sichtbarkeit und zum Aufkleben von Warnhinweisen.

Die Geländer-Tür wird an einem separaten Montagepfosten befestigt.

Zwei Mechanismen:
- Manuell zu öffnen und zu schließen
- Selbstschließend mit Gasdruckfeder

Durch die einzigartige Beschlagtechnik vor Ort wählbar:
- Pfostenanschlag rechts oder links
- Öffnung von 90° nach innen oder außen

Oberflächenbehandlung:
gelb kunststoffbeschichtet

- Für innen
- Aus Stahl
- Selbstschließend oder manuell
- 90° Öffnung

Tür (ohne Beschlag):	835 x 475 mm
Tür mit Beschlag:	905 x 520 mm
Rahmenprofil:	60 x 30 mm
Schutzblende:	250 x 355 mm

Geländer-Tür	Versandgew. kg/St.	Artikel	€/St.
manuell, mit Montagepfosten	32	203.25.471	404,00
selbstschließend mit Gasdruckfeder und Montagepfosten	32,5	203.29.398	490,00

BLACK BULL Säulenschutz *Hybrid*

NEU!

Optimale Kombination von Stahl und Kunststoff zum Schutz von Säulen aller Art.

Die fest verdübelten Standpfosten aus Gütestahl und die nachgebenden Querbalken aus speziellem Kunststoff sorgen sowohl für einen stabilen Schutz als auch für eine dynamische Kraftaufnahme beim Anfahren.

Oberfläche:

Pfosten:	Stahl, schwarz beschichtet, gelbe Kappe 1.000 x 100 x 100 mm
Querbalken:	Spezialkunststoff, gelb durchgefärbt 74 x 52 x 5 mm

Passend für Rechteck-Säulen von 200 bis 700 mm. Die Querbalken sind 1.000 mm lang und können vor Ort angepasst werden. Montageanleitung und Bohrschablone im Lieferumfang enthalten.

Andere Balkenmaße auf Anfrage.

- Kombination aus Stahl und Kunststoff
- Hoch belastbar
- Für breite Säulen geeignet
- Anpassbar

Säulenschutz Hybrid	Versandgew. kg/St.	Artikel	€/St.
Komplettset bestehend aus 4 Eckpfosten und 12 Querbalken	79	203.24.011	1.245,00

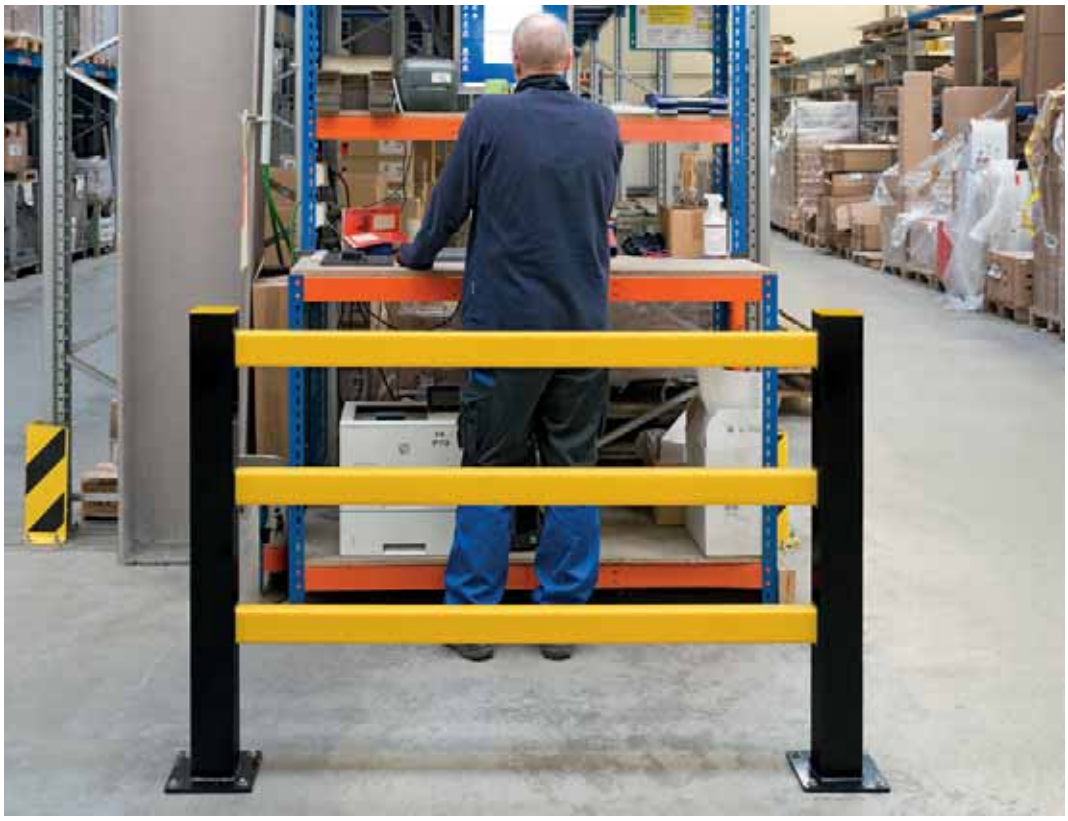

- Für innen
- Starr oder flexibel
- Hoch belastbar
- TÜV-geprüft nach DGUV 108-007

BLACK BULL Schutzgitter *Hybrid*

Zum Abtrennen von Arbeitsbereichen, Laufwegen und Ein- bzw. Ausgangssituationen.
Schutzgitter bestehend aus zwei schwarzen Stahlpfosten und drei gelben Querbalken aus Spezial-Kunststoff.

Je nach Situation vor Ort sind zwei Varianten zur Kraftaufnahme wählbar:
- Starrer Pfosten mit rückfedernden Querbalken
- Nachgebender Pfosten (max. 175 mm) mit PU-Federelement und rückfedernden Querbalken

Befestigung: zum Aufdübeln

Pfosten: 1.000/1.040 x 100 x 100 mm (H x B x T)
Wandstärke: 3 mm
Querbalken: 74 x 52 x 5 mm (B x T x WS)

Breiten:
1.100 mm, 1.600 mm und 2.100 mm
Oberflächenbehandlung:
Stahl-Pfosten schwarz beschichtet

starre Ausführung

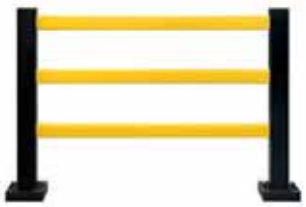

flexible Ausführung

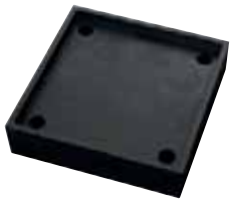

PU-Element für flexible Ausführung

Ausführung	Abmessung (mm)		Versand-gewicht kg/St.	Artikel	€/St.
	H x B	Lichte Breite			
starr, ohne PU-Element	1.000 x 1.100	1.000	36	203.25.210	414,00
	1.000 x 1.600	1.500	37,5	203.20.990	432,00
	1.000 x 2.100	2.000	38	203.21.654	466,00
Durchsteckanker 12/120 (für Beton), S. 28 (8 St. pro Schutzgitter)				109.24.665	3,00
flexibel, mit PU-Element	1.040 x 1.100	1.000	36,5	203.27.069	454,00
	1.040 x 1.600	1.500	38	203.27.747	472,00
	1.040 x 2.100	2.000	38,5	203.26.585	510,00
Befestigungsset (für 8 Bohrlöcher)				109.20.858	35,55

BLACK BULL Rammschutz-Planke

Ausführung	**Standpfosten**
Versandgew. kg/St.	9,5
Kunststoffbeschichtet	198.22.571
Preis €/St.	107,00
Feuerverzinkt und kunststoffbeschichtet	198.27.574
Preis €/St.	148,00

46.874 N *

* Max. Kraftaufnahme; für Details bitte Datenblatt anfordern.

Universaldübel mit Stahl-Schraube

Stahl-Durchsteckanker (Betonböden)

- Für innen und außen
- Robuster Stahl
- Flexibles „Baukasten"-System
- Individuell erweiterbar
- Verschiedene Längen
- Einfache Montage
- TÜV-geprüft nach DGUV 108-007

Die Rammschutz-Planke aus Profilstahl schützt Säulen, Pfosten, Arbeitsbereiche, Wände, Rohrleitungen etc. vor typischen Beschädigungen durch Stapler- und Rangierverkehr. Hoch belastbar.

Zum Aufdübeln.

- Massive Stahlelemente für maximale Kraftaufnahme
- Innovative Verbindungstechnik für 1-Mann-Montage
- Individuell, objektbezogen anpass- und erweiterbar

Standpfosten: 465 x 80 x 80 mm
3 mm Wandstärke
Kappe schwarz
Bodenplatte: 160 x 140 x 10 mm

Schutz-Planke: C-Profil, 100 x 40 mm
3 mm Wandstärke

Oberflächenbehandlung:
- Für den Außeneinsatz: feuerverzinkt und gelb kunststoffbeschichtet
  Option: nur feuerverzinkt
- Für den Inneneinsatz: gelb kunststoffbeschichtet

Einfache Montage:
Standpfosten aufdübeln, Planke (C-Profil) mittels Verbindungselement mit Pfosten verschrauben.

Starre Eckplanken ermöglichen einen 90°-Winkel.
Alternativ: Eckplanken-Gelenk für Winkeleinstellung zwischen 90° und 180°

	Planken (mm)				Eckplanke Außenecke	Eckplanke Innenecke	Eckplanken-Gelenk Alu
	1.000	1.200	1.500	2.000			
	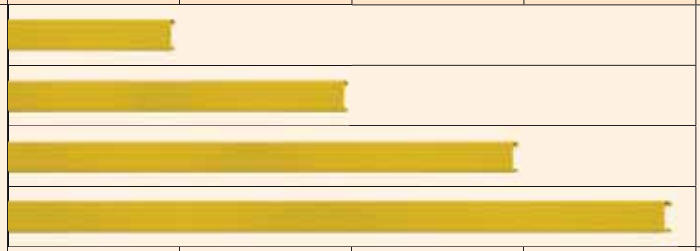				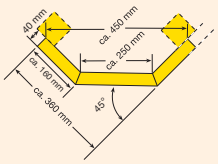	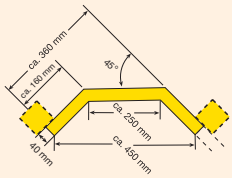	
	9	11	13,5	17,5	6	6	2
	198.21.933	198.21.114	198.26.826	198.26.176	198.23.160	198.26.087	198.22.565
	59,00	67,50	79,50	99,00	82,00	82,00	66,00
	198.23.147	198.23.683	198.22.929	198.20.197	198.24.064	198.26.165	–
	87,50	103,00	119,00	155,00	112,00	112,00	–

Zubehör	Versandgew. kg/St.	Artikel	€/St.
Kappe für Planke, schwarz	0,1	198.26.315	1,90
Verlängerungsset für Planken, Alu, feuerverzinkt und kunststoffbeschichtet	1,5	198.25.794	37,20
Durchsteckanker 12/120 (für Beton), S. 28 (4 Stück pro Pfosten)	0,3	109.24.665	3,00
Universaldübel S12 mit Schraube 8/100 (für Bitumen), S. 28 (4 Stück pro Pfosten)	0,2	109.17.393	2,40

- Für innen und außen
- Robuster Stahl
- Flexibel durch Federelement
- Baukastensystem
- Neigt sich bis zu 10°
- Individuell erweiterbar
- TÜV-geprüft nach DGUV 108-007

BLACK BULL Rammschutz-Planke *SWING*

BLACK BULL

Flexible Rammschutz-Planke SWING: Die Standpfosten der BLACK BULL Rammschutz-Planke werden zusätzlich mit einem Polyurethan-Federelement ausgerüstet.

Das UV-beständige und dauerelastische PU-Element absorbiert die auf die Planke wirkenden Kräfte – wie eine Knautschzone.

- Nachgebende, flexible Schutzplanke
- Neigung: maximal 10°
- Minimiert Anfahr- und Reparaturschäden
- Schont den Boden

Standpfosten und Planken finden Sie auf den Seiten 28 und 29.

Maximale Neigung:
80 mm bei Höhe 505 mm

Oberflächenbehandlung:
- Für den Außeneinsatz: feuerverzinkt und gelb kunststoffbeschichtet
  Option: nur feuerverzinkt
- Für den Inneneinsatz: gelb kunststoffbeschichtet

Befestigung mit Verbundankern (Zubehör: Set für 8 Bohrlöcher).

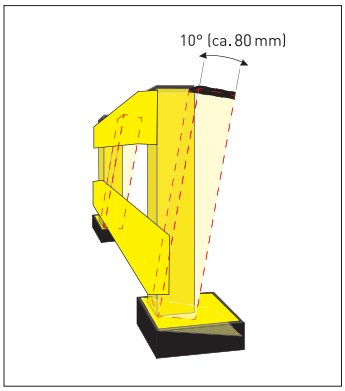

TÜV NORD
TÜV NORD CERT GmbH
Baumuster geprüft
Freiwillige Zertifizierung

46.874 N *

* Max. Kraftaufnahme;
für Details bitte Datenblatt anfordern.

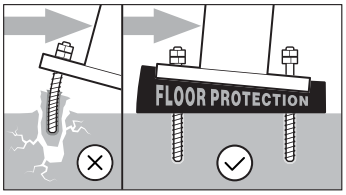

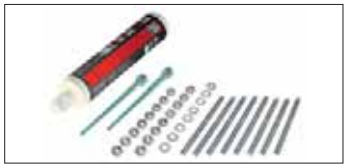

Befestigungsset (für 8 Bohrlöcher)			
Abmessung (mm) Ø x L	Versandgew. kg/St.	Artikel	€/St.
10/170	2,0	109.20.858	35,55

Federelement (Nur in Verbindung mit unserer Rammschutz-Planke)			
Abmessung (mm) H x B x T	Versandgew. kg/St.	Artikel	€/St.
50 x 146 x 166	0,4	422.23.497	20,10

- Für innen
- Hochwertiger Stahl
- Niedrige Bauweise
- Verschiedene Längen

BLACK BULL Rammschutz-Balken

BLACK BULL

Stoppt Hubwagen, Roll-Container, Transportwagen. Schützt Regale, Schränke etc. vor Anfahrschäden.

Wirkt ebenso als Abstandhalter für Wandanbauten (Apparaturen, Schaltkästen, Erste-Hilfe-Einrichtungen etc.).

Niedrige Bauweise für ungehinderten Zugang zu den geschützten (Innen-) Bereichen.

Dickwandiges Rohr aus Gütestahl, Enden abgeschrägt (45°). Mit extrastarken Bodenplatten (10 mm).

Oberflächenbehandlung:
gelb kunststoffbeschichtet, mit schwarzen Signalstreifen

Ausführung: 76 mm Ø
3 mm Wandstärke
Bodenplatte: 130 x 70 x 10 mm

Die Rammschutz-Balken werden aufgedübelt. Auf Wunsch sind Sonderlängen sowie eine Ausführung zum Einbetonieren lieferbar (auf Anfrage).

Ausführung	Anzahl erforderlicher Dübel	Abmessung (mm) H x L	Versandgew. kg/St.	Artikel	€/St.
Rammschutz-Balken	4	86 x 400	5	199.13.478	64,00
		86 x 800	7,5	199.19.220	72,50
		86 x 1.200	10	199.14.143	91,50
Eck-Rammschutz-Balken	6	86 x 638 x 638	11	199.22.677	118,00
Durchsteckanker 12/120 (für Beton), S. 28			0,3	109.24.665	3,00
Universaldübel S12 mit Schraube 8/100 (für Bitumen), S. 28			0,2	109.17.393	2,40

- Für innen und außen
- Extrem belastbar
- Aus Gütestahl
- Äußerst dickwandig
- Verschiedene Durchmesser
- TÜV-geprüft nach DGUV 108-007

BLACK BULL Rammschutz-Poller

BLACK BULL

TÜV NORD – TÜV NORD CERT GmbH – Baumuster geprüft – Freiwillige Zertifizierung

12.000 N – 30.000 N *

* Max. Kraftaufnahme;
für Details bitte Datenblatt anfordern.

Extrem belastbarer Poller aus Gütestahl. Beugt wirkungsvoll Anfahrschäden vor, sichert Inventar, Verkehrswege und Arbeitsbereiche. Schützt Maschinen, Pfeiler, (Roll-)Tore, Laderampen etc.

Rammschutz-Poller S zum Aufdübeln zusätzlich ausrüstbar mit einem flexiblen PU-Federelement (s. Seite 22).

Die Rammschutz-Poller L bis 3XL sind besonders geeignet für kritische Einsatzbereiche: LKW- und Staplerverkehr, Einfahrten, Gebäudeecken.

Die Ausführungen XXL und 3XL sind zusätzlich mit Beton befüllbar:
Die Kappe wird nachträglich aufgesetzt.

Oberflächenbehandlung:
Gelb kunststoffbeschichtet, mit schwarz lackierten Streifen (S und L)
Feuerverzinkt und gelb kunststoffbeschichtet, mit schwarz lackierten Streifen
Option: feuerverzinkt und weiß kunststoffbeschichtet, mit rot lackierten Streifen

Befestigungsvarianten:
Zum Einbetonieren oder zum Aufdübeln

Alle Größen (bis auf XXL und 3XL) auch herausnehm- und/oder abschließbar mit Dreikant oder Zylinderschloss (ab 159 mm mit Hebehilfe) möglich.

Ausführung		Abmessung (mm) Ø x WS x H	Farbe	Oberfläche	Versandgew. kg/St.	Artikel	€/St.
S	zum Aufdübeln, Bodenplatte 200 x 200 x 10 mm	90 x 3,6 x 1.200	gelb-schwarz	beschichtet	15	NEU! 199.22.720*	119,00
			gelb-schwarz	feuerverzinkt und beschichtet		199.19.943*	155,00
			rot-weiß			199.29.625*	155,00
	zum Einbetonieren	90 x 3,6 x 1.600	gelb-schwarz	beschichtet	14,5	NEU! 199.23.701	116,00
			gelb-schwarz	feuerverzinkt und beschichtet		199.17.454	145,00
			rot-weiß			199.88.378	145,00
L	zum Aufdübeln, Bodenplatte 250 x 250 x 15 mm	159 x 4,5 x 1.200	gelb-schwarz	beschichtet	31,5	NEU! 199.26.491*	260,00
			gelb-schwarz	feuerverzinkt und beschichtet		199.16.549*	282,00
			rot-weiß			199.88.077*	282,00
	zum Einbetonieren	159 x 4,5 x 1.600	gelb-schwarz	beschichtet	30,7	NEU! 199.28.241	244,00
			gelb-schwarz	feuerverzinkt und beschichtet		199.15.852	298,00
			rot-weiß			199.88.026	298,00
XL	zum Aufdübeln, Bodenplatte: 250 x 250 x 15 mm	194 x 4,5 x 1.200	gelb-schwarz	feuerverzinkt und beschichtet	42	199.15.151*	480,00
	zum Einbetonieren	194 x 4,5 x 1.600			44	199.19.836	464,00
XXL	zum Aufdübeln, Bodenplatte: 350 x 350 x 15 mm	273 x 5,0 x 1.200			51	199.19.146*	640,00
	zum Einbetonieren	273 x 5,0 x 1.600			53	199.13.769	640,00
3XL	zum Aufdübeln, Bodenplatte: 450 x 450 x 15 mm	323 x 6,3 x 1.200			87	199.22.056	1.035,00
	zum Einbetonieren	323 x 6,3 x 1.600			83	199.24.742	995,00
Universaldübel mit Schraube für S + L (4 St. pro Poller)		14/110			0,2	109.18.268	3,80
Durchsteckanker für XL + XXL (4 St. pro Poller), 3XL (8 St.)		16/140			0,3	109.14.550	4,00

*vom TÜV geprüfte Variante

BLACK BULL Rammschutz-Poller SWING

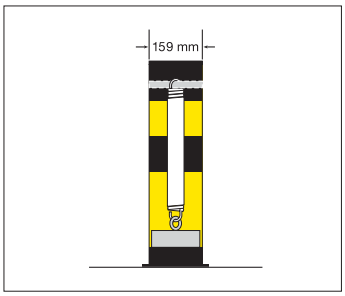

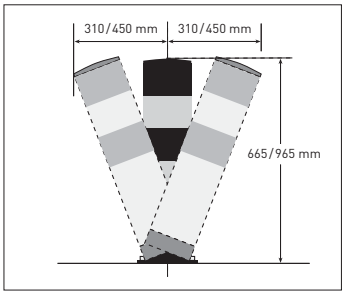

Die innenliegende Stahl-Spiralfeder absorbiert in Verbindung mit dem elastischen Puffer aus Polyurethan die auftretenden Anfahrkräfte (progressive Kraftaufnahme).
Minimiert Beschädigungen am Poller und am Fahrzeug (Stapler, LKW). Schützt Roll- und Brandschutztore, Übergänge an Fahrwegen, Rampen, Zufahrten.
Der flexible Poller aus Gütestahl neigt sich bis max. 25° (ca. 310 mm) und stellt sich automatisch in die Ausgangsposition zurück.

Ausführung: 159 mm Ø
4,5 mm Wandstärke
Bodenplatte: 270 mm Ø x 10 mm

- Für innen und außen
- Aus Gütestahl
- Rückfedernd
- Energie absorbierend
- Minimiert Schäden

Oberflächenbehandlung:
- Für den Außeneinsatz: feuerverzinkt und gelb kunststoffbeschichtet, mit schwarzen Signalstreifen
- Für den Inneneinsatz: gelb kunststoffbeschichtet, mit schwarzen Signalstreifen

Der Poller ist zum Aufdübeln – auf Wunsch mit Bodenrohr zum Einbetonieren.

Ausführung	Abmessung (mm) H x Ø	Versandgew. kg/St.	Artikel	€/St.
kunststoffbeschichtet	665 x 159	18	199.23.867	330,00
feuerverzinkt und kunststoffbeschichtet			199.28.165	396,00
kunststoffbeschichtet	965 x 159	26	199.25.732	374,00
feuerverzinkt und kunststoffbeschichtet			199.27.906	448,00

BLACK BULL Rammschutz-Poller SWING *drehbar*

Basiert technisch auf dem nachgebenden Rammschutz-Poller SWING. Zusätzlich drehbar durch eine massive Stahl-Bodenplatte mit sechs eingelassenen Kugellagern.

Auftretende Kräfte werden somit doppelt absorbiert: seitliche Kräfte durch Drehen und frontale Kräfte durch das Nachgeben des Pollers. Reduziert Beschädigungen auf ein Minimum.
Schützt Roll- und Brandschutztore, Übergänge an Fahrwegen, Rampen etc.

Der flexible Poller aus Gütestahl neigt sich bis max. 25° (ca. 310 mm) und stellt sich automatisch in die Ausgangsposition zurück.

- Für innen
- Aus Gütestahl
- Energie absorbierend
- Nachgebend und drehbar
- Rückfedernd

Ausführung: 159 mm Ø
4,5 mm Wandstärke
Bodenplatte: 270 mm Ø x 10 mm

Oberflächenbehandlung:
- Für den Inneneinsatz: gelb kunststoffbeschichtet, mit schwarzen Signalstreifen

Der Poller ist zum Aufdübeln – auf Wunsch mit Bodenrohr zum Einbetonieren.

Ausführung	Abmessung (mm) H x Ø	Versandgew. kg/St.	Artikel	€/St.
kunststoffbeschichtet	700 x 159	36	199.22.128	527,00
	1.000 x 159	42	199.25.417	571,00

Bodenrohr zum Einbetonieren, inkl. Schrauben, Platte 270 mm Ø x 10 mm, Rohr 76 mm Ø	5	199.25.395	76,00
Durchsteckanker 12/120 (für Beton), S. 28 (4 St. pro Poller)	0,3	109.24.665	3,00
Universaldübel S12 mit Schraube 8/100 (für Bitumen), S. 28 (4 St. pro Poller)	0,2	109.17.393	2,40

- Für innen und außen
- Mit zusätzlichem Knieholm
- Vier Befestigungsvarianten
- Verschiedene Breiten

MORION Schutzbügel
48 mm

Stahl-Schutzbügel zum Sichern von Gefahrenzonen. Für innen und außen. Zur Absicherung von Personenverkehr, Maschinenschutz, Abtrennung von gefahrgeneigten Arbeitsbereichen.

Gebogenes Stahlrohr mit zusätzlichem Knieholm. Mit Signalstreifen (200 mm).

Oberflächenbehandlung:
- Für den Außeneinsatz: feuerverzinkt und gelb kunststoffbeschichtet, mit schwarzen Signalstreifen
- Für den Inneneinsatz: gelb kunststoffbeschichtet, mit schwarzen Signalstreifen

Ausführung: 48 mm Ø
2 mm Wandstärke

Befestigungsvarianten:
Zum Aufdübeln:
Bodenplatte: 160 x 70 x 10 mm

Zur festen Wandmontage:
Mittels seitlich angeschweißten Laschen an vertikalen Flächen anschraubbar

Zum Einbetonieren:
Entspricht der Variante „herausnehmbare Wandmontage (ohne Einsteckhülsen)“.

Zum Herausnehmen:
In Kombination mit zwei Einsteckhülsen (Zubehör) auch herausnehmbar.

Auf Wunsch nur feuerverzinkt sowie Sonderlängen oder Sonderfarben lieferbar.

Tür für Schutzbügel siehe S. 37

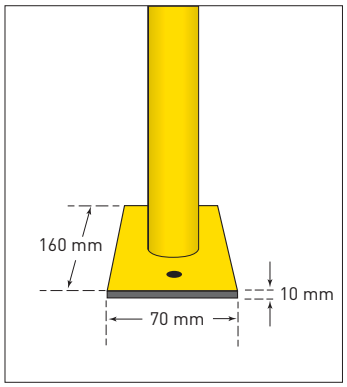

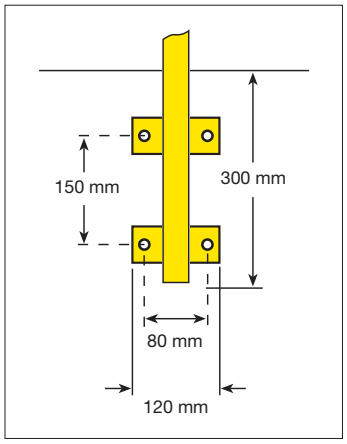

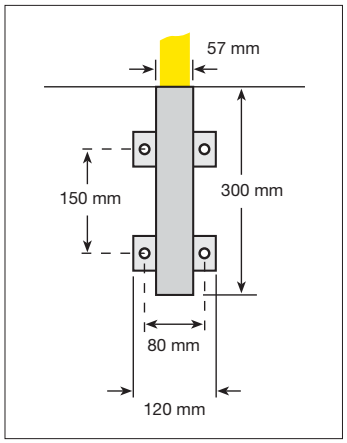

Ausführung	Abmessung (mm) H x B	Oberfläche	Versandgew. kg/St.	Artikel	€/St.
Zum Aufdübeln mit Bodenplatte 160 x 70 x 10 mm	1.000 x 1.000	kunststoffbeschichtet	10	201.14.228	165,00
		feuerverzinkt und kunststoffbeschichtet		201.15.512	210,00
	1.000 x 1.500	kunststoffbeschichtet	12,5	201.15.794	182,00
		feuerverzinkt und kunststoffbeschichtet		201.17.982	248,00
	1.000 x 2.000	kunststoffbeschichtet	15	201.14.465	210,00
		feuerverzinkt und kunststoffbeschichtet		201.13.553	284,00
Durchsteckanker 12/120 (für Beton), S. 28 (4 Stück pro Bügel)			0,3	109.24.665	3,00
Universaldübel S12 mit Schraube 8/100 (für Bitumen), S. 28 (4 Stück pro Bügel)			0,2	109.17.393	2,40
Wandmontage	1.300 x 1.000	kunststoffbeschichtet	10,5	201.23.846	214,00
		feuerverzinkt und kunststoffbeschichtet		201.23.287	262,00
	1.300 x 1.500	kunststoffbeschichtet	13	201.21.475	242,00
		feuerverzinkt und kunststoffbeschichtet		201.27.174	304,00
	1.300 x 2.000	kunststoffbeschichtet	15,5	201.20.276	268,00
		feuerverzinkt und kunststoffbeschichtet		201.24.456	342,00
Durchsteckanker 12/120 (für Beton), S. 28 (8 Stück pro Bügel)			0,3	109.24.665	3,00
Universaldübel S12 mit Schraube 8/100 (für Bitumen), S. 28 (8 Stück pro Bügel)			0,2	109.17.393	2,40
Wandmontage (herausnehmbar) oder **zum Einbetonieren** (ohne Einsteckhülse)	1.300 x 1.000	kunststoffbeschichtet	10,5	201.25.003	169,00
		feuerverzinkt und kunststoffbeschichtet		201.20.059	218,00
	1.300 x 1.500	kunststoffbeschichtet	13	201.22.243	198,00
		feuerverzinkt und kunststoffbeschichtet		201.27.829	258,00
	1.300 x 2.000	kunststoffbeschichtet	15,5	201.21.658	224,00
		feuerverzinkt und kunststoffbeschichtet		201.21.335	292,00
Einsteckhülse (2 St. pro Bügel), 120/300		feuerverzinkt	2,5	201.27.454	38,80
Durchsteckanker 12/120 (für Beton), S. 28 (8 Stück pro Bügel)			0,3	109.24.665	3,00
Universaldübel S12 mit Schraube 8/100 (für Bitumen), S. 28 (8 Stück pro Bügel)			0,2	109.17.393	2,40

- Für innen und außen
- Zusätzlicher Knieholm
- Robuste Konstruktion

MORION Schutzbügel
60 mm

Stahl-Schutzbügel mit Knieholm, zum Sichern von Gefahrenzonen. Für innen und außen.

Vielfältige Einsatzmöglichkeiten:
Als Trennung von Laufwegen, Sicherung von gefahrgeneigten Bereichen, als Umlaufsperre.

Oberflächenbehandlung:
- Für den Außeneinsatz:
  feuerverzinkt,
  feuerverzinkt und weiß kunststoff-beschichtet mit roten Reflexstreifen,
  feuerverzinkt und gelb kunststoff-beschichtet mit schwarzen Signalstreifen
- Für den Inneneinsatz:
  weiß kunststoffbeschichtet mit roten Reflexstreifen,
  gelb kunststoffbeschichtet mit schwarzen Signalstreifen

Ausführung: 60 mm Ø
2 mm Wandstärke

Befestigungsvarianten:
- Zum Aufdübeln:
  Bodenplatte: 160 x 70 x 10 mm
- Zum Einbetonieren

Option: herausnehmbar mit einseitigem Dreikantschloss siehe S.147

Ausführung mit passender Tür siehe S. 37.

			feuerverzinkt		weiß-rot beschichtet	gelb-schwarz beschichtet		feuerverzinkt und weiß-rot beschichtet	feuerverzinkt und gelb-schwarz beschichtet	
Ausführung	Abmessung (mm) H x B	Versandgew. kg/St.	Artikel	€/St.	Artikel	Artikel	€/St.	Artikel	Artikel	€/St.
Zum Aufdübeln	1.000 x 1.000	16,5	201.29.045	246,00	201.28.374	201.23.679	210,00	201.25.647	201.27.967	282,00
	1.000 x 1.500	20,5	201.24.773	272,00	201.22.862	201.25.753	232,00	201.23.395	201.27.231	316,00
	1.000 x 2.000	24,5	201.23.416	316,00	201.23.326	201.27.286	272,00	201.27.952	201.26.905	366,00
Zum Einbetonieren	1.300 x 1.000	17,1	201.26.314	246,00	201.28.501	201.22.774	210,00	201.26.078	201.26.520	282,00
	1.300 x 1.500	21,2	201.21.606	272,00	201.29.033	201.24.601	232,00	201.26.437	201.25.180	316,00
	1.300 x 2.000	25,4	201.25.741	316,00	201.23.765	201.24.544	272,00	201.24.995	201.25.661	366,00
Durchsteckanker 12/120 (für Beton), S. 28 (4 St. pro Bügel)									109.24.665	3,00
Universaldübel S12 mit Schraube 8/100 (für Bitumen), S. 28 (4 St. pro Bügel)									109.17.393	2,40

MORION Schutzbügel *mit Tür*

Stahltür einschließlich Schutzbügel.
Tür mit eingeschweißter Schutzblende für erhöhte Stabilität, Sichtbarkeit und zum Aufkleben von (Warn-)Hinweisen.

Die Befestigung am 48er- oder 60er-Schutzbügel erfolgt mittels vormontiertem Adapterwinkel.

Die Tür kann wahlweise manuell oder per Gasdruckfeder geöffnet bzw. geschlossen werden. Die einzigartige Beschlagtechnik ermöglicht einen Türanschlag rechts oder links und eine Tür-Öffnung (90°) nach innen oder außen.

Oberflächenbehandlung:
Gelb kunststoffbeschichtet

Option: Nachträgliche Montage möglich (2 Bohrlöcher bauseits notwendig).

Abmessung der Tür siehe S. 23.

- Für innen
- Für 48er- und 60er-Ausführung
- Manuell oder selbstschließend

Gesamtbreite: 1.920 mm

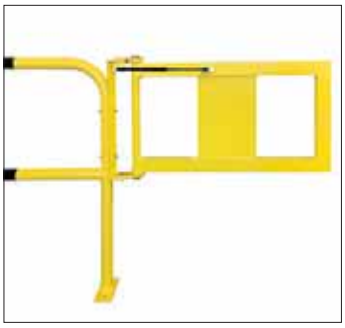

	Ausführung	Abmessungen (mm) Ø x H x B	Versandgewicht kg/St.	Artikel	€/St.
Schutzbügel, nur beschichtet, mit vormontiertem Adapter zur Türaufhängung und Tür	manuell	48 x 1.000 x 1.920	22,5	201.22.589	505,50
		60 x 1.000 x 1.920	28	201.25.603	550,50
	mit GDF	48 x 1.000 x 1.920	22,8	201.21.134	597,60
		60 x 1.000 x 1.920	28,3	201.28.583	642,60
Durchsteckanker 12/120 (für Beton), S. 28 (4 St. pro Bügel)				109.24.665	3,00
Universaldübel S12 mit Schraube 8/100, S. 28 (4 St. pro Bügel)				109.17.393	2,40

MORION Schutzbügel *Small*

Kostengünstiger, leichter Stahl-Schutzbügel für den Innenbereich.
Zur Trennung von Arbeitsbereichen im Betrieb und Lager. Zum Schutz von Maschinen, zum Sichern von Laufwegen.

Gebogenes Stahlrohr mit zusätzlichem Knieholm.

Zum Aufdübeln.

Ausführung: 40 mm Ø
1,5 mm Wandstärke
Bodenplatte: 150 x 150 x 6 mm

Oberflächenbehandlung:
Für den Inneneinsatz:
gelb kunststoffbeschichtet, mit schwarzen Signalstreifen (150 mm)

- Für innen
- Mit zusätzlichem Knieholm
- Verschiedene Breiten
- Preisgünstig

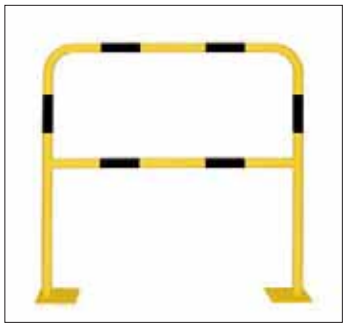

Ausführung	Abmessung (mm) H x B	Versandgew. kg/St.	Artikel	€/St.
Zum Aufdübeln mit Bodenplatte 150 x 150 x 6 mm	1.000 x 1.000	9	201.24.623	144,00
	1.000 x 1.500	11	201.28.976	179,00
	1.000 x 2.000	13	201.25.587	204,00
Durchsteckanker 12/120 (für Beton), S. 28 (8 Stück pro Bügel)		0,3	109.24.665	3,00
Universaldübel S12 mit Schraube 8/100, S. 28 (8 St. pro Bügel)		0,2	109.17.393	2,40

- Für innen und außen
- Hochwertiger Stahl
- Keine Schweißnähte
- Hält harte Stöße ab
- Verschiedene Höhen und Breiten
- TÜV-geprüft nach DGUV 108-007

BLACK BULL Rammschutz-Bügel

Aus einem Stück gebogen – keine Schweißnähte.

Hochbelastbare Schutzbügel aus Gütestahl. Beugen wirkungsvoll Anfahrschäden vor, sichern Inventar, Verkehrswege und Arbeitsbereiche.

Die Schutzbügel trennen verschiedene Verkehrswege (z.B. Stapler- und Personenverkehr), schützen Maschinen, Pfeiler, Stützen, Säulen, Regale, (Roll-) Tore, Laderampen etc.

Rammschutz-Bügel kunststoffbeschichtet				
Ausführung	Abmessung (mm) H x B	Versandgew. kg/St.	Artikel	€/St.
gelb, mit Bodenplatte	350 x 375	10	195.15.621	109,00
gelb, schwarze Streifen, mit Bodenplatte	350 x 750	12	195.14.450	123,00
	350 x 1.000	13	195.14.589	134,00
	350 x 2.000	17	195.29.703	204,00
	600 x 750	14	195.18.515	145,00
	600 x 1.000	16	195.18.943	155,00
	600 x 2.000	19	195.23.098	226,00
	1.200 x 750	20	195.19.573	182,00
	1.200 x 1.000	22	195.17.903	196,00
	1.200 x 2.000	25,5	195.21.170	270,00
Durchsteckanker 12/120 (für Beton), S. 28 (8 Stück pro Bügel)		0,3	109.24.665	3,00
Universaldübel S12 mit Schraube 8/100 (für Bitumen), S. 28 (8 Stück pro Bügel)		0,2	109.17.393	2,40

TÜV NORD
TÜV NORD CERT GmbH
Baumuster geprüft
Freiwillige Zertifizierung

32.000 N *

* Max. Kraftaufnahme; für Details bitte Datenblatt anfordern.

Ausführung: 76 mm Ø
3 mm Wandstärke
Bodenplatte: 160 x 140 x 10 mm

Die Rammschutz-Bügel werden aufgedübelt. Auf Wunsch zum Einbetonieren lieferbar.

Oberflächenbehandlung:

- Für den Inneneinsatz:
  gelb kunststoffbeschichtet,
  mit schwarzen Signalstreifen
- Für den Außeneinsatz:
  feuerverzinkt und
  gelb kunststoffbeschichtet,
  mit schwarzen Signalstreifen

Option:
Mit Konterplatte zum Einbetonieren
(zum Verschrauben mit dem Bügel)

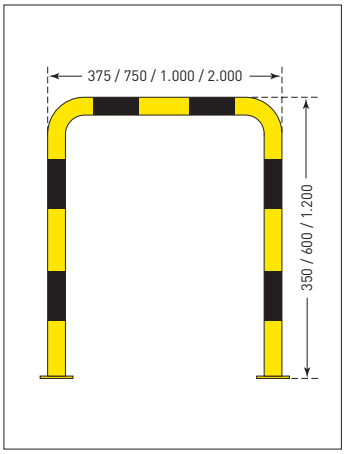

Rammschutz-Bügel feuerverzinkt und kunststoffbeschichtet				
Ausführung	Abmessung (mm) H x B	Versandgew. kg/St.	Artikel	€/St.
gelb, mit Bodenplatte	350 x 375	10	195.18.233	149,00
gelb, schwarze Streifen, mit Bodenplatte	350 x 750	12	195.16.265	169,00
	350 x 1.000	13	195.13.499	186,00
	350 x 2.000	17	195.22.846	258,00
	600 x 750	14	195.17.623	192,00
	600 x 1.000	16	195.19.157	206,00
	600 x 2.000	19	195.28.325	290,00
	1.200 x 750	20	195.17.296	240,00
	1.200 x 1.000	22	195.18.822	258,00
	1.200 x 2.000	25,5	195.28.003	350,00
Konterplatte zum Einbetonieren inkl. Schrauben	160 x 140 x 10 mm Länge: 330 mm	4	195.28.577	36,60
Durchsteckanker 12/120 (für Beton), S. 28 (8 Stück pro Bügel)		0,3	109.24.665	3,00
Universaldübel S12 mit Schraube 8/100 (für Bitumen), S. 28 (8 Stück pro Bügel)		0,2	109.17.393	2,40

- Für innen und außen
- Hochwertiger Stahl
- Flexibler Schutzbügel
- UV-beständiges Federelement
- Verschiedene Höhen und Breiten
- Bodenschonend
- TÜV-geprüft nach DGUV 108-007

BLACK BULL Rammschutz-Bügel *SWING*

Die Standardausführung der Black Bull Rammschutz-Bügel wird mit zusätzlichen Polyurethan-Federelementen ausgerüstet. Das UV-beständige und dauerelastische PU-Element absorbiert die auf den Bügel wirkenden Kräfte.

- Nachgebender, flexibler Schutzbügel
- Neigung: maximal 10°
- Minimiert Anfahr- und Reparaturschäden
- Keine ausgerissenen Dübel

Ausführung: 76 mm Ø
3 mm Wandstärke
Bodenplatte: 160 x 140 x 10 mm

Maximale Neigung:
55 mm bei Höhe 390 mm
95 mm bei Höhe 640 mm
190 mm bei Höhe 1.240 mm

Oberflächenbehandlung:

- Für den Außeneinsatz: feuerverzinkt und gelb kunststoffbeschichtet, mit schwarzen Signalstreifen
- Für den Inneneinsatz: gelb kunststoffbeschichtet, mit schwarzen Signalstreifen

Befestigung mit Verbundankern (Zubehör: Set für 8 Bohrlöcher)

Nachrüstbar: Bereits installierte Rammschutz-Bügel können nachgerüstet werden – ein erneutes Verdübeln ist notwendig.

Kunststoffbeschichtet				
Ausführung	Abmessung (mm) H x B	Versandgew. kg/St.	Artikel	€/St.
gelb, mit Bodenplatte	390 x 375	10,6	196.21.558	149,20
gelb, schwarze Streifen, mit Bodenplatte	390 x 750	12,6	196.23.927	163,20
	390 x 1.000	13,6	196.20.479	174,20
	390 x 2.000	17,6	196.23.138	244,20
	640 x 750	14,6	196.27.339	185,20
	640 x 1.000	16,6	196.29.617	195,20
	640 x 2.000	19,6	196.28.884	266,20
	1.240 x 750	20,6	196.21.978	222,20
	1.240 x 1.000	22,6	196.21.739	236,20
	1.240 x 2.000	26,1	196.27.054	310,20

Feuerverzinkt und kunststoffbeschichtet				
Ausführung	Abmessung (mm) H x B	Versandgew. kg/St.	Artikel	€/St.
gelb, mit Bodenplatte	390 x 375	10,6	196.24.195	189,20
gelb, schwarze Streifen, mit Bodenplatte	390 x 750	12,6	196.28.870	209,20
	390 x 1.000	13,6	196.28.678	226,20
	390 x 2.000	17,6	196.29.639	298,20
	640 x 750	14,6	196.26.638	232,20
	640 x 1.000	16,6	196.21.658	246,20
	640 x 2.000	19,6	196.20.921	330,20
	1.240 x 750	20,6	196.23.976	280,20
	1.240 x 1.000	22,6	196.29.532	298,20
	1.240 x 2.000	26,1	196.22.922	390,20

Befestigungsset (für 8 Bohrlöcher)	10/170	2,0	109.20.858	35,55

- Für innen und außen
- Hochwertiger Stahl
- Extrem belastbar
- Keine Schweißnähte
- Hält härteste Stöße ab
- Verschiedene Höhen und Breiten
- TÜV-geprüft nach DGUV 108-007

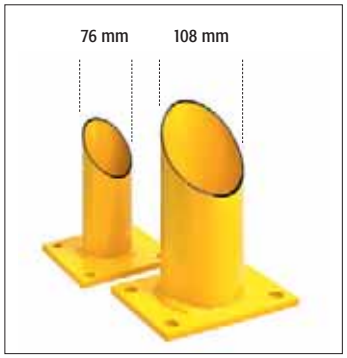

BLACK BULL Rammschutz-Bügel *XL*

BLACK BULL

TÜV NORD – TÜV NORD CERT GmbH – Baumuster geprüft – Fortlaufende Zertifizierung

48.000 N *

* Max. Kraftaufnahme;
für Details bitte Datenblatt anfordern.

Extrem belastbarer Rohrbügel aus Gütestahl zum Schutz vor Anfahrschäden. Sichert besonders wichtige oder empfindliche Einrichtungen (z.B. Pfeiler, Stützen, Säulen, Leitungen, Gebäudeteile etc.).

Ausführung: 108 mm Ø
3,6 mm Wandstärke
Bodenplatte: 200 x 140 x 10 mm

Oberflächenbehandlung:
- Für den Außeneinsatz: feuerverzinkt und gelb kunststoffbeschichtet, mit schwarzen Signalstreifen
- Für den Inneneinsatz: gelb kunststoffbeschichtet, mit schwarzen Signalstreifen

Die Rammschutz-Bügel XL werden aufgedübelt. Auf Wunsch zum Einbetonieren lieferbar.

Kunststoffbeschichtet				
Ausführung	Abmessung (mm) H x B	Versandgew. kg/St.	Artikel	€/St.
gelb, mit Bodenplatte	600 x 650	17,5	195.23.294	296,00
gelb, schwarze Streifen, mit Bodenplatte	600 x 1.000	22	195.20.048	320,00
	600 x 1.500	27,5	195.28.885	356,00
	600 x 2.000	33,5	195.22.648	404,00
	1.200 x 650	31	195.26.829	394,00
	1.200 x 1.000	35	195.23.519	418,00
	1.200 x 1.500	40,5	195.25.036	460,00
	1.200 x 2.000	46,5	195.23.300	492,00

Feuerverzinkt und kunststoffbeschichtet				
Ausführung	Abmessung (mm) H x B	Versandgew. kg/St.	Artikel	€/St.
gelb, mit Bodenplatte	600 x 650	17,5	195.22.231	382,00
gelb, schwarze Streifen, mit Bodenplatte	600 x 1.000	22	195.23.338	420,00
	600 x 1.500	27,5	195.28.652	470,00
	600 x 2.000	33,5	195.20.481	536,00
	1.200 x 650	31	195.27.565	516,00
	1.200 x 1.000	35	195.26.554	554,00
	1.200 x 1.500	40,5	195.26.278	612,00
	1.200 x 2.000	46,5	195.28.961	664,00

Durchsteckanker für XL (Betonböden), (8 Stück pro Bügel)	16/125	0,3	109.14.550	4,00

BLACK BULL
Rammschutz-Bügel *zum Wegnehmen*

Hochbelastbarer Schutzbügel aus Gütestahl zum Wegnehmen mittels besonderer Bodenplatte.
Sperrt bzw. gibt vorübergehend Zuwege und Regalgänge frei.

Erspart das aufwändige Demontieren von festen Rammschutz-Bügeln.
Auch geeignet für Bereiche mit hohem „Beschädigungsrisiko", da leicht austauschbar. Zum Aufdübeln.

Ausführung: 76 mm Ø
3 mm Wandstärke
Bodenplatte: 160 x 140 x 15 mm

- Für innen
- Hochwertiger Stahl
- Zum Wegnehmen
- Einfache Montage/Demontage

Montage: Die beiden massiven Stahlplatten werden aufgedübelt.
Der separate Rohrbügel wird eingesetzt, nach hinten verschoben und fixiert.
Zusätzlich wird ein Formstück eingelegt, das die Einlassöffnung abdeckt und vor Schmutz schützt.

Oberflächenbehandlung:
gelb kunststoffbeschichtet, mit schwarzen Signalstreifen

Abmessung (mm) H x B	Versandgew. kg/St.	Artikel	€/St.
350 x 750	12,5	196.15.471	216,00
350 x 1.000	13,5	196.17.299	228,00
600 x 750	14,5	196.17.689	250,00
600 x 1.000	16,5	196.19.365	262,00
Durchsteckanker 12/120 (für Beton), S. 28 (8 Stück pro Bügel)	0,3	109.24.665	3,00
Universaldübel S12 mit Schraube 8/100 (für Bitumen), S. 28 (8 Stück pro Bügel)	0,2	109.17.393	2,40

BLACK BULL
Rammschutz-Bügel *mit Unterfahrschutz*

Hochbelastbarer Schutzbügel aus Gütestahl für den Innenbereich mit integriertem Unterfahrschutz.

Verhindert das gefährliche Einfädeln der Staplergabeln in Regalbereiche oder andere schützenswerte Einrichtungen.

Mit 4 mm starker Stahlplatte. Zum Aufdübeln.

Ausführung: 76 mm Ø
3 mm Wandstärke
Bodenplatte: 160 x 140 x 10 mm

Höhe des Unterfahrschutzes:
150 oder 400 mm

- Für innen
- Hochwertiger Stahl
- Zusätzliche Stahlplatte
- Hält harte Stöße ab

Oberflächenbehandlung:
gelb kunststoffbeschichtet, mit schwarzen Signalstreifen

Höhe Unterfahrschutz (mm)	Abmessung (mm) H x B	Versandgew. kg/St.	Artikel	€/St.
150	350 x 750	14,5	196.16.857	193,00
	350 x 1.000	17,5	196.15.132	206,00
400	600 x 750	24	196.17.125	270,00
	600 x 1.000	29	196.17.619	298,00
Durchsteckanker 12/120 (für Beton), S. 28 (8 Stück pro Bügel)		0,3	109.24.665	3,00
Universaldübel S12 mit Schraube 8/100 (für Bitumen), S. 28 (8 Stück pro Bügel)		0,2	109.17.393	2,40

- Für innen und außen
- Hochwertiger Stahl
- Schützt Ecken
- Hält harte Stöße ab

BLACK BULL Eck-Rammschutz-Bügel

BLACK BULL

Dreibeinige „Eck-Variante" der 76er-Rammschutz-Bügel. Beugen wirkungsvoll Anfahrschäden vor, sichern Inventar, Verkehrswege und Arbeitsbereiche. Die Eck-Bügel schützen Maschinen, Pfeiler, Stützen, Säulen, Regale etc.

Ausführung: 76 mm Ø
3 mm Wandstärke
Seitenlänge: 600 mm
Bodenplatte: 160 x 140 x 10 mm

Eck-Rammschutz-Bügel werden aufgedübelt. Auf Wunsch zum Einbetonieren lieferbar.

Oberflächenbehandlung:
- Für den Außeneinsatz: feuerverzinkt und beschichtet
- Für den Inneneinsatz: kunststoffbeschichtet

Farben:
- gelb mit schwarzen Signalstreifen
- weiß mit roten Signalstreifen

			kunststoffbeschichtet		feuerverzinkt und kunststoffbeschichtet	
Abmessung (mm) H x B x T	Versandgewicht kg/St.	Farbe	Artikel	€/St.	Artikel	€/St.
350 x 600 x 600	20	gelb-schwarz	195.13.241	222,00	195.14.708	314,00
		rot-weiß	195.28.711		195.24.042	
600 x 600 x 600	24	gelb-schwarz	195.14.637	260,00	195.17.083	374,00
		rot-weiß	195.27.199		195.28.676	
1.200 x 600 x 600	34	gelb-schwarz	195.17.512	332,00	195.13.874	452,00
		rot-weiß	195.27.817		195.20.484	

Durchsteckanker 12/120 (für Beton), S. 28 (12 Stück pro Bügel)	109.24.665	3,00
Universaldübel S12 mit Schraube 8/100 (für Bitumen), S. 28 (12 Stück pro Bügel)	109.17.393	2,40

BLACK BULL
Eck-Rammschutz-Bügel *mit Unterfahrschutz*

Hochbelastbarer Schutzbügel aus Gütestahl für den Innenbereich mit integriertem Unterfahrschutz.

Verhindert das gefährliche Einfädeln der Staplergabeln in Regalbereiche oder andere schützenswerte Einrichtungen.

Mit 4 mm starker Stahlplatte. Zum Aufdübeln.

Ausführung: 76 mm Ø
3 mm Wandstärke
Bodenplatte: 160 x 140 x 10 mm

Höhe des Unterfahrschutzes:
150 oder 400 mm

- Für innen
- Hochwertiger Stahl
- Zusätzliche Stahlplatte
- Hält harte Stöße ab

Oberflächenbehandlung:
gelb kunststoffbeschichtet, mit schwarzen Signalstreifen

Höhe Unterfahrschutz (mm)	Abmessung (mm) H x B x T	Versandgew. kg/St.	Artikel	€/St.
150	350 x 600 x 600	22	196.22.305	322,00
400	600 x 600 x 600	34	196.27.835	412,00
Durchsteckanker 12/120 (für Beton), S. 28 (12 Stück pro Bügel)		0,3	109.24.665	3,00
Universaldübel S12 mit Schraube 8/100 (für Bitumen), S.28 (12 Stück pro Bügel)		0,2	109.17.393	2,40

BLACK BULL
Eck-Rammschutz-Bügel *XL*

Dreibeinige „Eck-Variante“ der 108er-Rammschutz-Bügel XL.

Sichert besonders wichtige oder empfindliche Einrichtungen (z.B. Pfeiler, Stützen, Säulen, Leitungen, Gebäudeteile etc.). Massiver Schutz von Inventar, Arbeits- und Verkehrsbereichen.

Ausführung: 108 mm Ø
3,6 mm Wandstärke
Seitenlänge: 900 mm
Bodenplatte: 200 x 140 x 10 mm

Oberflächenbehandlung:
- Für den Außeneinsatz:
  feuerverzinkt und gelb kunststoffbeschichtet, mit schwarzen Signalstreifen
- Für den Inneneinsatz:
  gelb kunststoffbeschichtet, mit schwarzen Signalstreifen

- Für innen und außen
- Hochwertiger Stahl
- Extrem belastbar
- Schützt Ecken
- Hält härteste Stöße ab

Die Eck-Rammschutz-Bügel XL werden aufgedübelt. Auf Wunsch zum Einbetonieren lieferbar.

Ausführung	Abmessung (mm) H x B x T	Versandgew. kg/St.	Artikel	€/St.
kunststoffbeschichtet	600 x 900 x 900	42	195.23.857	542,00
feuerverzinkt und kunststoffbeschichtet			195.27.689	724,00
kunststoffbeschichtet	1.200 x 900 x 900	55	195.27.431	662,00
feuerverzinkt und kunststoffbeschichtet			195.23.796	880,00
Durchsteckanker (Betonböden), 16/125 (12 Stück pro Bügel)		0,4	109.14.550	4,00

- Für innen
- Massiver Stahl
- Unverwüstlich
- Verschiedene Höhen
- TÜV-geprüft nach DGUV 108-007

BLACK BULL Anfahrschutz

Anfahrschutz-Elemente sind vorgeschrieben für ortsfeste Regale in Verbindung mit Flurförderzeugen, sofern diese nicht spurgebunden sind.

Schützt Regal-Stützen im Eck- und Durchfahrtsbereich.

Auch einsetzbar als Anfahrschutz für Lagereinrichtungen, Maschinengitter, Trennwandsysteme. Zum Aufdübeln.

Gestaltung gemäß Sicherheitsrichtlinie DGUV-Regel 108-007 (bisher BGR 234) und ASR A1.3/5.2 (bisher DIN 4844). Entspricht DIN EN 15512.

Varianten:
- Winkel: zweiseitiger Schutz
- U-Profil: dreiseitiger Schutz

Oberflächenbehandlung:
gelb kunststoffbeschichtet, mit schwarzen Signalstreifen

Hinweis:
Laut DIN EN 15512 wird eine Höhe des Anfahrschutzes von 400 mm gefordert.

Ausführung	Anzahl erforderl. Dübel	Abmessungen (mm) H x SL x Stärke	Versandgew. kg/St.	Artikel	€/St.
Winkel 400	4	400 x 160 x 5	8	197.15.928	47,40
		400 x 160 x 6	9	197.13.182	59,50
Winkel 800		800 x 160 x 6	16	197.14.605	108,00
Winkel 1.200		1.200 x 160 x 6	22	197.18.380	155,00
U-Profil 400	6	400 x 160 x 5	10	197.28.897	70,50
		400 x 160 x 6	11	197.18.365	82,50
U-Profil 800		800 x 160 x 6	20	197.28.189	137,00
U-Profil 1.200		1.200 x 160 x 6	26	197.88.004	188,00
Durchsteckanker 12/120 (für Beton), S. 28			0,3	109.24.665	3,00
Universaldübel S12 mit Schraube 8/100 (für Bitumen), S. 28			0,2	109.17.393	2,40

- Für innen
- Boden schonend
- Hoch belastbar
- Stark dämpfend
- TÜV-geprüft nach DGUV 108-007

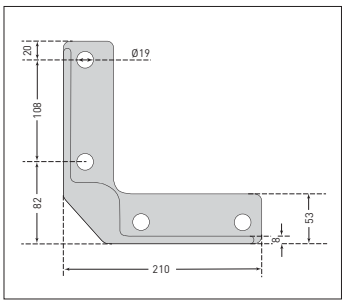

BLACK BULL Anfahrschutz *SWING*

Extrem belastbarer Anfahrschutzwinkel aus Stahl, der mit einem zusätzlichen Dämpfungselement aus Polyurethan ausgerüstet wird. Das stabile PU-Element mit seitlichen Schutzkanten absorbiert auftreffende Kräfte und schützt den Boden.

Anfahrschutzwinkel gelb kunststoffbeschichtet mit schwarzen Signalstreifen für den Inneneinsatz.
Das schwarze Dämpfungselement ist UV-beständig und dauerelastisch.

- Keine ausgerissenen Dübel
- Minimiert Anfahrschäden
- Neigung: ca. 45/90 mm
- Neigungswinkel: 6,5°

Einfache Montage:
Anfahrschutzwinkel und 30 mm hohes Dämpfungselement (Gesamthöhe 430/830 mm) ausrichten und aufdübeln

Oberflächenbehandlung:
gelb kunststoffbeschichtet,
mit schwarzen Signalstreifen

Nachrüstbar:
Bereits installierte *BLACK* BULL Anfahrschutzwinkel können nachgerüstet werden – ein erneutes Verdübeln ist notwendig.

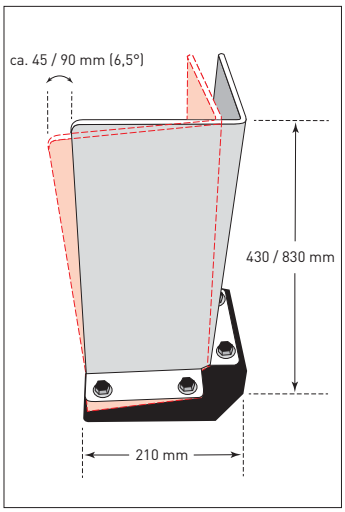

Winkel mit Dämpfungselement	Anzahl erforderl. Dübel	Abmessungen (mm) (H x SL x Stärke)	Versandgew. kg/St.	Artikel	bei Abnahme von €/St.
Winkel 400	4	430 x 160 x 5	8,5	197.25.180	1 St. 88,50 6 St. 85,00 12 St. 79,50
Winkel 800		830 x 160 x 6	16,5	197.25.566	1 St. 132,00 6 St. 129,00 12 St. 119,00

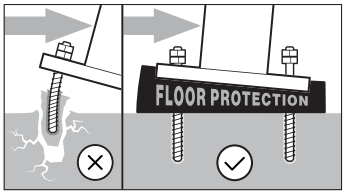

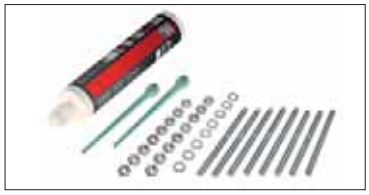

Befestigungsset (für 8 Bohrlöcher)			
Abmessung (mm) Ø x L	Versandgew. kg/St.	Artikel	€/St.
10/170	2	109.20.858	35,55

BLACK BULL Anfahrschutz *mit Leitrolle*

Anfahrschutz-Elemente sind vorgeschrieben für ortsfeste Regale in Verbindung mit Flurförderzeugen, sofern diese nicht spurgebunden sind.

Die vertikal fixierte Rolle leitet einen Großteil der seitlich eintreffenden Kräfte ab. Erhöht die Lebensdauer, dämpft und reduziert die Stöße. Schont den Boden. Schützt somit optimal Regal-Stützen im Eck- und Durchfahrtsbereich.

Zum Aufdübeln.
Polyamid-Rolle: 110 mm hoch, schwarz
Anbringung: 75 mm über Flur

Oberflächenbehandlung:
gelb kunststoffbeschichtet, mit schwarzen Signalstreifen

Varianten:
- Winkel: zweiseitiger Schutz mit 1 Leitrolle
- U-Profil: dreiseitiger Schutz mit 2 Leitrollen

- Für innen
- Massiver Stahl
- Unverwüstlich
- Mit 1 oder 2 Leitrollen

Gestaltung gemäß Sicherheitsrichtlinie DGUV-Regel 108-007 (bisher BGR 234) und ASR A1.3/5.2 (bisher DIN 4844).

Ausführung	Abmessung (mm) H x SL x Stärke	Versandgew. kg/St.	Artikel	€/St.
Winkel Anzahl Dübel = 4	400 x 160 x 6	9	197.22.542	99,50
U-Profil Anzahl Dübel = 6	400 x 160 x 6	12	197.22.021	127,00

Durchsteckanker 12/120 (für Beton), S. 28	0,3	109.24.665	3,00
Universaldübel S12 mit Schraube 8/100 (für Bitumen), S. 28	0,2	109.17.393	2,40

BLACK BULL Leitbord

Häufig werden Lager-, Brandschutztüren und -tore beschädigt. Ursache: In der Sperrfläche im Rückfahrraum wurden Paletten/Gitterboxen abgestellt. Auch durch Staplerfahrer, die in diesen Bereich einfahren, während sich das Tor öffnet, können Schäden verursacht werden.

Dieser massive Stahlwinkel zum Aufdübeln sichert kritische Sperrflächen und vermeidet teure Instandsetzungen. Mit abgerundeten Ecken und Gehrungsschnitt (45°) für Winkelmontage.

Oberflächenbehandlung:
gelb kunststoffbeschichtet

- Für innen
- Massiver Stahlwinkel
- Schützt Sperrflächen
- Zwei Wandstärken

Abmessung (mm) H x L x T	Stärke (mm)	Versandgew. kg/St.	Artikel	€/St.
150 x 800 x 100 Anzahl Dübel = 5	6	10,5	197.24.121	84,00
	10	16	197.17.683	148,00
150 x 1.200 x 100 Anzahl Dübel = 7	6	14,5	197.29.576	124,00
	10	24	197.13.775	172,00

Durchsteckanker 12/120 (für Beton), S. 28	0,3	109.24.665	3,00
Universaldübel S12 mit Schraube 8/100 (für Bitumen), S. 28	0,2	109.17.393	2,40

- Für innen
- Aus Stahl
- Für alle Regalbreiten
- Schutzblenden verstellbar
- Einfache Montage

BLACK BULL Regalschutz-Planke *A*

Die Regalschutz-Planke aus Stahl ist speziell entwickelt zum stirnseitigen Schutz von Regalen vor Anfahrschäden durch Stapler- und Rangierverkehr.

Die Schutzblenden sind in der Breite variabel einstellbar. Schwarze Streifen erhöhen die Sichtbarkeit.

Für Einfach- und Doppelregalreihen.

Oberflächenbehandlung:
gelb kunststoffbeschichtet, mit schwarzen Signalstreifen

Einfache Montage:
Standpfosten aufdübeln, Planke (C-Profil) mittels Verbindungselement mit Pfosten verschrauben.
Schutzblende (350 x 300 x 4 mm) mit Klemmbacken an der gewünschten Stelle festschrauben.

Standpfosten:	465 x 80 x 80 mm, 3 mm Wandstärke, Kappe schwarz
Bodenplatte:	380 x 140 x 10 mm (Set 900) 160 x 140 x 10 mm (Set 1.700/2.300)
Schutz-Planke:	C-Profil, 100 x 40 mm, 3 mm Wandstärke

Einfachregal-Set A 900
- ausziehbar bis 1.300 mm:
1 Doppel-Pfosten, 2 Planken 900 mm, 2 Schutzblenden

Doppelregal-Set A 1.700
- ausziehbar bis 2.100 mm:
2 Standpfosten, 2 Planken 1.700 mm, 2 Schutzblenden

Doppelregal-Set A 2.300
- ausziehbar bis 2.700 mm:
3 Standpfosten, 2 Planken 2.300 mm, 2 Schutzblenden

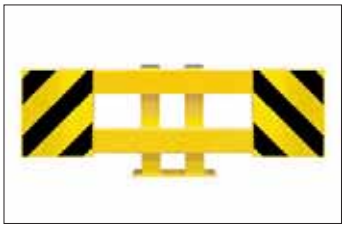

Ausführung	Anzahl erforderl. Dübel	Abmessungen (mm) H x B x T	Versandgew. kg/St.	Artikel	€/St.
Einfachregal-**Set A 900**	4	465 x 900 – 1.300 x 160	31	198.25.566	596,00
Doppelregal-**Set A 1.700**	8	465 x 1.700 – 2.100 x 160	44	198.24.401	674,00
Doppelregal-**Set A 2.300**	12	465 x 2.300 – 2.700 x 160	58	198.22.991	860,00
Durchsteckanker 12/120 (für Beton), S. 28			0,3	109.24.665	3,00
Universaldübel S12 mit Schraube 8/100 (für Bitumen), S. 28			0,2	109.17.393	2,40

- Für innen
- Aus Stahl
- Höhe Anfahrschutzwinkel 500 mm
- Für alle Regalbreiten
- Breiten verstellbar
- Einfache Montage
- TÜV-geprüft nach DGUV 108-007

BLACK BULL
Regalschutz-Planke *B*

Die Regalschutz-Planke aus Stahl ist speziell entwickelt zum stirnseitigen Schutz von Regalen und Regalstützen vor Anfahrschäden durch Stapler- und Rangierverkehr.

Die besondere Formgebung der Anfahr-Schutzwinkel schützt die vorderen Regalpfosten und erlaubt das seitliche Einschieben von zwei Stahl-Planken (C-Profil).
Die 300 mm breiten Schutzwinkel lassen ein Verschieben der Planken von bis zu 200 mm je Schutzwinkel zu. Somit kann jedes Planken-Set in der Breite bis zu 400 mm individuell angepasst werden. Schwarze Streifen erhöhen die Sichtbarkeit.

Ein Planken-Set B besteht aus zwei Anfahrschutzwinkeln (H x B x T 500 x 300 x 190 mm, 4 mm Materialstärke), zwei Planken (C-Profil, 100 x 40 x 3 mm) und vier Klemmstücken.

Oberflächenbehandlung:
gelb kunststoffbeschichtet, mit schwarzen Signalstreifen

Einfache Montage:
Anfahrschutzwinkel aufdübeln, beide Planken einschieben, zweiten Schutzwinkel aufdübeln, Planken mit Klemmstücken fixieren.

Einfachregal-Set B 900
- für Breiten von 900 bis 1.300 mm

Doppelregal-Set B 1.700
- für Breiten von 1.700 bis 2.100 mm

Doppelregal-Set B 2.300
- für Breiten von 2.300 bis 2.700 mm

Variante mit zusätzlichen Leitrollen.
Leitet einen Großteil der seitlich eintreffenden Kräfte ab. Dämpft Stöße, schont den Boden und erhöht die Lebensdauer.

Ausführung	Anzahl erforderl. Dübel	Abmessungen (mm) H x B x T	Versandgew. kg/St.	Artikel	€/St.
Set B 900	12	500 x 900 – 1.300 x 190	32	198.23.925	440,00
Set B 900, Leitrolle			39	198.22.540	610,00
Set B 1.700		500 x 1.700 – 2.100 x 190	43	198.25.753	518,00
Set B 1.700, Leitrolle			50	198.25.188	688,00
Set B 2.300		500 x 2.300 – 2.700 x 190	48	198.22.185	586,00
Set B 2.300, Leitrolle			55	198.26.651	758,00
Durchsteckanker 12/120 (für Beton), S. 28			0,3	109.24.665	3,00
Universaldübel S12 mit Schraube 8/100 (für Bitumen), S. 28			0,2	109.17.393	2,40

* Max. Kraftaufnahme;
für Details bitte Datenblatt anfordern.

- Für innen
- Aus Stahl und Kunststoff
- Höhe 400 mm
- Breiten verstellbar
- Preisgünstig
- TÜV-geprüft nach DGUV 108-007

BLACK BULL Regalschutz-Planke *C*

Die Regalschutz-Planke C dient dem stirnseitigen Schutz von Regalen und Regalstützen. Kombination von Anfahrschutz-Winkeln aus Stahl und zwei Planken aus Kunststoff.

Bietet einen festen Schutz der Regalstützen, während die rückfedernden Planken kleinere Rangierfehler verzeihen.

Die Außenseite des Anfahrschutz-Winkels ist extralang, um zusätzlich den Regalpfosten zu schützen. In die andere Seite des Winkels werden die Planken eingeschoben und befestigt.

Anfahrschutz-Winkel
(H x B x T): 400 x 300 x 190 mm
Wandstärke: 3 mm
Planke
(H x T x WS): 74 x 52 x 5 mm

Drei Varianten decken die Regalbreiten 900 mm bis 2.700 mm ab.

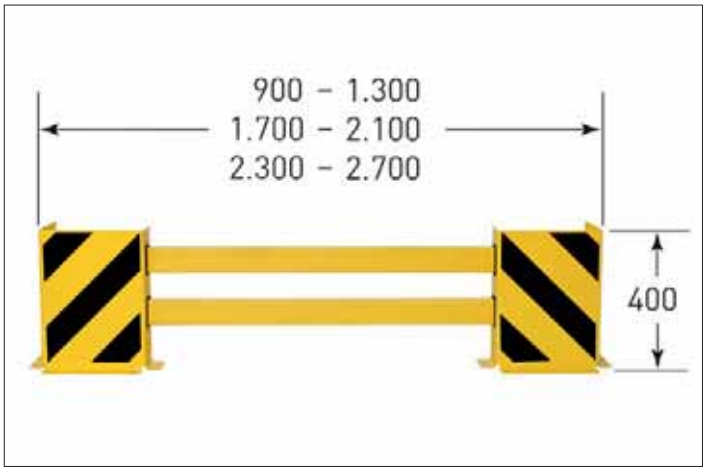

Ausführung	Abmessungen (mm) H x B x T	Versandgew. kg/St.	Artikel	€/St.
Set C 900	400 x 900 – 1.300 x 190	18	198.23.829	268,00
Set C 1.700	400 x 1.700 – 2.100 x 190	21	198.20.242	324,00
Set C 2.300	400 x 2.300 – 2.700 x 190	23	198.24.154	352,00
Durchsteckanker 12/120 (für Beton), S. 28 (12 St. pro Planke)			109.24.665	3,00
Universaldübel S12 mit Schraube 8/100 (für Bitumen), S. 28 (12 St. pro Planke)			109.17.393	2,40

- Für innen
- Bodennaher Schutz
- Modulare Bauweise
- TÜV-geprüft

BLACK BULL
Bodenbarriere *Hybrid*

Vielfältig einsetzbare bodennahe Barriere. Schützt Regalbereiche, Rangierzonen und Wandflächen. Dient als „Abstandhalter" für Wand-Anbauten sowie als Säulenschutz.

Die modulare Bodenbarriere besteht aus niedrigen Stahlpfosten und rückfedernden Querbalken aus Spezial-Kunststoff. Auffällige schwarz-gelbe Farbgebung.

Ausführung zum Aufdübeln.

Pfosten: 255 x 100 x 100 mm
Wandstärke: 3 mm
Bodenplatte: 200 x 200 x 10 mm
Querbalken: 74 x 52 x 5 mm

Oberflächenbehandlung:
Stahl-Pfosten schwarz beschichtet, Querbalken gelb durchgefärbter Spezial-Kunststoff

Standpfosten	Abmessungen (mm) H x B x T	Versandgew. kg/St.	Artikel	€/St.
Anfang/Ende	255 x 100 x 100	6,5	203.26.335	84,00
Mitte		6	203.24.605	105,00
Ecke		6	203.26.312	99,00
Durchsteckanker 12/120 (für Beton), S. 28 (4 St. pro Pfosten)		0,3	109.24.665	3,00
Querbalken für Anfang-/ End- und Mittelpfosten	Abmessungen (mm) B x T x WS	Versandgew. kg/St.	Artikel	€/St.
1.000 mm	74 x 52 x 5	2	203.22.870	44,60
1.500 mm		2,5	203.27.147	49,50
2.000 mm		3	203.21.049	59,50
Querbalken für Eckpfosten (45°-Winkel, einseitig)	Abmessungen (mm) B x T x WS	Versandgew. kg/St.	Artikel	€/St.
1.000 mm	74 x 52 x 5	2	203.28.997	45,60
1.500 mm		2,5	203.29.688	55,50
2.000 mm		3	203.21.999	65,50

- Für innen
- Hochwertiger Stahl
- Verschiedene Längen
- Einzel- oder Endlosbauweise
- Integrierte Kabelaufnahme

BLACK BULL Rammschutz-Barriere

Leitsystem aus Stahl. Zum Trennen von Verkehrswegen, zum Schutz vor Beschädigungen an Wänden, Maschinen, technischen Einrichtungen und zum Abgrenzen von Arbeitsbereichen.

Sehr robuste Konstruktion: Das dickwandige Stahlrohr ist durch Metallstege mit einer massiven Bodenplatte verbunden. Seitliche Abschlüsse durch schwarze Kunststoffkappen (Option).

Zwei Anwendungsarten: Als einzelne Barriere oder in Endlos-Bauweise mittels Adapter, der die Rohre miteinander verbindet.

Integrierte Kabelaufnahme: Schützt Kabel, Druckschläuche, Leitungen bis 48 mm, die durch die Aussparungen der Stege geführt werden können.
Auch als flexible Ausführung SWING ausrüstbar (s. Seite 30)

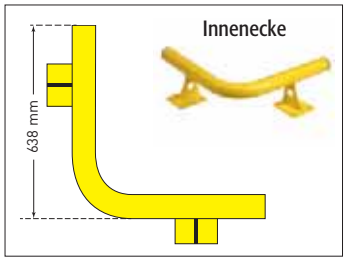

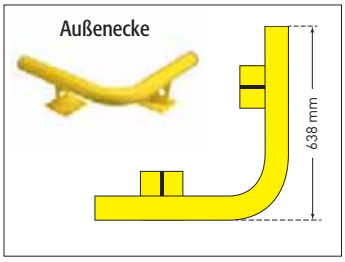

Oberflächenbehandlung:
gelb kunststoffbeschichtet

Ausführung: 76 mm Ø
3 mm Wandstärke
Gesamthöhe: 200 mm
Bodenplatte 160 x 140 x 10 mm

Die Rammschutz-Barrieren werden aufgedübelt.

Auf Wunsch sind Sonderlängen lieferbar (auf Anfrage).

Ausführung		Anzahl erforderl. Dübel	Abmessung (mm) H x L x T	Versandgew. kg/St.	Artikel	€/St.
Rammschutz-Barriere		8	200 x 1.000 x 160	12,5	202.29.766	131,00
			200 x 1.500 x 160	15	202.24.306	159,00
		12	200 x 2.000 x 160	20,5	202.27.522	199,00
Eck-Rammschutz-Barriere	Außenecke	8	200 x 638 x 638	12,5	202.27.943	172,00
	Innenecke				202.24.284	
Adapter				0,5	202.29.983	17,90
Kunststoffkappe, schwarz				0,1	202.20.854	1,80
Durchsteckanker 12/120 (für Beton), S. 28				0,3	109.24.665	3,00
Universaldübel S12 mit Schraube 8/100 (für Bitumen), S. 28				0,2	109.17.393	2,40

Rammschutz-Poller *FLEX*

NEU!

Bewährtes Material in neuer Anwendung: Nachgebende Poller aus hochwertigem Kunststoff (TPU). Flexibel und trotzdem formstabil.

Durch die klassische Formgebung erscheint der Rammschutz-Poller FLEX wie ein herkömmlicher Stahlpoller, dessen nachgebende Eigenschaft erst beim Anfahren erkennbar ist.

Nimmt Anfahrkräfte auf, schont Fahrzeug und Poller. Besonders geeignet in engen Verkehrsräumen.

Befestigungsart: zum Aufdübeln
Bodenplatte: 140 x 140 x 25 mm

- Aus flexiblem Kunststoff
- Nachgebend
- „Stahlpoller-Look“
- Zwei Farben

Hinweis:
TPU = Thermoplastisches Polyurethan. Umweltverträglich und biologisch abbaubar.

Farbe	Abmessung (mm) Ø x Höhe	Versandgew. kg/St.	Artikel	€/St.
gelb-schwarz	80 x 1.000	3,7	292.24.601	173,00
rot-weiß			292.20.434	
Durchsteckanker 12/120 (für Beton), S. 28		0,3	109.24.665	3,00
Universaldübel S12 mit Schraube 8/100 (für Bitumen), S. 28		0,2	109.17.393	2,40

MORION Anfahrschutz *Kunststoff*

Anfahrschutz-Element aus gelbem, hochwertigem Polyethylen (MDPE) zum Schutz von Regalstützen. Zusätzlich fixiert durch zwei Klettbänder – verhindert ungewolltes Verrutschen.

- Für Regalstützen von 60 bis 120 mm
- Schont den Boden, da nicht verdübelt
- Recyclebar

Schnell montiert und demontiert (z.B. für jährliche Regalinspektion).

Hinweis:
Laut DGUV-Regel 108-007 (bisher BGR 234) dürfen Anfahrschutz-Elemente, die mit der Regalstütze verbunden sind, nicht im Eckbereich oder Durchfahrten eingesetzt werden. Hier empfehlen sich Anfahrschutzwinkel aus Stahl zum Aufdübeln.

- Elastisch, rückfedernd
- Formstabil
- Montage ohne Werkzeug
- TÜV-geprüft nach DIN EN 15512
- Fixierung durch Klettband

TÜVRheinland®
Testing witnessed by TUV

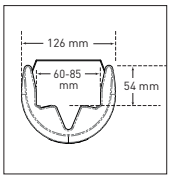

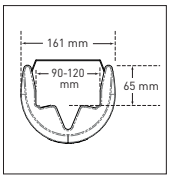

Für Regalstütze	Abmessung (mm) H x B x T	Versandgew. kg/St.	Artikel	bei Abnahme von	€/St.
60-85 mm	550 x 126 x 104	1	197.29.201	1 St.	45,40
				5 St.	37,80
				10 St.	34,80
86-120 mm	550 x 161 x 115	1,5	197.22.285	1 St.	52,50
				5 St.	44,60
				10 St.	40,80

- Aus Kunststoff
- Einfache Montage
- Anpassbar
- Bodenschonend
- Preisgünstig

NEU!

MORION Säulenschutz

Kunststoff ECO

Einfacher, wirkungsvoller Schutz von Rechtecksäulen vor Anfahrschäden. Besonders geeignet, wenn keine vollflächige Ummantelung der Säule nötig ist.

Besteht aus vier identischen Seitenteilen, die ineinandergesteckt und durch mitgelieferte Schrauben fixiert werden. Die Anpassung an unterschiedliche Säulengrößen erfolgt durch einfaches Zuschneiden der Querbalken vor Ort. Die Querbalken sind dafür bereits mit Skalierungen im Abstand vom 50 mm versehen.

Aus modifiziertem, gelb durchgefärbtem Polyethylen.

Passend für Säulen mit einer Seitenlänge von 200 mm bis 700 mm.

Bodenschonend: Kein Aufdübeln notwendig, da direkt formschlüssig mit der Säule verbunden.

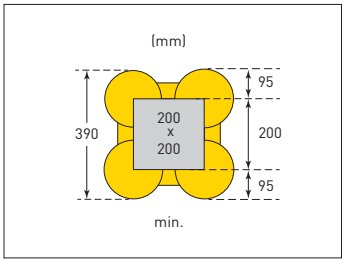

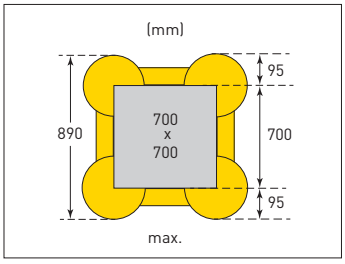

Ausführung	Säulenmaß (mm)	Außenbreite (mm)
Säulenschutz Kunststoff ECO	min. 200 x 200 max. 700 x 700	min. 390 x 390 max. 890 x 890

	Abmessung (mm) pro Seitenteil H x B	Versandgew. kg/St.	Artikel	€/St.
Set aus 4 Seitenteilen	1.000 x 770	19,7	206.23.751	420,00

- Hochwertiger Kunststoff
- Auf Säulenmaß anpassbar
- Für innen und außen
- Einfache Montage
- Bodenschonend
- TÜV geprüft

MORION Säulenschutz
Kunststoff

Perfekter Schutz von Rechtecksäulen vor Anfahrschäden durch Stapler, Flurförderzeuge oder Lastkraftwagen.

Die Seitenteile der vier Einzelelemente lassen sich ineinander schieben und decken alle Säulendurchmesser von 200 x 200 mm bis 300 x 300 mm, einschließlich der Rechteckgrößen (z.B. 200 x 300 mm), ab.

Aus modifiziertem, gelb durchgefärbtem Polyethylen für besonders hohe Lastaufnahmen.

Zwei Spanngurte (je 220 cm) sorgen für festen Verbund.

Verlängerungselement zum Erweitern des Säulenschutzes um jeweils 200 mm. Somit passend für Säulendurchmesser bis 600 x 600 mm. Längere Spanngurte (je 400 cm) notwendig.

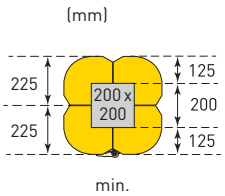

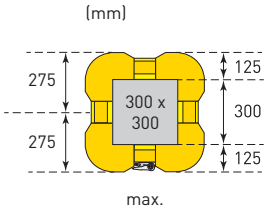

Ausführung	Säulenmaß (mm)	Außenbreite (mm)
Säulenschutz	min. 200 x 200 max. 300 x 300	min. 450 x 450 max. 550 x 550
Verlängerungselement schwarz	min. 400 x 200 max. 600 x 600	min. 650 x 450 max. 850 x 850

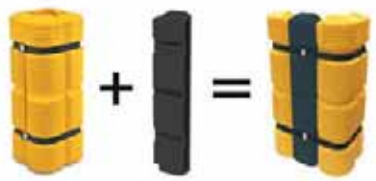

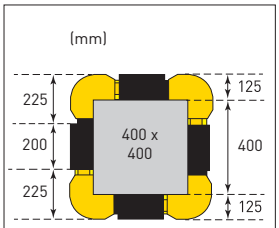

mit je einer Verlängerung

	Abmessung (mm)	Versandgew. kg/St.	Artikel	bei Abnahme von	€/St.
Säulenschutz	1.100	34	206.28.690	1 St. 5 St. 10 St.	540,00 518,00 506,00

Zubehör	Abmessung (mm)	Versandgew. kg/St.	Artikel	€/St.
Verlängerungselement schwarz	200 x 1.100	5	206.21.704	86,50
Spanngurt	4.000 x 50	0,5	206.23.007	15,30

TÜVRheinland®
Testing witnessed by TUV

MORION Rohrschutz 180° *groß*

Schützt (Fall-)Rohre, Leitungen, Kabelschächte etc. gegen Anfahrschäden.

Gütestahl-Bügel in halbrunder Form. Zum Auf- und Andübeln durch je zwei Boden- und Wandplatten.

Oberflächenbehandlung:
feuerverzinkt und gelb kunststoffbeschichtet, mit schwarzen Signalstreifen

Ausführung: 48 mm Ø
2 mm Wandstärke
Boden-/
Wandplatte: 150 x 50 x 5 mm
Innenmaß: 250 x 275 mm (B x T)

- Hochwertiger Stahlbügel
- Hält harte Stöße ab
- Einfache Montage

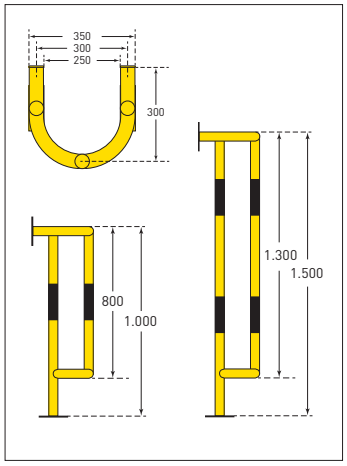

Abmessung (mm) H x B x T	Versandgew. kg/St.	Artikel	€/St.
1.000 x 350 x 300	15	200.27.919	214,00
1.500 x 350 x 300	21	200.20.402	312,00

MORION Rohrschutz 180° *groß zur Wandmontage*

Schützt (Fall-)Rohre, Leitungen, Kabelschächte etc. gegen Anfahrschäden.

Gütestahl-Bügel in halbrunder Form. Befestigung mittels vier Wandplatten. Dadurch ist der Rohrschutz variabel in der gewünschten Höhe montierbar.

Oberflächenbehandlung:
feuerverzinkt und gelb kunststoffbeschichtet, mit schwarzen Signalstreifen

Ausführung: 48 mm Ø
2 mm Wandstärke
Wandplatte: 150 x 50 x 5 mm
Innenmaß: 250 x 275 mm (B x T)

- Hochwertiger Stahlbügel
- Hält harte Stöße ab
- Einfache Montage

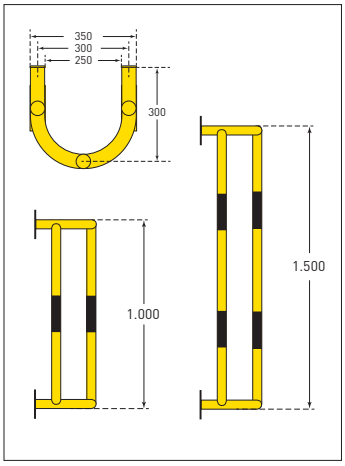

Abmessung (mm) H x B x T	Versandgew. kg/St.	Artikel	€/St.
1.000 x 350 x 300	15	200.28.423	214,00
1.500 x 350 x 300	21	200.20.616	312,00

Universaldübel S12 mit Schraube 8/100, S. 28 (8 Stück pro Bügel)	0,2	109.17.393	2,40

MORION Rohrschutz *klein*

Zum Schutz von (Fall-)Rohren, Leitungen, Kabelsträngen etc. gegen Anfahrschäden.

Stahlprofil in U-Form zur Wandmontage. Mit 4 Schlüsselloch-Bohrungen für einfaches Aufhängen: anzeichnen, Dübel setzen, einhängen, festziehen.

Oberflächenbehandlung:
- Für den Außeneinsatz: feuerverzinkt
- Für den Inneneinsatz: gelb kunststoffbeschichtet, mit schwarzen Signalstreifen

Zwei Höhen: 300 und 500 mm
Ausführung: 4 mm Wandstärke
Innenmaß: 200 x 230 mm (B x T)

- Für innen und außen
- Zur Wandbefestigung
- Einfache Montage

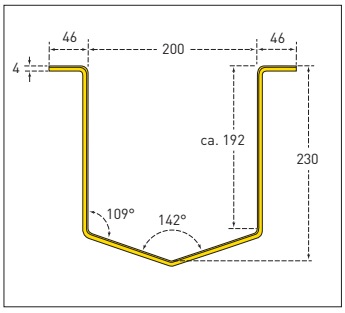

Ausführung	Abmessung (mm) H x B x T	Versandgew. kg/St.	Artikel	€/St.
feuerverzinkt	300 x 292 x 230	7	200.26.403	71,00
gelb kunststoffbeschichtet			200.28.445	79,00
feuerverzinkt	500 x 292 x 230	12	200.26.783	109,00
gelb kunststoffbeschichtet			200.20.282	119,00
Universaldübel S12 mit Schraube 8/100, S. 28 (4 St. pro Rohrschutz)		0,2	109.17.393	2,40

MORION Rohrschutz *360°*

Rundum-Schutz gegen Anfahrschäden für freistehende Rohre und Masten. Zweiteilige Stahlrohrkonstruktion aus 48er-Rohrbogen.

Einfache Montage:
Die Rohrbögen werden ineinander geschoben und miteinander verschraubt. Die so verbundene feste Einheit wird mittels 4 Bodenplatten aufgedübelt.

Oberflächenbehandlung:
- Feuerverzinkt
- Feuerverzinkt und gelb kunststoffbeschichtet

Höhe: 600 mm
Ø außen: 350 mm
Ø innen: 254 mm
Ø Rohrbogen: 48 mm
Wandstärke: 2 mm
Standbeine: Ø 33,7 x 2 mm
Bodenplatten: 115 x 32 x 5 mm

- Hochwertiger Stahlbügel
- Perfekter Rundum-Schutz
- Einfache Montage

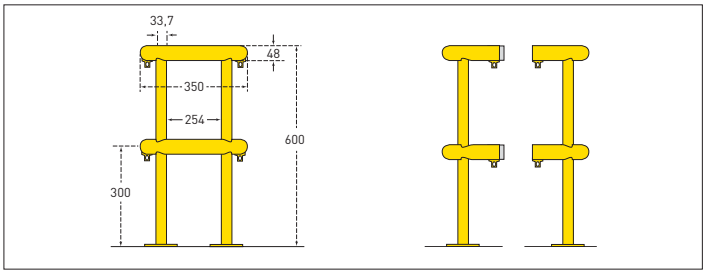

Ausführung	Abmessung (mm) H x B x T	Versandgew. kg/St.	Artikel	€/St.
feuerverzinkt	600 x 350 x 350 Ø innen 254 mm	13	200.26.309	238,00
feuerverzinkt und gelb kunststoffbeschichtet			200.21.992	296,00
Universaldübel S12 mit Schraube 8/100, S. 28 (8 St. pro Bügel)		0,2	109.17.393	2,40

Säulen- und Rohrschutz

Bildquelle: Stadtwerke Jena

- Hochwertiger Stahlbügel
- Hält harte Stöße ab
- Perfekter Rundumschutz
- Einfache Montage

MORION Säulenschutz

Optimaler Rundumschutz von Säulen, Pfosten, Pfeilern, (Licht-)Masten etc. vor Anfahrschäden.

Zweiteilige Stahlrohr-Konstruktion aus 60er-Rundbögen und 48er-Querstreben.

Einfache Montage:
Beide Querstreben werden ineinandergeschoben und bilden eine feste, stabile Einheit, die mittels 4 Bodenplatten aufgedübelt wird.

Oberflächenbehandlung:
- feuerverzinkt
- feuerverzinkt und gelb kunststoffbeschichtet, mit schwarzen Signalstreifen
- nur kunststoffbeschichtet für den Innenbereich

Ausführung: 60 mm/48 mm Ø
2 mm Wandstärke
Bodenplatte: 160 x 70 x 10 mm

Der Säulenschutz ist zum Aufdübeln – auf Wunsch mit Konterplatte zum Einbetonieren.

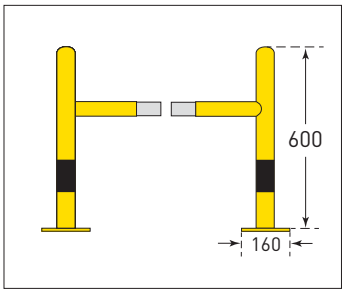

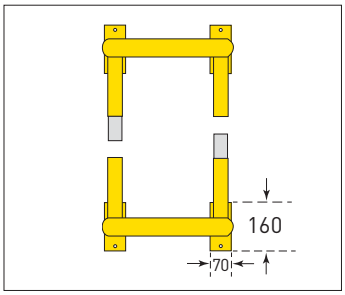

		beschichtet		feuerverzinkt		feuerverzinkt und beschichtet	
Abmessung (mm) H x B x T	Versandgew. kg/St.	Artikel	€/St.	Artikel	€/St.	Artikel	€/St.
600 x 520 x 520 Innen: 400 x 400	14,5	200.26.557	282,00	200.22.925	276,00	200.20.623	326,00
600 x 620 x 620 Innen: 500 x 500	16	200.28.694	296,00	200.29.787	292,00	200.23.561	346,00
600 x 720 x 720 Innen: 600 x 600	17,5	200.24.782	310,00	200.26.195	306,00	200.29.660	364,00

Konterplatte zum Einbetonieren (4 St. pro Bügel)	200.20.157	33,40
Durchsteckanker 12/120 (für Beton), S. 28 (8 St. pro Bügel)	109.24.665	3,00
Universaldübel S12 mit Schraube 8/100 (für Bitumen), S. 28 (8 St. pro Bügel)	109.17.393	2,40

- Für innen und außen
- Robust und standfest
- Gut sichtbar
- Große Symbole

MORION Warnaufsteller

Diese besonders breiten Warnaufsteller aus Kunststoff kennzeichnen nicht nur Gefahrenstellen (gelb) sondern auch Verbotszonen (rot) oder Gebotsbereiche (blau). Die internationalen Symbole sind mittig platziert und deutlich größer als üblich. Somit visuell schnell wahrnehmbar und eindeutig.

- Stabil, robust, sehr standsicher
- Großes Warnsymbol (beidseitig)
- Für innen und außen
- Arretierung im geöffneten Zustand (kein ungewolltes Zusammenklappen)
- Zusammengeklappt mit Clip verschließbar
- Seitliche Aufnahmen für Kunststoff-Ketten

Maße:
geklappt: 610 x 275 x 25 mm
aufgestellt: 600 x 275 x 270 mm
Gewicht: 890 g
Farben: gelb, blau, rot

Individuelle Warnsymbole oder Texte auf Anfrage (ab 10 Stück).

Ausführung				
Versandgew. kg/St.	1,5			
Artikel:	345.22.142	345.20.868	345.26.119	345.27.829
Preis €/St. ab 1 St.	43,60	43,60	43,60	43,60
Preis €/St. ab 5 St.	39,60	39,60	39,60	39,60

Ausführung				
Versandgew. kg/St.	1,5			
Artikel:	345.27.556	345.21.616	345.20.363	345.28.917
Preis €/St. ab 1 St.	47,40	47,40	47,40	47,40
Preis €/St. ab 5 St.	43,20	43,20	43,20	43,20

Ausführung				
Versandgew. kg/St.	1,5			
Artikel:	345.24.447	345.24.769	345.27.651	345.24.247
Preis €/St. ab 1 St.	47,40	47,40	47,40	47,40
Preis €/St. ab 5 St.	43,20	43,20	43,20	43,20

Restore *Bodenreparatur*

Ein Reparaturgemisch für drei verschiedene Untergründe: Beton, (Guss-)Asphalt, Estrich

Extrem belastbares und beständiges Dreikomponenten-Gemisch mit schnellreaktivem Bindemittel für kurze Aushärtezeiten.

Frei modellierbar. Zum Ausbessern von Unebenheiten, Löchern und großen Rissen. Ebenso zur Schachtsanierung. Auch zum Höhenausgleich, zur Gestaltung von Rampen, Auffahrhilfen etc.

- Einfache Handhabung
- Sehr verschleißfest und langlebig
- Keine Wechselwirkung mit Silikonen
- Nach wenigen Minuten befahrbar (20 bis 30 min bei +20° C)
- Neutrale, dunkle Farbe (RAL 7021)

Verbrauch:
ca. 9 kg/qm (bei 6 mm Schichtstärke)

Gebinde:
17,2 kg davon:
12 kg Quarzsand (Füllstoff),
5 kg Bindemittel und
0,2 kg Härter

- Verschleißfest und langlebig
- Frei modellierbar
- Schnell trocknend
- Einfaches Aufbringen
- Für alle gängigen Böden

Gebindegröße	Versandgew. kg/St.	Artikel	€/St.
12 kg Quarzsand, 5 kg Bindemittel, 0,2 kg Härter	18	266.27.978	155,00

Restore Easy Repair *Bodenreparatur*

Komplettes Bodenreparatur-Set für kleinere Ausbesserungen schadhafter Stellen.

Einsetzbar auf Untergründen aus Beton, (Guss-)Asphalt oder Estrich.

Extrem belastbar, beständig und dank schneller Aushärtung (ca. 20 min bei +20° C) bereits nach kurzer Zeit befahrbar. Neutrale, dunkle Farbe (ca. RAL 7021).

Das Komplett-Set besteht aus:
10 kg Quarzsand (inklusive Aktivator)
1,25 kg Bindemittel
1 Mischeimer

Mischeimer (= Versandeimer) mit Bindemittel befüllen, Quarzsand hinzu und mit Rührwerkzeug durchmischen. Fertig.

Verbrauch:
ca. 9 kg/qm (bei 6 mm Schichtstärke)

Easy Repair ist nicht modellierbar – hierfür eignet sich Restore Bodenreparatur (s. Seite 60).

- Für Kleinreparaturen
- Verschleißfest und langlebig
- Schnell aushärtend
- Für alle gängigen Böden

Gebindegröße	Versandgew. kg/St.	Artikel	€/St.
Set inklusive Mischeimer: 10 kg Sand, 1,25 kg Härter	12,5	266.20.652	111,00

Restore *Fugenreparatur*

Extrem belastbares und beständiges Zweikomponenten-Gemisch mit schnellreaktivem Bindemittel für kurze Aushärtezeiten.

Für schnelles, dauerhaftes Ausfüllen von Fugen, tiefen Rissen oder Löchern. Schon nach 60 min (bei +20 °C) belastbar.

Dauerelastisch, daher besonders für stark beanspruchte Böden geeignet. Vermeidet zusätzlich weitere Spannungsrisse.

Für verschiedene Untergründe: Beton, Asphalt, Estrich

- Mechanisch hoch belastbar
- Selbstglättend
- Sehr verschleißfest und langlebig
- Keine Wechselwirkung mit Silikonen
- UV- und witterungsbeständig
- Lösemittelfrei
- Neutrale, dunkle Farbe (RAL 7021)

Verbrauch:
1 kg/m bei Fuge 20 x 50 x 1.000 mm

Gebinde:
5 kg Elastik-Harz und 0,2 kg Härter

Hinweis:
Fugenbreite: mindestens 5 mm

- Für innen und außen
- Dauerelastisch
- Verschleißfest und langlebig
- Selbstglättend
- Für alle gängigen Böden

Gebindegröße	Versandgew. kg/St.	Artikel	€/St.
5 kg Elastikharz, 0,2 kg Härter	6	266.20.698	145,00

graffitiCRACK *Graffiti-Entferner und Etiketten-Entferner P*

Graffiti-Entferner auf Gel-Basis. Hochwirksam dank Nanotechnologie. Entfernt Sprayfarben, Lackstifte und verschiedene Klebstoffe.

Das neuartige Wirksystem „ätzt" die Farbe nicht weg, sondern lässt den Lack aufquellen und trennt ihn vom Untergrund.

Wirkt auf allen mineralischen Untergründen sowie auf Glas, Metall, Holz, 2-Komponenten-Lacken.

- Kein Verschmieren, keine Schattenbildung
- Schnell wirksam: 2 bis 10 min

graffitiCRACK mit einem Pinsel auftragen. Die Farbe quillt auf und wird in kleinste Teile zerlegt. Danach feucht mit einer Bürste abreiben und mit Wasser nachspülen. Fertig!

Verbrauch: 1 Liter für bis zu 10 qm
Gebindegröße: 1 und 10 Liter

- Äußerst schonend
- Schnell wirksam
- Biologisch abbaubar

Auf demselben Prinzip basiert auch **graffitiCRACK Etiketten-Entferner P** zum mühelosen Ablösen von Aufklebern, Klebstoff-Rückständen und Etiketten aus Papier. Wirkt schnell und kraftvoll, ohne den Untergrund anzugreifen.

- Sprühflasche für einfache Handhabung
- Geeignet für Metall, Glas, Keramik, Holz, Kunststoff

Gebindegröße: 500-ml-Sprühflasche

TIPP: Bei bedruckten oder lackierten Oberflächen Materialverträglichkeit prüfen.

Ausführung	Gebinde-größe	Versandgew. kg/St.	Artikel	€/St.
graffitiCRACK Graffiti-Entferner	1 Ltr.	1,2	267.20.224	35,80
	10 Ltr.	10,5	267.26.321	212,00
graffitiCRACK Etiketten-Entferner P	500 ml	0,6	267.27.100	21,20

- Für innen und außen
- Selbstklebend
- Hohe Abriebfestigkeit
- Temperaturbeständig
- Leicht zu verlegen

PROline Antirutschbelag

Selbstklebender Antirutschbelag mit grobkörniger Oberfläche, stark haftendem Kleber und hervorragender Abriebfestigkeit: 1 Mio. Begehungen. Hohe Trittsicherheit – Rutschfaktor R13 (DGUV-Regel 108-003, bisher BGR 181).

Für Gehwege, Treppen, Ein- und Ausgänge, Rampen, Leitern, Fahrzeuge.

- Selbstklebend – leicht zu verlegen
- Chemikalien- und mineralölresistent
- UV-stabil: für Außeneinsatz geeignet
- Temperaturbereich: -40 bis +80 °C

Rollenware: Länge 18,3 m
oder vorgefertigte Zuschnitte

Hinweis:
Für Feuchträume und Außeneinsatz ist eine Kantenversiegelung notwendig.

Rollen				
Abmessung (mm)	Farbe	Versandgew. kg/St.	Artikel	€/Rolle
25	schwarz	1,2	265.15.300	29,80
	grau		265.13.246	
	transparent		265.16.486	
	gelb		265.26.079	
50	schwarz	2	265.13.195	52,50
	grau		265.14.026	
	transparent		265.17.560	
	gelb		265.22.144	
	gelb-schwarz		265.17.329	61,50
100	schwarz	3,5	265.13.274	96,50
	grau		265.19.012	
	transparent		265.16.851	
	gelb		265.20.587	
	gelb-schwarz		265.14.441	114,00
Kantenversiegelung, Tube 150 ml (für ca. 1 Rolle)		0,5	265.18.646	22,40
Haftvermittler (Grundierung), 1 Ltr. (für ca. 4 qm)		1,2	265.27.866	29,00

Zuschnitte				
Abmessung (mm)	Farbe	Versandgew. kg/St.	Artikel	€/VE VE = 10 St.
25 x 800	schwarz	1,0	265.20.485	20,80
50 x 800		1,2	265.25.933	34,40
150 x 610		1,5	265.28.717	69,00

PROline Antirutschbelag *verformbar*

Selbstklebender Antirutschbelag auf flexiblem Aluminiumträger für strukturierte Flächen.

Grobkörnige Oberfläche, stark haftender Kleber und hohe Abriebfestigkeit. Trittsicher: Rutschfaktor R13 (DGUV-Regel 108-003, bisher BGR 181).

Für unebene, raue oder profilierte Flächen (z.B. Riffel-, Wellbleche, Leiterstufen).

- Selbstklebend – leicht zu verlegen
- Chemikalien- und mineralölresistent
- UV-stabil: für Außeneinsatz geeignet
- Temperaturbereich: -20 bis +60 °C

Rollenware: Länge 18,3 m

Empfehlung: Verlegung mit Gummihammer oder Andruckrolle

- Für innen und außen
- Für strukturierte Flächen
- Hohe Abriebfestigkeit
- UV-stabil
- Temperaturbeständig

Abmessung (mm)	Farbe	Versandgew. kg/St.	Artikel	€/Rolle
25	schwarz	1,2	265.29.332	43,80
	gelb		265.25.088	
	gelb-schwarz		265.24.261	
50	schwarz	2	265.28.596	82,50
	gelb		265.20.051	
	gelb-schwarz		265.22.821	
100	schwarz	3,5	265.27.886	159,00
	gelb		265.20.038	
	gelb-schwarz		265.28.229	
150	schwarz	4,5	265.28.107	238,00
	gelb		265.29.244	
	gelb-schwarz		265.24.113	
Profilandruckroller		0,3	265.22.731	40,00

PROline Antirutschwinkel *aus GFK*

Antirutschwinkel für Treppen. Aus glasfaserverstärktem Spezialkunststoff (GFK). Hervorragende Abriebfestigkeit: 5 Mio. Begehungen. Hohe Trittsicherheit – Rutschfaktor R13 (DGUV-Regel 108-003, bisher BGR 181).

Die Winkel sind auf allen Untergründen aufschraubbar (Löcher individuell bohren) oder zum Kleben (Strukturkleber mitbestellen). Verbrauch: 350 ml für ca. 10 m (bei 6 mm Stärke).

- Leicht zu verlegen
- Chemikalien- und mineralölresistent
- UV-stabil, nicht leitend, schwer entflammbar
- Temperaturbereich: -20 bis +120 °C
- Materialstärke 3,8 mm

- Für innen und außen
- 5 Mio. Begehungen
- Hohe Abriebfestigkeit
- Temperaturbeständig
- Leichte Montage

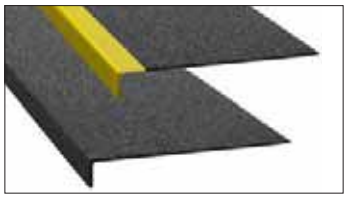

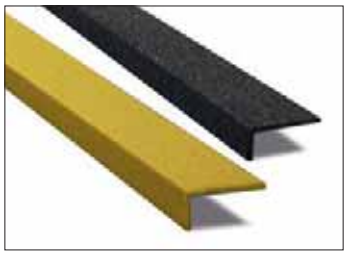

Abmessg. (mm) TxB Abkantung 30 mm	Farbe	Vers.gew. kg/St.	Artikel	bei Abnahme von	€/St.
70 x 600	schwarz	0,6	265.26.654	2 St.	20,40
	gelb		265.26.127		
70 x 800	schwarz	0,8	265.23.006	2 St.	26,80
	gelb		265.22.758		
70 x 1.000	schwarz	1	265.26.096	2 St.	31,80
	gelb		265.24.780		
230 x 600	schwarz	1,4	265.24.529	1 St.	47,80
	schwarz, Kante gelb		265.22.504	1 St.	54,00
230 x 800	schwarz	1,9	265.23.269	1 St.	62,00
	schwarz, Kante gelb		265.21.985	1 St.	69,50
230 x 1.000	schwarz	2,4	265.21.164	1 St.	76,50
	schwarz, Kante gelb		265.27.378	1 St.	85,50
Strukturkleber für GFK-Winkel, 350 ml		0,8	265.25.657	21,10	

Warnmarkierung

- Nach DIN 4844 / ASR A1.3
- Gute Warnwirkung
- Dauerhaft klebend
- Rückstandsfrei entfernbar

TIPP:
Gemäß ASR A1.3 Abs. 5.2 werden ständige Hindernisse oder Gefahrenstellen gelb-schwarz und zeitlich begrenzte Hindernisse oder Gefahrenstellen rot-weiß gekennzeichnet.

Warnmarkierung
selbstklebend

Häufig entstehen Unfälle, weil Gefahrenstellen, Stoß- und Stolperkanten nicht sofort markiert wurden.

Selbstklebendes Warnband, schnell anzubringen und preiswert. Klebt auf glatten, staubfreien Untergründen.
Fest, dauerhaft klebend und sicher – trotzdem bei Bedarf wieder entfernbar.

Nicht reflektierend
Preisgünstiges, selbstklebendes Warnband für schnelles Markieren im Innenbereich. Gute Warnwirkung am Tage.

Retroreflektierend
Hochwertiges und langlebiges selbstklebendes Warnband für dauerhaftes Markieren im Innen- und Außenbereich. UV-beständig. Sehr gute Warnwirkung bei allen Lichtverhältnissen.

Langnachleuchtend
Hochwertiges Klebeband für dauerhaftes Markieren im Innenbereich. Für Durchgänge, Fluchtwege und Wände (im Rahmen eines Sicherheitssystems nach DIN 67 510). Gefährliche Einrichtungen, Hindernisse oder Treppen sind selbst bei Dunkelheit und Verqualmung erkennbar. Langnachleuchtend umrahmte Sicherheitseinrichtungen und Notausgänge sind selbst bei großer Entfernung gut sichtbar.

Ausführung	Abmessung	Farbe	Versandgew. kg/St.	Artikel	bei Abnahme von	€/St.
Nicht reflektierend Rolle, rechtsweisend	60 mm x 66 m	rot-weiß	0,5	420.11.054	2 Rollen 5 Rollen 10 Rollen	22,20 17,70 15,20
		gelb-schwarz		420.11.965		
Retroreflektierend 2 Rollen (je 1 rechts- und linksweisend)	à 50 mm x 25 m	rot-weiß	1	420.11.114	1 Satz	183,00
		gelb-schwarz		420.12.062		
Langnachleuchtend 1 Rolle	25 mm x 25 m	einfarbig nachleuchtend (luxweiß)	0,2	420.18.600	1 Rolle	132,00
	50 mm x 25 m		0,4	420.15.285	1 Rolle	234,00

PROline-tape Vinyl *staplergeeignete Bodenmarkierung*

Besonders starkes Bodenmarkierband (1000 my) aus hochwertigem Vinyl für innerbetriebliche Flächen. Zum exakten und dauerhaften Markieren.

PROline-tape Vinyl ist stark haftend, strapazierfähig und langlebig. Überfahrbar durch Hubwagen, Gabelstapler und Reinigungsmaschinen. (Drehbewegungen von Flurförderzeugen auf dem Band sind zu vermeiden.)

Ausführung:
Bandlänge: 25 m
Breiten: 50 und 75 mm

Mit Antirutschprägung – R10

- Für innerbetriebliche Flächen
- Staplergeeignet
- Aus Vinyl
- Mit Antirutschprägung
- Dauerhaft
- In verschiedenen Farben

Farbe	Band-länge (m)	50 mm			75 mm		
		Versand-gewicht kg/St	Artikel	€/St.	Versand-gewicht kg/St	Artikel	€/St.
weiß	25	2,0	261.27.044	54,50	2,5	261.28.523	78,50
gelb			261.24.239			261.24.227	
blau			261.26.957			261.25.412	
rot			261.21.702			261.29.359	
grün			261.28.007			261.28.249	
gelb/ schwarz			261.26.263	64,50		261.27.320	94,00

PROline-tape Stahl *staplerfeste Bodenmarkierung*

Extra starkes Bodenmarkierband (700 my) aus farbigem Flachstahl für innerbetriebliche Flächen. Zum exakten Markieren auf glatten und ebenen Böden.

PROline-tape Stahl ist stark haftend, strapazierfähig und langlebig. Überfahrbar durch Hubwagen, Gabelstapler und Reinigungsmaschinen. Hält bedingt Drehbewegungen von Flurförderzeugen stand.

Ausführung:
Bandlängen: 1,5 m und 6 m
Breite: 75 mm

- Für innerbetriebliche Flächen
- Staplerfest
- Aus Flachstahl
- Dauerhaft

Farbe	Bandlänge (m)	Versandgew. kg/St.	Artikel	€/St.
weiß	1,5	1,0	261.25.551	19,20
	6	1,7	261.24.898	61,50
gelb	1,5	1,0	261.22.021	19,20
	6	1,7	261.27.500	61,50

- Für innerbetriebliche Flächen
- Extra stark
- Rückstandsfrei entfernbar
- In verschiedenen Farben

ASR A1.3
Markierungen von Fahrwegen
„Die Kennzeichnung von Fahrwegsbegrenzungen ist farbig, deutlich erkennbar sowie durchgehend auszuführen. Wird die Markierung auf dem Boden angebracht, so kann dies z.B. durch mindestens 5 cm breite Streifen in einer gut sichtbaren Farbe – vorzugsweise Weiß oder Gelb – mit ausreichendem Kontrast zur Farbe der Bodenfläche erreicht werden."

PROline-tape
Selbstklebende Bodenmarkierung

Das extra starke Bodenmarkierband aus hochwertigem Vinyl für innerbetriebliche Flächen. Damit markieren Sie exakt und sauber Wege, Fahrbahnen und andere Abgrenzungen.

PROline-tape ist auf den meisten Böden rückstandsfrei entfernbar und eignet sich deshalb besonders für kurz- und mittelfristige Maßnahmen.

Ausführung:
Bandlänge: 33 m
Breiten: 50 und 75 mm

Mit dem TAPEliner – dem Bandabrollgerät – markieren Sie bequem und mühelos.

Farbe		PROline-tape, 50 mm			PROline-tape, 75 mm		
		Versandgew. kg/St.	Artikel	bei Abnahme von €/St.	Versandgew. kg/St.	Artikel	bei Abnahme von €/St.
	weiß	1,0	261.16.606	2 Rollen 20,80 6 Rollen 16,50 12 Rollen 14,60	1,2	261.16.619	2 Rollen 28,80 6 Rollen 22,80 12 Rollen 19,20
	gelb		261.13.796			261.18.798	
	blau		261.19.771			261.15.989	
	rot		261.13.752			261.18.675	
	grün		261.18.249			261.16.655	
	orange		261.16.322			261.17.531	
	rot-weiß		261.18.826	2 Rollen 22,40 6 Rollen 17,20 12 Rollen 15,30		261.15.954	2 Rollen 30,10 6 Rollen 23,70 12 Rollen 19,90
	gelb-schwarz		261.17.941			261.13.438	
	grün-weiß		261.17.310			261.19.066	

PROline-tape Markierset bestehend aus:
1 TAPEliner,
2 Rollen PROline-tape,
1 Schneidmesser,
1 Schlagschnur und Kreide

Farbe		PROline-tape, Markierset 50 mm			PROline-tape, Markierset 75 mm		
		Versandgew. kg/St.	Artikel	€/St.	Versandgew. kg/St.	Artikel	€/St.
	weiß	11,5	261.15.202	294,00	12	261.19.212	298,00
	gelb		261.17.297			261.18.900	
	blau		261.14.977			261.16.487	
	rot		261.15.660			261.16.560	
	grün		261.19.541			261.17.656	
	orange		261.17.130			261.13.748	

TAPEliner	Versandgew. kg/St.	Artikel	€/St.
Markiergerät mit Schneidmesser	10	261.16.528	236,00

- Für den Innen- und Außenbereich
- Stark deckend, langlebig
- Schnell trocknend
- Abriebfest, chemikalienbeständig
- Kinderleichtes Bedienen
- In verschiedenen Farben verfügbar

PROline-paint
Linienmarkierfarbe

Mit dem PROline-paint Markiersystem kennzeichnen Sie schnell und mühelos im Innen- und Außenbereich.

PROline-paint-Linienmarkierfarben sind stark deckend, abriebfest, chemikalienbeständig und haften auf praktisch allen Böden, z.B. Beton, Asphalt, Teer, Metall, Fliesen.

Langlebige und ergiebige Markierung in Großdosen zu 750 ml. Je nach Untergrund und Strichstärke kann mit einer Dose 50–90 m bei einer Strichbreite von 50 mm perfekt markiert werden.

Schnell trocknend – nach wenigen Minuten begehbar.

HINWEIS:
PROline-paint Linienmarkierfarbe ist nicht kompatibel mit PROline-paint Hallenmarkierfarbe und PROline-paint Außenmarkierfarbe.

PROline-paint Markiergeräte sind spursicher und kinderleicht zu bedienen: Dose schütteln – einlegen – Markierstrecke abfahren – fertig.
Durch das Entfernen der hinteren Räder wird das Markieren dicht an Mauern, Regalen etc. ermöglicht.

PROliner
Durch die leicht bedienbare Mechanik lässt sich jede beliebige Strichbreite zwischen 50 und 75 mm einstellen.

ROADliner
Gleiche Vorzüge wie der PROliner. Mit zwei Dosen Farbe wird jede beliebige Strichbreite zwischen 100 und 130 mm erreicht.

HANDliner
Erleichtert das Sprühen bei Markierungs- oder Kennzeichnungsarbeiten von Hand.

PROline-paint *Markierset* –
bestehend aus PROliner,
zwei Dosen Farbe (weiß oder gelb)
und Schlagschnur mit Kreide.

PROline-paint *Schablonensatz*
aus widerstandsfähigem Kunststoff,
bestehend aus Buchstaben und Ziffern.

TIPP:
Beim Markieren von Kunststoffböden oder mit Kunststoff versiegelten Böden empfehlen wir einen Test bezüglich Verträglichkeit, Trockenzeit und Haftung der Farbe.

Farbe – 750 ml/Dose			Versandgew. kg/St.	Artikel	bei Abnahme von	€/St.
	weiß	~ RAL 9016	1,5	260.11.745	1 Dose 6 Dosen 12 Dosen	29,80 22,80 18,90
	gelb	~ RAL 1023		260.11.089		
	orange	~ RAL 2009		260.17.886		
	rot	~ RAL 3020		260.12.976		
	grün	~ RAL 6024		260.11.015		
	blau	~ RAL 5017		260.12.531		
	grau	~ RAL 7042		260.11.057		
	schwarz	~ RAL 9017		260.11.954		

Markiergeräte	Versandgew. kg/St.	Artikel	€/St.
PROliner für Strichbreiten 50 bis 75 mm	5	260.10.174	154,00
ROADliner für Strichbreiten 100 bis 130 mm	7	260.10.383	210,00
HANDliner Hand-Markiergerät	1,5	260.10.437	53,00

Markierset	Versandgew. kg/St.	Artikel	€/St.
PROline-paint Markier-Set WEIß bestehend aus: 1 PROliner; 2 Dosen PROline-paint Linienmarkierfarbe weiß; 1 PROline-Schlagschnur, mit Kreide	8	260.11.610	188,00
PROline-paint Markier-Set GELB bestehend aus: 1 PROliner; 2 Dosen PROline-paint Linienmarkierfarbe gelb; 1 PROline-Schlagschnur, mit Kreide		260.10.795	

Schablonensatz	Versandgew. kg/St.	Artikel	€/St.
Schablonensatz 15 cm für Buchstaben, Ziffern und Pfeile; widerstandsfähiger Kunststoff; ohne Befestigung	1,5	260.10.503	182,00
Schablonensatz 30 cm für Buchstaben, Ziffern und Pfeile; widerstandsfähiger Kunststoff; ohne Befestigung	2	260.11.149	220,00

Zubehör	Versandgew. kg/St.	Artikel	€/St.
PROline-paint Schlagschnur: Schnurlänge 30 m. Erleichtert das Auftragen einer exakten Führungslinie	1	260.11.401	17,40
Nachfüll-Kreide für PROline-paint Schlagschnur	0,5	260.11.117	6,40

- Für innen
- Staplergeeignet
- Dauerhaft
- Abriebfest, chemikalienbeständig
- Silikonfrei
- Hochdeckend, schnell trocknend
- Verschiedene Farben

PROline-paint
Hallenmarkierfarbe

Äußerst widerstandsfähige und beständige Einkomponenten-Farbe für den Innenbereich.

Für stark beanspruchte Industrie- und Werkstattböden, Lager- und Verkaufsräume, etc.

Haftet auf Beton, Asphalt, Estrich, Verbundstein und offenporigen Fliesen.

TIPP:
Bei beschichteten Untergründen (z.B. Epoxid-Böden) empfehlen wir einen Verträglichkeitstest zur Trockenzeit und Haftung der Farbe.

Einfach zu verarbeiten. Farbauftrag mittels Rolle (bei größeren Flächen), Pinsel oder im Spritzverfahren.

PROline-paint Hallenmarkierfarbe ist:
- Hochdeckend und schnell trocknend
- Schmutzabweisend, leicht zu reinigen
- Sehr widerstandsfähig und langlebig
- Silikonfrei
- Weitgehend resistent gegen Öl, Lösungs- und Reinigungsmittel
- Staplergeeignet
- Dekorativ

Verbrauch:
5-l-Gebinde für ca. 20 bis 25 qm bei einem Anstrich.
(Tipp: Je nach Bodenbeschaffenheit empfehlen wir 2 Anstriche.)

Farbe				Versandgew. kg/St.	Artikel	€/St.
	weiß	Glanzgrad matt	~ RAL 9016	7	263.13.824	132,00
	gelb		~ RAL 1003		263.14.807	
	rot		~ RAL 3001		263.18.881	
	blau		~ RAL 5017		263.19.179	
	silbergrau		~ RAL 7001		263.13.740	
	steingrau		~ RAL 7030		263.14.968	

- Für innen
- Staplergeeignet
- Extrem belastbar
- Widerstandsfähig
- Hochdeckend
- Lösemittelfrei
- Silikonfrei

PROline-paint
2K-Hallenbeschichtung

Extrem belastbare, beständige, wasserbasierende Zweikomponenten-Farbe. Zur Beschichtung von Industrieböden im Innenbereich.

PROline-paint 2K-Hallenbeschichtung ist mechanisch deutlich höher belastbar und chemisch beständiger als vergleichbare, einkomponentige Farben. Für stark beanspruchte Industrie- und Werkstattböden, Lager- und Verkaufsräume etc.

Haftet auf Beton, beschichteten Böden, Asphalt, Estrich, Verbundstein und offenporigen Fliesen. Einfach zu verarbeiten. Farbauftrag mittels Rolle oder Pinsel.

TIPP:
Bei beschichteten Untergründen (z.B. Epoxid-Böden) empfehlen wir einen Verträglichkeitstest zur Trockenzeit und Haftung der Farbe.

PROline-paint
2K-Hallenbeschichtung ist:
- Sehr widerstandsfähig und langlebig
- Hochdeckend und schnell trocknend
- Staplergeeignet
- Schmutzabweisend, leicht zu reinigen
- Silikonfrei
- Weitgehend resistent gegen Öl, Lösungs- und Reinigungsmittel
- Dekorativ

Verbrauch:
5-l-Gebinde (3,9 l Farbe + 1,1 l Härter) für ca. 20 bis 25 qm bei einem Anstrich. (Tipp: Je nach Bodenbeschaffenheit empfehlen wir 2 Anstriche.)

2K-Tiefengrund
Lösemittelfreie, farblose Grundierung zur Vorbehandlung mineralischer und stark saugender Untergründe (z.B. offenporige Betonböden).

Verbrauch: 4,8-l-Gebinde für ca. 40 qm

Farbe				Versandgew. kg/St.	Artikel	€/St.
	weiß	Glanzgrad seidenglänzend	~ RAL 9016	7	263.22.815	236,00
	gelb		~ RAL 1003		263.21.637	
	blau		~ RAL 5017		263.23.837	
	silbergrau		~ RAL 7001		263.25.357	
	steingrau		~ RAL 7030		263.20.039	
2K-Tiefengrund, 4,8 l, lösemittelfrei				5	263.21.889	159,00

- Für innen und außen
- Rutschfeste Oberfläche
- Staplergeeignet
- Widerstandsfähig und langlebig
- Silikonfrei
- Hochdeckend, schnell trocknend
- Abriebfest, chemikalienbeständig

PROline-paint

Antirutsch-Hallenmarkierfarbe

Gleiche Eigenschaften wie PROline-paint Hallenmarkierfarbe, jedoch zusätzlich mit feinem Quarzgranulat.

Sorgt im Innenbereich für eine griffige, haltgebende, rutschfeste Oberfläche. Rutschhemmung R10 (DIN 51130/BGR 181).

Für stark beanspruchte Industrieböden. Haftet auf Beton, Asphalt, Estrich.

TIPP:
Bei beschichteten Untergründen (z.B. Epoxid-Böden) empfehlen wir einen Verträglichkeitstest zur Trockenzeit und Haftung der Farbe.

Einfach zu verarbeiten: Farbe aufrühren und mit Farbroller oder Pinsel auftragen.

Verbrauch:
5-l-Gebinde für ca. 20 qm bei einem Anstrich.
(Tipp: Je nach Bodenbeschaffenheit empfehlen wir 2 Anstriche.)

Hinweis:
Auch für den Außenbereich einsetzbar.

Farbe				Versandgew. kg/St.	Artikel	€/St.
	weiß	Glanzgrad matt	~ RAL 9016	7	263.23.941	159,00
	gelb		~ RAL 1003		263.24.370	
	blau		~ RAL 5017		263.25.507	
	silbergrau		~ RAL 7001		263.26.072	
	steingrau		~ RAL 7030		263.24.599	

- Für außen
- Wetterbeständig und dauerhaft
- Sehr abriebfest
- Hochdeckend, schnell trocknend
- Silikonfrei
- Verschiedene Farben

PROline-paint
Außenmarkierfarbe

Hochwertige, einkomponentige Markierungsfarbe mit äußerst geringem Abrieb. Speziell für betriebliche und innerörtliche Markierung von Flächen und Streifen. Zum Ausbessern innerörtlicher Straßenmarkierungen.

Haftet auf Beton, Estrich, Asphalt und Verbundstein. Einfach zu verarbeiten. Farbauftrag mittels Rolle (bei größeren Flächen), Pinsel oder im Spritzverfahren.

PROline-paint
Außenmarkierfarbe ist:
- Hoch abriebfest
- Schnell trocknend und hochdeckend
- Ausgezeichnete Haftung
- Sehr widerstandsfähig und langlebig
- Weitgehend resistent gegen Öl
- Silikonfrei

Verbrauch: 5-Ltr.-Gebinde für ca. 25 qm bei einem Anstrich. (Tipp: Je nach Bodenbeschaffenheit empfehlen wir 2 Anstriche.)

Bodenschablone E-Parkplatz
Bodenschablone aus verstärktem Spezialkarton mit E-Auto-Piktogramm.
Zum Aufsprühen mit PROline-paint Farbspray oder zum Aufrollen der Farbe.
Mehrfach verwendbar.

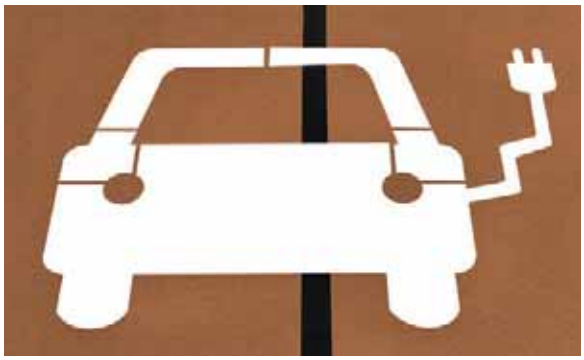

Farbe				Versandgew. kg/St.	Artikel	€/St.
	weiß	Glanzgrad matt	~ RAL 9016	7	263.22.420	145,00
	gelb		~ RAL 1023		263.25.624	
	rot		~ RAL 3020		263.23.804	
	blau		~ RAL 5017		263.21.512	
	grau		~ RAL 7043		263.25.110	
	grün		~ RAL 6018		263.28.934	

		Versandgew. kg/St.	Artikel	€/St.
Bodenschablone	Maße E-Auto: 700 x 1.000 mm	1,0	260.22.347	49,50
PROline-paint Farbspray weiß	Inhalt: 750 ml	1,5	260.11.745	29,80

- Dauerhaftes Markieren
- Einfaches Aufbringen
- Professionelle Lösung
- Reflektierend
- Verschiedene Symbole und Größen

PROline-thermo
Thermoplastische Fahrbahnmarkierung

Vorgeformte thermoplastische Masse für perfektes, dauerhaftes und randscharfes Markieren von Linien, Symbolen, Buchstaben, Ziffern und Verkehrszeichen auf Fahrbahnen.

Die weiß reflektierende Markierung haftet auf fast allen Böden, z.B. Beton, Asphalt, Teer, Verbundpflaster und Fliesen. Sie kann bereits nach 30 Minuten überfahren werden. Hält 5x länger als Bodenmarkierfarbe.

Eine optimale Haftung bei kritischen Untergründen wird durch den Einsatz eines Primers erzielt.

Verlegehinweise:
- Formelemente auf dem trockenen, staub- und fettfreien Untergrund ausrichten.
- Fugen zwischen den Elementen sollten kleiner als 5 mm sein.
- Bruchstücke (z.B. durch den Transport) lassen sich durch den Schmelzvorgang problemlos einfügen.
- Bei kalter Witterung: Untergrund mit Gasbrenner vorwärmen.

Für das Verlegen ist nur eine Person und ein Gasbrenner erforderlich.

Weitere Farben auf Anfrage (z.B. gelb).

Markierungslinie	Abmessung (mm)	Versandgew. kg/St.	Artikel	bei Abnahme von	€/St.	bei Abnahme von	€/St.
50 mm	50 x 1.000	0,3	262.14.318	5 Stück	5,60	1 VE = 60 St.	3,20
75 mm	75 x 1.000	0,4	262.17.550	5 Stück	6,20	1 VE = 40 St.	4,20
100 mm	100 x 1.000	0,5	262.16.291	5 Stück	6,30	1 VE = 30 St.	4,60
	100 x 5.000	2,2	262.18.379	1 Rolle	35,80	1 VE = 5 Rollen	26,80
120 mm	120 x 1.000	0,6	262.14.022	5 Stück	6,90	1 VE = 25 St.	5,20
	120 x 5.000	3,2	262.18.805	1 Rolle	39,40	1 VE = 5 Rollen	29,80
150 mm	150 x 1.000	0,7	262.18.732	5 Stück	8,50	1 VE = 20 St.	6,70
	150 x 5.000	3,2	262.17.412	1 Rolle	45,60	1 VE = 5 Rollen	35,80
250 mm	250 x 1.000	1	262.18.428	2 Stück	15,70	1 VE = 10 St.	10,90
500 mm	500 x 1.000	2	262.14.914	2 Stück	25,80	1 VE = 5 St.	22,20
Gasbrenner		4	262.17.348	188,00			
Primer für Bitumen	4 l (für ca. 12 qm)	6	262.14.507	88,50			
	20 l (für ca. 60 qm)	22	262.15.587	298,00			
Primer für Beton/Metall	380 ml (für ca. 1,9 qm)	1	262.21.426	40,20			
Dispenser für Primer (Beton/Metall)			262.29.502	151,00			

Ausführung		Abmessung (mm)	Versandgew. kg/St.	Artikel	€/St.
	Pfeil geradeaus	1.000	2,5	262.17.539	41,40
		2.500	4,5	262.16.822	69,00
		5.000	8,5	262.19.506	98,50
	Abbiegepfeil rechts	2.500	4,5	262.16.590	85,00
	Abbiegepfeil links			262.19.162	
	Abbiegepfeil rechts	5.000	8,5	262.14.083	134,00
	Abbiegepfeil links			262.16.049	
	Pfeil geradeaus/rechts	2.500	4,5	262.17.836	119,00
	Pfeil geradeaus/links			262.16.022	
	Pfeil geradeaus/rechts	5.000	8,5	262.13.407	157,00
	Pfeil geradeaus/links			262.16.188	
	Dreiecke/Sägezahn	500 x 600	0,6	262.19.219	1 St. 8,50 1 VE = 25 St. 6,90
	Symbol „Fahrrad“	700 x 500	0,8	262.18.879	47,80
		900 x 800	1	262.17.056	54,50
		1.300	3	262.17.347	77,00
	Symbol „Behinderte“	1.000	2,5	262.19.724	53,00
		1.300	3	262.17.797	72,50
	Symbol „Fußgänger“	1.000	2,5	262.18.171	57,50
	Symbol „Elektro-Auto mit Stecker“	1.000 x 700	3	262.24.084	66,00
	Symbol „Parkplatz Elektro-Auto“	700 x 800	2	262.29.350	66,00
ABC 123	Buchstaben/Ziffern (*exemplarisch für Buchstabe A)	300	0,8	262.14.093*	16,30
		500	1,3	262.19.223*	20,80
		1.000	2,5	262.16.775*	38,60
		1.600	4	262.18.718*	58,50
	Fußgängerüberweg	1.000 x 1.000	5	262.13.933	157,00
		1.200 x 2.400	8,5	262.13.623	292,00
	Kinder	1.000 x 1.000	6	262.19.604	157,00
		1.200 x 2.400	9	262.15.995	292,00
	Vorfahrt gewähren	1.000 x 1.000	5	262.15.630	157,00
		1.200 x 2.400	8,5	262.18.610	292,00
STOP	Halt! Vorfahrt gewähren	2.000 x 2.000	21	262.15.574	504,00
		2.500 x 2.500	31	262.15.051	738,00
	Fußweg	1.000 Ø	7	262.14.162	198,00
	Gemeinsamer Fuß- und Radweg	1.000 Ø	7	262.17.147	198,00
	Verbot für Radfahrer	1.000 Ø	7	262.15.135	198,00
	Radweg	750 Ø	5	262.18.218	154,00
		1.000 Ø	7	262.17.605	198,00
30 ZONE	Begrenzungszone	600 x 900	8	262.13.413	158,00
		1.200 x 2.000	14	262.15.867	422,00
30	Zulässige Höchstgeschwindigkeit (30 km/h)	1.000 Ø	7	262.14.002	198,00
	Absolutes Halteverbot	750 Ø	5	262.16.753	154,00
		1.000 Ø	7	262.18.745	198,00
	Eingeschränktes Halteverbot	750 Ø	5	262.18.021	154,00
		1.000 Ø	7	262.13.616	198,00
	Verkehrsberuhigter Bereich	1.000 x 1.200	13	262.18.896	266,00

- Für innen und außen
- Hochwertiger PU-Schaum
- Absorbiert selbst harte Stöße
- Gelb-schwarz (nach ASR A1.3)
- UV-und lösemittelbeständig
- Temperaturbeständig

MORION Prallschutz

1m Länge

Warnt und schützt vor Gefahrenstellen. Entschärft Ecken und Kanten, verhindert Stoßverletzungen.

Die selbstklebenden Elemente haften auf glatten und gereinigten, staubfreien, entfetteten Flächen, Ecken und Kanten dauerhaft und sicher.

Hochwertige Schutzelemente aus flexiblem, alterungsbeständigem Polyurethanschaum mit Schutzfolie:

- UV- und lösemittelbeständig, silikonfrei
- Temperaturbeständig von –40°C bis +100°C
- Brandklassifikation B2
- Für Innen- und Außenbereiche
- Zuschnitt leicht möglich (Messer)

Einsatzbereiche:
An Maschinen, Fahrzeugen, mobilem Inventar, Wänden, Unterzügen und Durchgängen. Im Lager-, Versand-, Produktionsbereich, auf Transportwegen, in Laboren, Kliniken.

Ausführung:
Länge: 1.000 mm
Farbe: gelb-schwarz

Weitere Farben auf Anfrage
(z.B. rot-weiß oder einfarbig schwarz)

Einfache Montage:
Die Schutzelemente sind mit Klebestreifen ausgerüstet oder werden auf die zu sichernden Profile einfach aufgesteckt. (TIPP: Bei extremer Belastung zusätzlich mit handelsüblichem PU-Kleber sichern.)

Hinweis:
Für die Montage haben sich die praktischen 1-Meter-Stücke bewährt. Bei längeren Strecken sind 5-Meter-Stücke vorteilhafter.

5 Jahre Funktionsgarantie

Flächenschutz	Trapez 40/35	Kreis 40/28
Befestigung:	**selbstklebend**	
	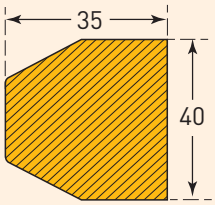	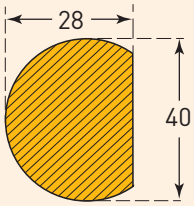
Versandgewicht kg/Stück	0,9	0,8
Artikel:	422.23.025	422.22.446
Preis €/St. ab 1 Stück	31,20	31,20
Preis €/St. ab 5 Stück	25,60	25,60

Profilschutz	Trapez 40/36/8	Kreis 40/40/8	Rechteck 30/25/8
Befestigung:	**zum Aufstecken**		
	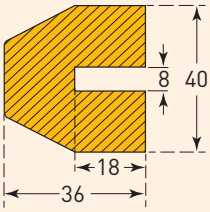	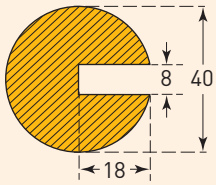	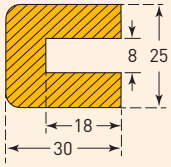
Versandgewicht kg/Stück	0,8	0,8	0,6
Artikel:	422.21.711	422.24.672	422.24.758
Preis €/St. ab 1 Stück	30,80	30,80	30,80
Preis €/St. ab 5 Stück	24,80	24,80	25,60

Kantenschutz	Trapez 40/28	Winkel 26/26	Winkel 47/47	Kreis 40/40
Befestigung:	**selbstklebend**			
	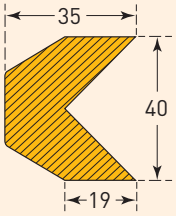	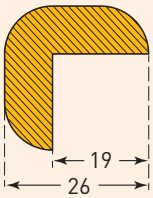	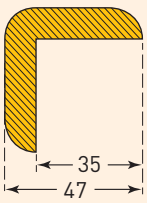	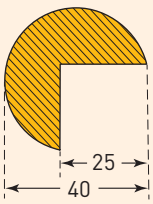
Versandgewicht kg/Stück	0,7	0,4	0,8	0,6
Artikel:	422.29.433	422.28.546	422.22.200	422.23.691
Preis €/St. ab 1 Stück	31,80	29,80	44,80	31,80
Preis €/St. ab 5 Stück	25,80	24,60	37,60	25,80

Zubehör Kantenschutz, schwarz	**TRAPEZ** Kantenlänge innen 80 mm			**KREIS** Kantenlänge innen 45 mm		
	Außenecke, dreischenkelig	Außenecke, zweischenkelig	Innenecke, zweischenkelig	Außenecke, dreischenkelig	Außenecke, zweischenkelig	Innenecke, zweischenkelig
Befestigung:	**selbstklebend**					
	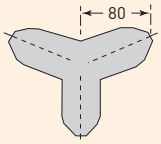	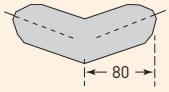	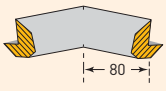	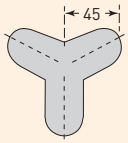	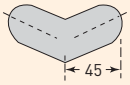	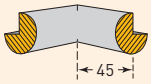
Versandgewicht kg/Stück	0,2	0,2	0,2	0,2	0,2	0,2
Artikel:	422.18.641	422.16.525	422.18.012	422.19.578	422.18.356	422.17.839
Preis €/Stück	14,60	13,50	13,50	12,50	12,50	12,50

MORION Prallschutz
Sonderprofile

Alle Profile dieser Seite

- aus schwarzem PU mit gelb lackierten Streifen.
- Brandklassifikation UL94
- Temperaturbeständigkeit von –40° C bis +90° C
- Länge 1.000 mm

Ansonsten gelten die Produktkriterien von Seite 76.

Profilschutz	Trapez 40/80/8
Befestigung:	**zum Aufstecken**
	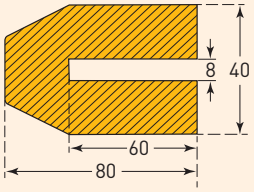
Versandgewicht kg/Stück	0,7
Artikel:	422.15.601
Preis €/St. ab 1 Stück	39,60
Preis €/St. ab 5 Stück	36,40

Flächenschutz	Rechteck 60/20	Rechteck 60/20 mit 3 Bohrungen	Rechteck 200/20 Länge 500 mm mit 4 Bohrungen
Befestigung:	**selbstklebend**	**zum Aufdübeln**	
	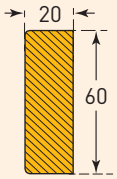	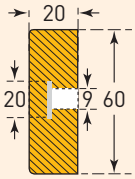	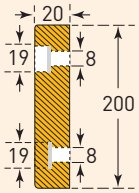
Versandgewicht kg/Stück	0,7	0,7	1,2
Artikel:	422.19.912	422.19.509	422.15.592
Preis €/St. ab 1 Stück	35,40	36,80	59,50
Preis €/St. ab 5 Stück	31,80	31,80	56,00

Rohrschutz	Bogen 40 (für Rohre 30 - 50 mm Ø)	Bogen 60 (für Rohre 50 - 70 mm Ø)	Bogen 85 (für Rohre 70 - 100 mm Ø)
Befestigung:	**selbstklebend**		
	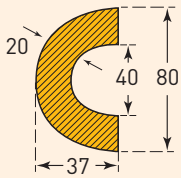	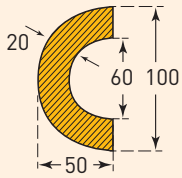	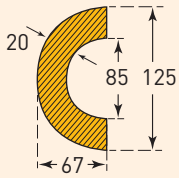
Versandgewicht kg/Stück	1	2	2,5
Artikel:	422.16.740	422.17.049	422.17.488
Preis €/St. ab 1 Stück	44,60	47,40	53,50
Preis €/St. ab 5 Stück	40,80	43,80	49,80

Vollrohrschutz	Kreis 25/75	Kreis 35/75	Kreis 50/75
Befestigung:	**zum Aufstecken mit Schlitz**		
	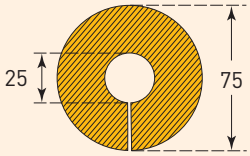	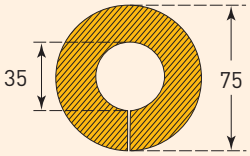	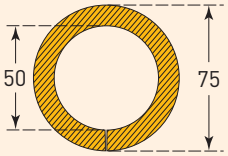
Versandgewicht kg/Stück	1,5	1,5	1,3
Artikel:	NEU! 422.22.400	NEU! 422.29.721	NEU! 422.29.595
Preis €/St. ab 1 Stück	89,50	89,50	89,50
Preis €/St. ab 5 Stück	83,00	83,00	83,00

- Für innen und außen
- Gelb-schwarz (nach ASR A1.3)
- UV- und lösemittelbeständig
- Temperaturbeständig
- 5-m-Rolle

MORION Prallschutz
5 m Länge

Ideal für längere Strecken. Hohe Schutz- und Warnwirkung. Entschärft Ecken und Kanten, verhindert Stoßverletzungen.

Haftet auf glatten, gereinigten, staubfreien, entfetteten Flächen, Ecken und Kanten dauerhaft und sicher.

Hochwertige Schutzelemente aus flexiblem, alterungsbeständigem Polyurethanschaum:

- Temperaturbeständig von –40° C bis +90° C
- Brandklassifikation UL94
- Für Innen- und Außenbereiche
- Zuschnitt leicht möglich (Messer)

Ausführung:
Rolle: 5.000 mm
Farbe: gelb-schwarz

10 Profile lieferbar – weitere auf Anfrage.

Variables Kantenschutz-Profil für Winkel bis 160 Grad (selbstklebend)

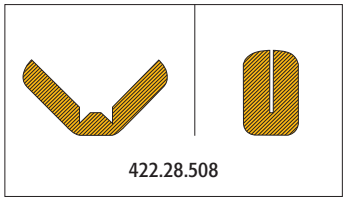

Hinweis:
Bei längeren Strecken sind 5-Meter-Stücke vorteilhaft. Bei kürzeren Strecken empfehlen wir die praktischen 1-Meter-Stücke.

Profil	Kantenschutz Winkel 26/14	Flächenschutz Kreis 40/32	NEU! Flächenschutz Rechteck 150/20	Flächenschutz Rechteck 50/20	Flächenschutz Rechteck 40/11
Befestigung:	**selbstklebend**				
	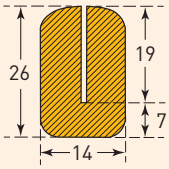	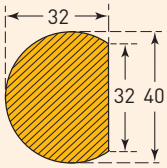	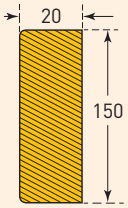	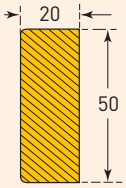	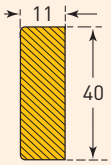
Versandgewicht kg/St.	2,2	2,5	9,9	2,7	2,4
Artikel:	422.28.508	422.29.052	422.28.090	422.29.669	422.27.694
Preis €/St.	154,00	124,00	320,00	139,00	114,00

Profil	Kantenschutz Winkel 26/26	Kantenschutz Winkel 47/47	Kantenschutz Kreis 40/40	Profilschutz Kreis 40/40/8	Profilschutz Rechteck 25/30/8
Befestigung:	**selbstklebend**			**zum Aufstecken**	
	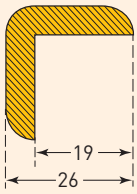	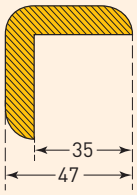	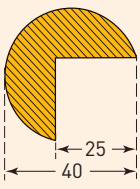	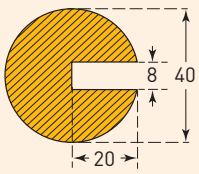	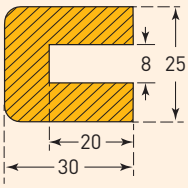
Versandgewicht kg/St.	2,2	2,7	2,3	2,4	2,2
Artikel:	422.26.236	422.22.011	422.24.291	422.23.704	422.29.978
Preis €/St.	114,00	139,00	124,00	124,00	119,00

- Für innen
- Hochwertiger EVAC-Schaum
- ASR A1.3 konform
- Öl- und lösemittelbeständig
- Temperaturbeständig

NEU!

MORION Prallschutz *XL*

Prallschutz in der XL-Ausführung. Verhindert Stoßverletzungen, warnt vor Gefahrenstellen, entschärft Ecken und Kanten.

Die Elemente haften auf glatten, gereinigten, staubfreien, entfetteten Kanten und Profilen dauerhaft und sicher.

Einsatzbereiche:
Für Maschinen, Geländer, Säulen, Regale. Im Lager-, Versand-, Produktionsbereich.

Hochwertige Schutzelemente aus EVAC-Schaum:
- Temperaturbeständig von –20 bis +60° C
- getestet nach EN 13501-1 und ISO 11925-2
- Für Innenbereiche

Ausführung:
Länge: 1.000 mm
Durchmesser: 100 oder 150 mm
Farbe: gelb-schwarz

Befestigung:
Selbstklebend (Kantenschutz) oder zum Aufstecken (Profilschutz)

Einfache Montage:
Die Schutzelemente sind mit Klebestreifen ausgerüstet oder werden auf die zu sichernden Bereiche einfach aufgesteckt.

Kantenschutz	Kreis 100	Kreis 150
Befestigung:	**selbstklebend**	
	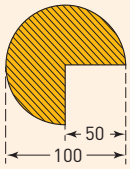	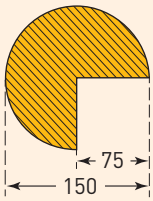
Versandgewicht kg/St.	1	1,3
Artikel:	422.24.373	422.21.092
Preis €/Stück	85,50	122,00

Profilschutz	Kreis 100	Kreis 150
Befestigung:	**zum Aufstecken**	
	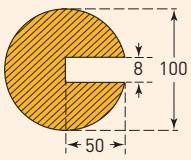	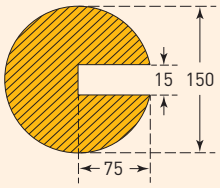
Versandgewicht kg/St.	1,1	1,4
Artikel:	422.26.991	422.25.576
Preis €/Stück	86,00	122,00

- Für innen
- Gelb-schwarz (nach ASR A1.3)
- UV- und lösemittelbeständig
- Temperaturbeständig

MORION Prallschutz
magnetisch

Innovative Befestigung durch integrierte, eingeschäumte Magnetstreifen - schließt bündig mit der Oberfläche ab.

Einfache Anbringung an allen metallischen Oberflächen (Stahlträgern, Schränken, Rahmen). Leicht korrigier- und wieder abnehmbar – z.B. für Reinigungsarbeiten. Ebenso für temporäre Anwendungen. Hochwertige Schutzelemente aus flexiblem, alterungsbeständigem Polyurethanschaum:

- UV- und lösemittelbeständig, silikonfrei
- Für innen
- Temperaturbeständig von -20 °C bis +90 °C
- Brandklassifikation UL94

Ausführung:
Länge: 1.000 mm
Farbe: gelb-schwarz

Nahezu alle Profiltypen magnetisch ausrüstbar.

magnetisch	Kantenschutz Trapez 40/40	Kantenschutz Winkel 30/30	Kantenschutz Winkel 60/60	Kantenschutz Kreis 40/40	Rohrschutz Bogen 40
	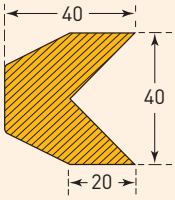	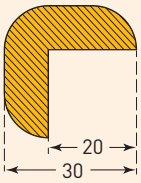	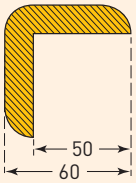	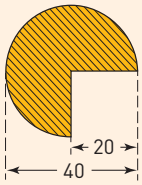	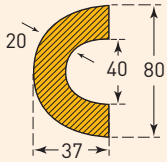
Versandgewicht kg/St.	0,7	0,5	0,8	0,7	1
Artikel:	422.23.243	422.24.979	422.25.253	422.20.276	422.21.293
Preis €/St. ab 1 St.	36,60	35,20	49,50	36,80	56,00
Preis €/St. ab 5 St.	33,40	31,80	46,80	33,40	52,00

magnetisch	Rohrschutz Bogen 60	Rohrschutz Bogen 85	Flächenschutz Trapez 40/40	Flächenschutz Kreis 40/32	Flächenschutz Rechteck 60/20
	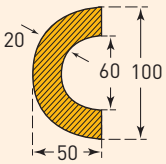	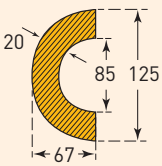	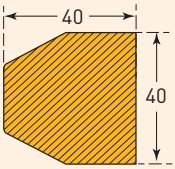	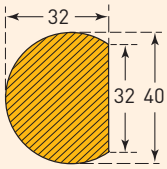	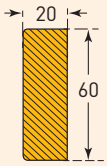
Versandgewicht kg/St.	2	2,5	0,7	0,7	0,7
Artikel:	422.22.247	422.20.581	422.26.582	422.27.977	422.20.678
Preis €/St. ab 1 St.	59,50	66,50	36,60	37,40	45,80
Preis €/St. ab 5 St.	56,00	62,50	33,40	33,80	42,20

Prallschutz

- Weiß durchgefärbt
- Temperaturbeständig
- UV- und lösemittelbeständig
- Silikonfrei

MORION Prallschutz
weiß

Speziell entwickelt für Bereiche, in denen die Schutzfunktion überwiegt und die Warnwirkung weniger bedeutsam ist. Ideal für Krankenhäuser, Labore, Lebensmittel-Industrie, Reinräume.

Hochwertige Schutzelemente aus flexiblem Polyurethanschaum:
- Keine offenporigen Flächen
- Temperaturbeständig von -40 °C bis +90 °C
- Brandklassifikation UL94
- Auch für außen

Ausführung:
Länge: 1.000 mm
Farbe: weiß

7 Profile lieferbar – weitere auf Anfrage.

weiß	Profilschutz Kreis 40/40/8	Kantenschutz Winkel 30/30	Kantenschutz Kreis 40/40	Flächenschutz Kreis 40/32
Befestigung:	**zum Aufstecken**	**selbstklebend**		
	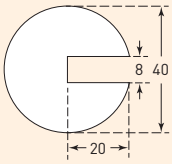	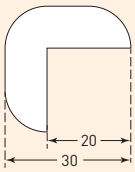	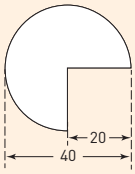	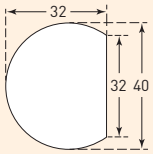
Versandgewicht kg/St.	0,7	0,5	0,7	0,7
Artikel:	422.18.250	422.15.712	422.15.039	422.18.541
Preis €/St. ab 1 St.	32,80	33,40	34,40	33,80
Preis €/St. ab 5 St.	30,20	30,80	32,40	31,20

weiß	Flächenschutz Rechteck 60/20	Kreis, Außenecke, dreischenkelig	Kreis, Außenecke, zweischenkelig
Befestigung:	**selbstklebend**		
	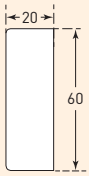	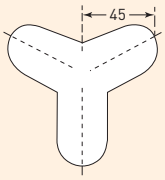	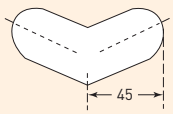
Versandgewicht kg/St.	0,7	0,2	0,2
Artikel:	422.18.163	422.14.008	422.17.487
Preis €/St. ab 1 St.	41,60	22,40	22,40
Preis €/St. ab 5 St.	38,80	19,80	19,80

MORION Prallschutz *für Säulen*

Konzipiert zum Schutz von Säulen, z.B. in Park- und Tiefgaragen. Verhindert teure und ärgerliche Schäden an Fahrzeugen.

Für Rechteck- und Rundsäulen geeignet sowie für Wände, Mauervorsprünge, Durchfahrten, Unterzüge etc.

Gelb-schwarzes Schutzprofil mit zwei eingelassenen Stahlblechen zur dauerhaften Befestigung (Dübel).

Hochwertige Schutzelemente aus flexiblem, alterungsbeständigem Polyurethanschaum:

TIPP: Wir empfehlen beim Einsatz an Rechtecksäulen, das Schutzprofil nicht bündig, sondern mit etwas „Spiel" anzubringen – das erhöht die Absorptionswirkung.

- Für innen und außen
- Für Eck- und Rundsäulen
- Mit Stahlblech
- UV-beständig

- UV-beständige Signalfarben nach DIN 4844
- Temperaturbeständig von -40 °C bis +90 °C
- Brandklassifikation UL94
- Für Innen- und Außenbereiche geeignet
- Silikonfrei

Ausführung:
(L x B x T) 500 x 200 x 20 mm
Farbe: gelb-schwarz

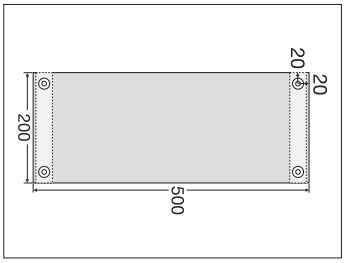

Säulenschutz	Zum Aufdübeln an **Ecksäulen**	Zum Aufdübeln an **Rundsäulen**
	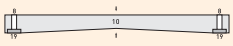	
Versandgewicht kg/St.	1,6	1,6
Artikel:	422.16.620	422.18.949
Preis €/St. ab 1 St.	66,00	66,00
Preis €/St. ab 5 St.	63,50	63,50

MORION Rampenfender

Optimaler Anfahrschutz durch hohe Kraftaufnahme. Für Rampen, Wände, Stapler und Fahrzeuge.

Hochwertige elastische Schutzprofile aus verschleißfestem alterungs- und witterungsbeständigem Polyurethan mit eingegossener Stahllochplatte und Befestigungsbohrungen. Zur senkrechten und waagerechten Montage.

Drei Querschnitte für abgestufte Kraftaufnahme.

Andere Längen auf Anfrage (ab 5 Stück).

Befestigungsdübel sind nicht im Lieferumfang enthalten.

- Aus Polyurethan
- Mit Lochblecheinlage
- Elastisch
- Wetterbeständig
- Drei Querschnitte

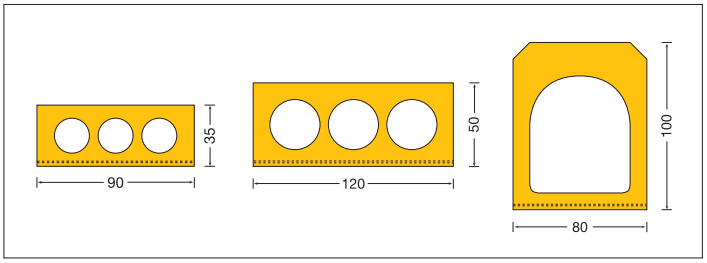

Ausführung	Länge (mm)	Versandgew. kg/St.	Artikel	€/St.
Rampenfender 35/90	1.000	4	422.15.292	104,00
Rampenfender 50/120		6	422.16.763	139,00
Rampenfender 100/80		7	422.19.641	156,00

- Äußerst stoß- und schlagfest
- Formbeständig und kältefest
- Brandschutzklasse B2
- Unempfindlich gegen Reinigungsmittel
- Einfache Montage

MORION Schrammschutz

Vielfältig einsetzbare Profile aus Polyethylen zum Schutz von Wänden. Besonders geeignet für Räume und Gänge in öffentlichen Gebäuden, Pflegeheimen, Wartezimmern, Industrie-/Handwerksbetrieben und Einzelhandel.

Äußerst stoß- und schlagfestes, durchgefärbtes Polyethylen. Formbeständig und kältefest bis –30 °C. Pflegeleicht, physiologisch unbedenklich und resistent gegen übliche Reinigungsmittel.

Einfache Montage mittels 6-mm-Senkkopfschrauben (nicht im Lieferumfang enthalten). Die Löcher sind bereits vorgebohrt und werden mit einem farbidentischen Stopfen verschlossen (nahezu unsichtbar).

Das Material lässt sich, mit üblichem Werkzeug für die Holzbearbeitung, leicht vor Ort zuschneiden (bohren, sägen, fräsen).

Brandschutzklasse: B2

Ausführung:
Länge: 2.060 mm

Andere Stärken, Höhen, Profile und Farben auf Anfrage (ab 10 Stück).

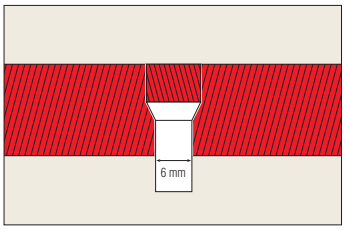

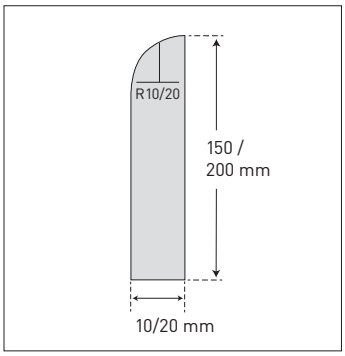

Farbe	Abmessung (mm) H	Stärke (mm)	Versandgew. kg/St.	Artikel	€/St.
weiß	150	10	3	423.14.241	61,00
		20	6	423.17.402	89,50
	200	10	4	423.18.836	71,50
		20	8	423.14.682	113,00
granit-hell	150	10	3	423.14.556	63,00
		20	6	423.18.514	95,00
	200	10	4	423.15.743	73,50
		20	8	423.15.499	119,00
schwarz	150	10	3	423.18.669	63,00
		20	6	423.18.122	95,00
	200	10	4	423.19.744	73,50
		20	8	423.15.908	119,00

- Aus Kunststoff
- Geringes Gewicht
- Schnell und einfach absperren
- Drei Varianten
- Äußerst preisgünstig

GUARDA
Leichter Ketten-Warnständer

Für einfaches, schnelles und mobiles Absperren in Lager, Produktion, Versand und Verwaltung. Für den Innen- und zeitweisen Außeneinsatz.

Oberteil aus Kunststoff, Kappe mit vier integrierten Kettenaufnahmen. Tiefer Schwerpunkt, sicherer Stand.

Pfosten mit integrierter Steckverbindung zur festen Fixierung mit der Fußplatte.

Auch als Set verfügbar: 6 Kettenständer, 10 m Kette (M-Poly-Sicht), 10 Verbindungsglieder und 10 Einhängehaken.

Hinweis:
Maximaler Abstand der Kettenständer bei Verwendung von Kunststoffketten: 2,0 m

Ausführung	Farbe	Höhe/Oberteil Ø (mm)	Fuß (mm)	Versandgew. kg/St.	Artikel	€/St.
Kunststofffuß betongefüllt (dreieckig)	rot-weiß	870/40	300 SL	3,4	175.13.895	24,60
	schwarz-gelb				175.14.011	
Kunststofffuß befüllbar (rund)	rot-weiß		300 Ø	2	175.16.320	26,80
	schwarz-gelb				175.18.711	
Hartgummifuß (viereckig)	rot-weiß		265 x 265	2,3	175.19.222	33,80
	schwarz-gelb				175.16.601	
Set: 6 Kettenständer, 10 m Kette (M-Poly-Sicht), 10 Verbindungsglieder, 10 Einhängehaken						
Kunststofffuß betongefüllt (dreieckig)	rot-weiß	870/40	300 SL	20	175.16.146	112,00
	schwarz-gelb				175.13.735	
Kunststofffuß befüllbar (rund)	rot-weiß		300 Ø	9,5	175.15.850	138,00
	schwarz-gelb				175.17.247	
Hartgummifuß (viereckig)	rot-weiß		265 x 265	12,5	175.19.176	168,00
	schwarz-gelb				175.17.668	

Kettenständer

GUARDA-Plus *Ketten-Warnständer mit schwerem Fuß*

Ketten-Warnständer aus robustem Kunststoff mit schwerer, standfester Fußplatte (bereits mit Beton befüllt). Oberteil mit zwei integrierten Kettenhaken.

Einfacher Aufbau: Oberteil in die Aussparung im Fuß einsetzen.
Einfacher Abbau: Oberteil herausnehmbar für platzsparende Lagerung

Lieferung erfolgt als Komplett-Set bestehend aus:
4 Oberteilen
4 Fußplatten
12,5 m Kunststoffkette,
8 mm Gliederstärke

Gesamthöhe: 900 mm
Oberteil: 50 mm Ø
Fußplatte: 280 x 280 x 45 mm

Set lieferbar in rot-weiß oder schwarz-gelb.

- Für innen und außen
- Aus Kunststoff
- Standsicher
- Preisgünstig

Farbe	Höhe (mm)	Versandgew. kg/St.	Artikel	€/Set
rot-weiß	900	20,7	175.22.245	106,00
schwarz-gelb			175.22.063	

GUARDA-Flex *Ketten-Warnständer, klappbar*

Klappbarer Ketten-Warnständer aus robustem Kunststoff mit schwerer Fußplatte (betongefüllt). Für den Innen- und Außeneinsatz. Schnell aufgestellt und schnell verstaut. Äußerst platzsparend zu lagern.

Oberteil mit zwei integrierten Kettenhaken.

Oberteil: 50 mm Ø
Fußplatte: 280 x 280 mm

- Für innen und außen
- Aus Kunststoff
- Zum Umklappen
- Platzsparend
- Schnell und flexibel einsetzbar

Auch als Set verfügbar: 4 Kettenständer und 10 m Kette (M-Poly-Sicht)

Farbe	Höhe (mm)	Versandgew. kg/St.	Artikel	€/St.
rot-weiß	900	4,5	175.15.959	71,00
schwarz-gelb			175.18.435	
Set: 4 Kettenständer und 10 m Kette (M-Poly-Sicht)				€/Set
rot-weiß	900	18	175.16.132	270,00
schwarz-gelb			175.18.626	

MORION Ketten-Warnständer

Robustes, standsicheres Absperr- und Leitsystem. Schnell einsatzbereit, um Wege und Flächen zu sperren oder Personenwege zu gestalten. Zum Einhängen von Sperrketten.

Für Industrie, Lager, Parkhäuser, Freiflächen etc.

Das drehbare Oberteil des Kugelkopfes schützt die eingehängte Kette vor unbefugtem Aushängen. Ein Dreh in die andere Richtung gibt die Kette zum Aushängen frei.

Patentierter Kugelkopf aus UV-stabilem ABS-Kunststoff.

Maße:
Bodenteller: 330 mm Ø
Oberteil: 60 mm Ø

Oberteil aus lackiertem Aluminium. Kunststofffuß kann vor Ort mit Sand oder Split befüllt werden (13,5 kg). Weiße Reflektoren sorgen für gute Nachtsichtbarkeit.

Option: dauerhafte Fixierung durch vier integrierte Dübelaufnahmen

Zubehör Ketten Seiten 114/115.

- Für innen und außen
- Aus Aluminium
- Hohe Warnwirkung
- Sehr standfest
- Preisgünstig

Oberfläche	Abmessung (mm) H	Versandgew. kg/St.	Artikel	€/St.
gelb lackiert	975	2,9	179.16.360	159,00
rot lackiert			179.16.972	

EXTERN *Ketten-Warnständer mit Ösenkappe*

Ketten-Warnständer bestehend aus LeitPin mit Ösenkappe und schwerem Standfuß aus Recyling-PVC. LeitPin vollflächig rot-weiß reflektierend für gute Sichtbarkeit.

In Verbindung mit einer Kunststoffkette sind selbst größere Bereiche leicht, flexibel und kostengünstig abgrenzbar. Sowohl für den temporären als auch dauerhaften Einsatz.

Mit der drehbaren Ösenkappe ist problemlos jede Eckvariante realisierbar. Kunststoffkette einfach durch die Ösenkappe ziehen und Anfangs- und Endpfosten mit Verbindungsglied oder Einhängehaken befestigen.

Höhe mit Fuß: 1.100 mm
Durchmesser: 100 mm
Maße Standfuß: 70 mm Höhe
570 mm Ø
Maximaler Abstand der Kettenständer: 2,5 m

Zubehör Ketten Seiten 114/115.

- Aus Polyethylen
- Mit Kettenaufnahme
- Rot-weiß reflektierend
- Standfest

Farbe	Höhe/Ø (mm)	Versandgew. kg/St.	Artikel	bei Abnahme von	€/St.
rot-weiß	1.050/100	2,7	290.22.907	1 St. 10 St. 30 St.	57,00 50,50 47,80
Recyclingfuß (separat bestellen)		8,5	291.26.009	1 St.	21,60

EXTERN *Schwerer Ketten-Warnständer mit Stahlfuß*

Für ständige und zeitweilige Absperrungen. Flexible Handhabung. Sehr robust und standfest.

Oberteil aus Stahl, feuerverzinkt und kunststoffbeschichtet. Mit zwei Ösen zum Einhängen einer Kette. Bodenwanne schwarz rostschutzlackiert, mit oder ohne Tragegriff. Aus 2 mm Stahlblech.

Maß Bodenwanne: 300 x 300 x 100 mm

- Geringes Transportgewicht, da vor Ort mit Sand, Kies etc. befüllbar (oder dauerhaft mit Beton auszugießen).
- Stahlpfosten mit Bodenwanne fest verschraubbar. Beim Verschieben oder Neupositionieren muss daher nur der Pfosten angehoben werden.

- Für dauerhaftes Absperren
- Aus Stahl
- Sehr standsicher
- Befüllbar

Ausführung		Höhe/Ø (mm)	Versandgew. kg/St.	Artikel	€/St.
Ohne Tragegriff	rot-weiß	1.000/60	7,3	170.10.853	81,50
	schwarz-gelb			170.22.822	
Mit Tragegriff	rot-weiß		8,3	170.10.985	87,50
	schwarz-gelb			170.88.001	

EXTERN *Schwerer Ketten-Warnständer mit Recyclingfuß*

Für ständige und zeitweilige Außenabsperrung. Flexible Handhabung. Sehr robust und standfest.

Stahlpfosten feuerverzinkt und lackiert, mit Ösenkappe. Besonders langlebig. Massiver, runder Fuß (15 kg) mit Griffmulde.

Maß Recyclingfuß: 450 mm Ø

- Die Kette (6 mm Ø) lässt sich durch die Ösenkappe ziehen. Das Ausrichten der Pfostenabstände entsprechend der Kettenlänge entfällt.
- Einfaches Einstecken des Stahlpfostens in den Recyclingfuß für schnelles Auf- und Abbauen.

TIPP: Die günstige M-DEKO-Sicht Kette eignet sich hervorragend für diesen Einsatzzweck.

- Für dauerhaftes Absperren
- Besonders langlebig
- Schwere Ausführung
- Hohe Standfestigkeit
- Mit Griffmulde

Ausführung		Höhe/Ø (mm)	Versandgew. kg/St.	Artikel	€/St.
Mit Griffmulde	rot-weiß	1.000/60	17,5	170.18.374	77,10
	schwarz-gelb			170.88.030	

Mit reflektierenden Rotringen ausstatten (Empfehlung = 2 St. pro Pfosten)	5,60

- Für innen und außen
- Modernes, zeitloses Design
- Optimierter Schwerpunkt
- Einfacher Aufbau
- Verschiedene Farben

NEU!

Skipper Gurtständer

Hochwertiger Gurtständer mit schwerem Standfuß für innen und außen. Modisch und dennoch zeitlos dank verschiedenfarbiger Oberflächen aus Kunststoff und Gummi. Robust, kratzfest und UV-beständig. Niedriger Schwerpunkt für stabilen, sicheren Stand. Extrem geringer Kippwinkel. Oberteil anthrazitfarben, Unterteil graubraun.

Mit drei Gurtaufnahmen und einem abgehenden Gurtband. Der selbstspannende Gurt lässt sich leicht ausziehen und an anderen Skipper Gurtständern bzw. an einem Wandclip (Zubehör) einhängen. Kontrollierter, sicherer Rückzugsmechanismus.

Ein optisches Highlight für vielfältige Einsatzmöglichkeiten im Einzelhandel, in öffentlichen Gebäuden, Büros, Lagern etc.

Maße:
Gesamthöhe: 900 mm
Bodenteller: Ø 350 mm/H 55 mm
Pfosten: Ø 80 mm/H 880 mm
Gurtlänge: 3 m
Gurtbreite: 50 mm

Hinweis: Für den Aufbau sind keine Werkzeuge erforderlich.

Ausführung (Gurtfarbe und Farbelemente)	Abmessung (mm) H /Ø	Versandgew. kg/St.	Artikel	€/St.
schwarz	900/350	9	179.23.497	116,00
blau			179.22.861	
rot			179.26.611	
lila			179.27.790	
Wandclip, schwarz		0,2	179.19.426	12,60
Wandclip magnetisch, schwarz		0,3	179.23.841	19,70

MORION Gurtständer *Edelstahl*

Diese Edelstahl-Gurtständer stehen für einen stilvollen und repräsentativen Auftritt und genügen selbst höchsten optischen Ansprüchen.

Der selbstspannende Gurt lässt sich leicht aus der Pfostenkassette ziehen und am nächsten Pfosten einhängen. Die Zugfeder sorgt für ein kontrolliertes Rückführen des selbstaufrollenden Gurtbandes.

Oberteil aus Edelstahl, schwerer Bodenteller aus Metall mit Edelstahlabdeckung. Hohe Standfestigkeit durch niedrigen Schwerpunkt.

Jeder Gurtständer hat einen abgehenden Gurt und drei Aufnahmen für ankommende Gurte.

- Aus Edelstahl
- Stilvolle Eleganz
- Schwere Ausführung
- Hohe Standfestigkeit

Zwei Ausführungen:
- Mit Aussparung im Bodenteller für platzsparendes Ineinanderschieben der Gurtständer (matt gebürsteter Pfosten)
- Runder Bodenteller, ohne Aussparung (polierter Pfosten)

Edelstahl

Ausführung	Gurtfarbe/ -länge	Abmessung (mm) H	Versandgew. kg/St.	Artikel	€/St.
Bodenteller Standard 350 mm Ø Oberteil 63 Ø	blau 2,5 m	915	10,5	179.26.979	126,00
	schwarz 2,5 m			179.26.798	
Bodenteller mit Aussparung 350 mm Ø Oberteil 51/63 Ø	blau 2,5 m	890	9,5	179.24.947	142,00
	schwarz 2,5 m			179.22.136	
Wandclip			0,2	179.23.874	9,20

MORION Wandgurt *Edelstahl*

Gurtband im Edelstahlgehäuse zur Wandmontage. Wandhalterung zum Anschrauben aus schwarz lackiertem Metall.

Der selbstspannende Gurt lässt sich leicht ausziehen und an einem Wandclip oder Edelstahl-Gurtpfosten einhängen. Die Zugfeder sorgt für ein kontrolliertes Rückführen des Gurtbandes.

Maße:
Höhe: 150 mm
Tiefe: 80 mm
Gurtlänge: 2,5 m
Gurtbreite: 50 mm

Lieferumfang:
Wandhalterung, Gurtkassette, Wandclip und Befestigungsmaterial

- Edelstahlgehäuse
- Zur Wandmontage
- Zwei Gurtfarben

Gurtfarbe	Versandgew. kg/St.	Artikel	€/St.
blau	1,5	179.20.441	54,00
schwarz		179.27.140	

- Aus Aluminium
- Hohe Standfestigkeit
- Individuelles Gestalten
- Verschiedene Farbvarianten

MORION Gurtständer

Optisch ansprechendes Personenleitsystem für gehobene Ansprüche. Repräsentatives und flexibles Gestalten der Personenwege. Besonders effektiv und kostengünstig durch 3 m Gurtband.

Der selbstspannende Gurt lässt sich leicht aus der Pfostenkassette ziehen und am nächsten Pfosten einhängen. Die Zugfeder sorgt für ein kontrolliertes Rückführen des selbstaufrollenden Gurtbandes.

Oberteil aus lackiertem Aluminium. Schwerer Bodenteller aus Metall mit Kunststoffabdeckung.

Hohe Standfestigkeit durch niedrigen Schwerpunkt.

Jeder Gurtständer hat einen abgehenden Gurt und drei Aufnahmen für ankommende Gurte.

Maße:
Bodenteller: 325 mm Ø
Oberteil: 60 mm Ø
Gurtlänge: 3 m
Gurtbreite: 50 mm

Zum Kombinieren individueller Gestaltungswünsche stehen sechs Farben für die Gurtständer und vier zweifarbige Gurtbänder zur Auswahl.

Oberfläche	Gurtfarbe	Abmessung (mm) H	Versandgew. kg/St.	Artikel	€/St.
silber eloxiert	schwarz/silber/schwarz	955	12	179.19.796	268,00
champagne eloxiert				179.18.432	
weiß lackiert				179.18.685	
rot lackiert	schwarz/rot/schwarz			179.19.668	
gelb lackiert	schwarz/gelb/schwarz			179.19.651	
blau lackiert	schwarz/blau/schwarz			179.16.744	

Gurtständer

- Für innen und außen
- Aus Aluminium
- Hohe Warnwirkung
- Sehr standfest

MORION Gurt-Warnständer

Robustes, standsicheres Absperr- und Leitsystem. Schnell einsatzbereit, um Wege und Flächen zu sperren oder Personenwege zu gestalten.

Für Industrie, Lager, Parkhäuser, Freiflächen etc.

Der selbstspannende Gurt lässt sich leicht aus der Kassette ziehen und am nächsten Gurtständer einhängen. Die Zugfeder sorgt für ein kontrolliertes Rückführen des selbstaufrollenden Gurtbandes.

Jeder Gurt-Warnständer hat einen abgehenden Gurt und drei Aufnahmen für ankommende Gurte.

Maße:
Bodenteller: 330 mm Ø
Oberteil: 60 mm Ø
Gurtlänge: 3 m und 4 m
Gurtbreite: 50 mm

Oberteil aus lackiertem Aluminium. Kunststofffuß kann vor Ort mit Sand oder Split befüllt werden (13,5 kg). Weiße Reflektoren sorgen für gute Nachtsichtbarkeit.

Option: dauerhafte Fixierung durch vier integrierte Dübelaufnahmen

Oberfläche	Gurtfarbe/-länge (mm)		Abmessung (mm) H	Versandgew. kg/St.	Artikel	€/St.
gelb lackiert	schwarz/gelb	3.000	985	2,9	179.14.759	184,00
		4.000			179.22.511	204,00
	gelb	3.000			179.17.353	184,00
		4.000			179.26.335	204,00
rot lackiert	rot/weiß	3.000			179.19.970	184,00
		4.000			179.28.338	204,00
	rot	3.000			179.15.362	184,00
		4.000			179.24.575	204,00

MORION Gurt-Warnständer *BASIC*

Funktionales, standsicheres Absperr- und Leitsystem. Schnell einsatzbereit, um Wege und Flächen zu sperren oder Personenwege zu gestalten.

Für Industrie, Lager, Parkhäuser, Freiflächen etc.

Platzsparende Lagerung: Das Oberteil ist leicht vom Bodenteller trennbar.

Der selbstspannende Gurt lässt sich leicht aus der Kassette ziehen und am nächsten Gurtständer einhängen. Die Zugfeder sorgt für ein kontrolliertes Rückführen des selbstaufrollenden Gurtbandes.

Oberteil aus Kunststoff. Kunststofffuß kann vor Ort mit Sand, Kies etc. befüllt werden (9,0 kg).

Jeder Gurt-Warnständer hat einen abgehenden Gurt und drei Aufnahmen für ankommende Gurte.

Maße:
Bodenteller: 360 mm Ø
Oberteil: 50 mm Ø
Gurtlänge: 3 m
Gurtbreite: 50 mm

- Aus Aluminium
- Zur festen Montage
- Zeitweise sperren
- Verschiedene Farbvarianten

Oberfläche	Gurtfarbe	Abmessung (mm) H	Versandgew. kg/St.	Artikel	€/St.
	rot/weiß	950	1,8	179.21.658	126,00
	schwarz/gelb			179.28.568	

MORION Gurtpfosten *zum Aufdübeln*

Robustes, günstiges Absperr- und Leitsystem zum Aufdübeln.

Fest installierter Gurtpfosten, um Wege und Flächen zeitweise zu sperren oder freizugeben.

Schnelle, bequeme und effektive Handhabung. Für Lager, Kommissionierzonen, Industrie, Freiflächen etc.

Der selbstspannende Gurt lässt sich leicht aus der Kassette ziehen und am nächsten Gurtständer einhängen. Die Zugfeder sorgt für ein kontrolliertes Rückführen des selbstaufrollenden Gurtbandes.

Jeder Pfosten hat einen abgehenden Gurt und drei Aufnahmen für ankommende Gurte.

Maße:
Bodenteller: 155 mm Ø
Oberteil: 60 mm Ø
Gurtlänge: 3 m
Gurtbreite: 50 mm

- Aus Aluminium
- Zur festen Montage
- Zeitweise sperren
- Verschiedene Farbvarianten

Oberteil aus lackiertem Aluminium. Schraubfuß mit drei integrierten Dübelaufnahmen. Aus glasfaserverstärktem Polyamid für lange Haltbarkeit.

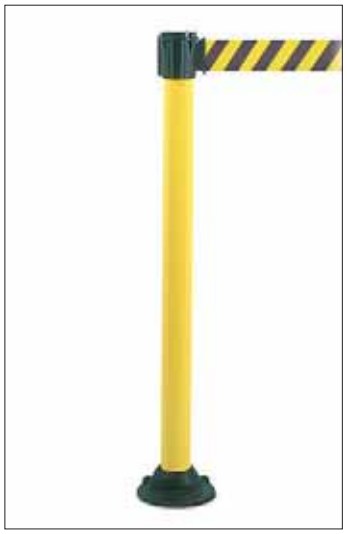

Oberfläche	Gurtfarbe	Abmessung (mm) H	Versandgew. kg/St.	Artikel	€/St.
gelb lackiert	gelb/ schwarz schraffiert	895	2,3	179.88.039	162,00

Wandgurt

- Für innen und außen
- Hohe Warnwirkung
- Gurtlänge 3 m oder 4 m
- Zwei Befestigungsarten

MORION Wandgurt

Wege zeitweise schnell und effektiv sperren oder freigeben.
Zur Wandmontage. Wandhalterung aus hochbelastbarem ABS-Kunststoff.

Zwei Befestigungsarten:
- Zum Anschrauben (z.B. Wand, Säulen)
- Magnetisch (z.B. im Lager-/Regalbereich)

Der selbstspannende Gurt lässt sich leicht ausziehen und an einem Wandclip (bitte mitbestellen) einhängen. Die Zugfeder sorgt für ein kontrolliertes Rückführen des selbstaufrollenden Gurtbandes.

Mittels Gurtverbinder (Zubehör siehe S. 95) können zwei Gurtbänder verbunden werden, für Sperrungen bis zu 8 m.

Maße:
Höhe: 130 mm
Tiefe: 110 mm
Gurtlänge: 3 m und 4 m
Gurtbreite: 50 mm

		Wandgurt zum Anschrauben			Wandgurt magnetisch		
Gurtfarbe	Gurtlänge (mm)	Versandgew. kg/St.	Artikel	€/St.	Versandgew. kg/St.	Artikel	€/St.
gelb/schwarz schraffiert	3.000	1,4	179.18.124	111,00	1,5	179.27.462	137,00
	4.000	1,5	179.23.024	137,00	1,6	179.23.187	169,00
rot/weiß schraffiert	3.000	1,4	179.13.738	111,00	1,5	179.27.835	137,00
	4.000	1,5	179.23.085	137,00	1,6	179.21.407	169,00
schwarz/gelb/schwarz	3.000	1,4	179.19.708	111,00	1,5	179.20.545	137,00
	4.000	1,5	179.29.337	137,00	1,6	179.29.326	169,00
schwarz/rot/schwarz	3.000	1,4	179.16.023	111,00	1,5	179.25.944	137,00
	4.000	1,5	179.26.981	137,00	1,6	179.23.919	169,00
schwarz/silber/schwarz	3.000	1,4	179.18.931	111,00	1,5	179.21.084	137,00
	4.000	1,5	179.29.945	137,00	1,6	179.27.176	169,00
Wandclip			179.16.000	13,70			
Wandclip magnetisch						179.26.987	21,80

Wandclip zur Bandaufnahme/ Wandclip magnetisch

Für die Gurtständer auf den Seiten 91-93 und den Wandgurt auf der Seite 94.

Gurtverbinder

Verbindet zwei Gurtbänder miteinander. Ermöglicht Sperrungen bis zu 8 m. Für die Gurtständer auf den Seiten 91-93 und den Wandgurt auf der Seite 94.

Ausführung	Versandgew. kg/St.	Artikel	€/St.
Wandclip	0,2	179.16.000	13,70
Wandclip magnetisch	0,3	179.26.987	21,80
Gurtverbinder	0,2	179.17.430	10,40

Sperrkette

Kunststoffketten aus Polyethylen (6 mm Gliederstärke).
Für die Kettenständer auf den Seiten 85-88.
Weitere Sperrketten auf den Seiten 114/115.

Wandhaken

Zur Kettenaufnahme für den Ketten-Warnständer auf der Seite 87.

Kette M-Poly-Sicht 6	Bundlänge (m)	Versandgew. g/m ca.	Artikel	€ je m (Abgabe nur bundweise)
rot-weiß	10	150	212.14.592	1,48
gelb-schwarz			212.15.705	

Ausführung	Versandgew. kg/St.	Artikel	€/St.
Wandhaken	0,2	179.13.851	11,90

MORION Kegel-Gurt *reflektierend*

Leitkegelaufsatz zum schnellen und effektiven Absperren von Flächen im Innen- und Außenbereich.
Auf handelsübliche Leitkegel aufsteckbar.

Der MORION Kegel-Gurt verfügt über einen beidseitig integrierten, silberfarbenen Reflexstreifen. Erhöhte Sichtbarkeit, sowohl bei ungünstigen Lichtverhältnissen, als auch tagsüber.

Gut wahrnehmbar durch grell-orangenes Gehäuse mit zwei zusätzlichen Haken zum Einhängen von Ketten oder Absperrband.

Der selbstspannende Gurt lässt sich leicht ausziehen und an einem anderen Kegelgurt einhängen. Alternativ kann der Gurt in einen fest montierten Wandclip (Zubehör siehe diese Seite links) eingehängt werden.

Maße:
Höhe: 200 mm
Tiefe: 110 mm
Gurtlänge: 3 m
Gurtbreite: 50 mm

Eine kostengünstige Ausführung ohne Reflexstreifen, jedoch mit 4 m Gurtlänge, ist ebenfalls verfügbar.

- Für innen und außen
- Silberner Reflexstreifen
- Hohe Warnwirkung
- Mit Haken

Oberfläche	Gurtlänge (mm)	Versandgew. kg/St.	Artikel	€/St.
ohne Reflexstreifen	4.000	2,0	179.25.662	91,00
mit Reflexstreifen	3.000		179.28.234	104,00

Kegel-Gurte

- Für innen und außen
- UV-beständig
- Gurtlänge 9 m
- Als Leitkegelaufsatz

Skipper Kegel-Gurt

Der Kegel-Gurt wird auf Leitkegel aufgesteckt oder mit Adapter an der Wand befestigt.

Besonders für den Außenbereich geeignet. Schnell und effektiv größere Flächen absperren: Vier Gurtkassetten sichern bis zu 80 qm.

Der selbstspannende Gurt lässt sich leicht ausziehen, an der nächsten Gurtkassette oder einem Wandclip (Zubehör) einhängen.

- 9 m langes Gurtband
- Rot-weißes Band mit hoher Warnwirkung
- Sperr-Knopf schützt vor ungewolltem Rückspulen
- Alternativ: Wandbefestigung (per Adapter)

Maße:
Höhe: 240 mm
Tiefe: 145 mm
Gurtlänge: 9 m
Gurtbreite: 50 mm

Zubehör: Wandclip, Wandadapter

Skipper Kunststoff-Pfosten zum Aufstecken der Gurtkassette – für besonders guten Halt.
Oberteil orange, 95/130 mm Ø, mit zwei reflektierenden Streifen.
Kunststoff-Fuß, 500 mm Ø, schwarz, befüllbar.
Gesamthöhe: 1.000 mm mit Fuß
1.110 mm mit Fuß und Gurtkassette

Ausführung	Farbe	Versandgew. kg/St.	Artikel	€/St.
Skipper Kegel-Gurt	rot-weiß schraffiert	1,2	179.16.914	105,00
Skipper Kunststoff-Pfosten	orange/schwarz	3	179.25.947	67,00
Wandadapter	schwarz	0,36	179.16.064	39,80
Wandclip	schwarz	0,07	179.19.426	12,60
Wandclip magnetisch	schwarz	0,08	179.23.841	19,70

- Für innen
- Gurtlänge 9 m
- Drei verschiedene Halterungen
- Vielseitig verwendbar

Kordelhalterung

Skipper Gurtkassette

9 m

Gurtkassette mit extra langem Gurtband (9 m) zum schnellen und effektivem Absperren von Bereichen und Zugängen.

Der selbstspannende Gurt lässt sich leicht ausziehen und an der Halterung (Zubehör) einhängen. Ein Sperrknopf schützt vor ungewolltem Rückspulen.

Es stehen drei verschiedene Befestigungsarten zur Verfügung:

- Kordelhalterung mit zusätzlich integrierten Magneten (für Pfosten, Stützen, Pfeiler) Kordel elastisch, Länge: 600 mm
- Klemmhalterung (für Türrahmen, Arbeitstische, Regalböden etc.) Spannweite max. 95 mm
- Saugnapfhalterung (für glatte, unlackierte Flächen und Glas), sehr hohe Saugkraft

Klemmhalterung

Saugnapfhalterung

Maße:
Höhe: 126 mm
Tiefe: 145 mm
Gurtlänge: 9 m
Gurtbreite: 50 mm

Die Gurtkassette wird ohne Halterung geliefert (bitte mitbestellen). Zusätzlich wird eine weitere Halterung für die Gurtaufnahme benötigt.

Ausführung	Gurtfarbe	Versandgew. kg/St.	Artikel	€/St.
Skipper Gurtkassette	rot-weiß	1,2	179.28.163	95,00
	gelb-schwarz		179.20.603	
Kordelhalterung		0,19	179.22.846	31,60
Klemmhalterung		0,4	179.27.905	55,50
Saugnapfhalterung		0,15	179.29.146	35,40
Wandclip (nur zur Gurtaufnahme)	schwarz	0,07	179.19.426	12,60
Wandclip magnetisch	schwarz	0,08	179.23.841	19,70

MORION Feuerwehrleitpfosten

NEU!

Stahl-Sperrpfosten zur objektseitigen Kennzeichnung von Aufstell- und Bewegungsflächen für Feuerwehrfahrzeuge.

Mit schwarzer Alu-Kappe.
Feuerverzinkt und weiß beschichtet, Pfostenkopf schwarz lackiert (Streifen 100 mm).

Abmessung: 60/900 mm

Befestigung:
Zum Einbetonieren
Option: Zum Aufdübeln

Hinweis:
Landesbauverordnung beachten (Ausführung kann abweichen).

- Aus Stahl
- Zum Einbetonieren
- Für Feuerwehraufstellflächen

Oberfläche	Ø x WS x Gesamthöhe (mm)	Versand-gewicht kg/St.	Artikel	€/St.
feuerverzinkt und weiß beschichtet mit schwarzem Kopfstück	60 x 2 x 900	3,5	100.88.090	45,80

MORION Sperrpfosten *zum Eindrehen*

Sperrpfosten zum Begrenzen von (Park-) Plätzen und Verkehrswegen. Stabile Schraubverbindung ermöglicht – ohne weitere Hilfsmittel – das einfache Eindrehen des Oberteils in den Sockelfuß.

Sperrpfosten aus Stahl mit Alu-Kappe. Pfostenende mit kräftiger Gewindestange zum Eindrehen in weißen, formschönen Aluminium-Sockel.

Überfahrhöhe: 30 mm

Oberflächenbehandlung:
Feuerverzinkt und rot-weiß lackiert

Befestigung:
Zum Aufdübeln mit drei Bohrungen. Geringe Bohrlochtiefe von nur 80 mm – auch geeignet für Zwischendecken (z.B. Tiefgaragen, Parkhäuser).

Befestigungsmaterial im Lieferumfang enthalten.

- Für innen und außen
- Aus Stahl
- Schraubverbindung
- Wegnehmbar

Ausführung	Ø x WS x Gesamthöhe (mm)	Farbe	Versand-gewicht kg/St.	Artikel	€/St.
Sockelfuß 170 mm Ø x 30 mm H	60 x 2,0 x 1.030	rot-weiß	5,7	105.24.175	152,00
	76 x 2,5 x 1.030		7,1	105.21.124	172,00
Mit reflektierendem Rotring ausstatten, Pfosten Ø 60 mm (Empfehlung: 2 St. pro Pfosten)					5,60
Mit reflektierendem Rotring ausstatten, Pfosten Ø 76 mm (Empfehlung: 2 St. pro Pfosten)					8,70

- Aus Stahl
- Zum festen Einbau
- Zum dauerhaften Abgrenzen
- Rund oder quadratisch
- Vier verschiedene Durchmesser

MORION Sperrpfosten
starr

Stahl-Sperrpfosten zum Abgrenzen von Fahrbahnen, Gehwegen, Parkplätzen etc.

MORION Sperrpfosten sind abgestimmt mit dem MORION Systemgeländer, den Kipp-Pfosten SESAM und den herausnehmbaren PARAT-Sperrpfosten. Sie lassen sich daher ideal untereinander kombinieren.

Alle Pfosten können zusätzlich mit einer beliebigen Zahl von Kettenösen ausgestattet werden (Standard bei zwei Ösen 180°).

Zum Einbetonieren
Sperrpfosten aus Stahl mit Aluminiumkappe; 1.330 mm lang; davon 330 mm Unterflur. Zum Einbetonieren mit Erdankerstab (dient der Fixierung im Fundament).

Zum Aufdübeln
Sperrpfosten aus Stahl mit Aluminiumkappe; 1.000 mm lang; zum Aufdübeln auf geraden Flächen mit angeschweißter Bodenplatte 160 x 140 x 10 mm.

Zum Herausnehmen
Sperrpfosten aus Stahl mit Aluminiumkappe; 1.330 mm lang; davon 330 mm Unterflur. Zum Einsetzen in die nicht verschließbare MORION-Bodenhülse.

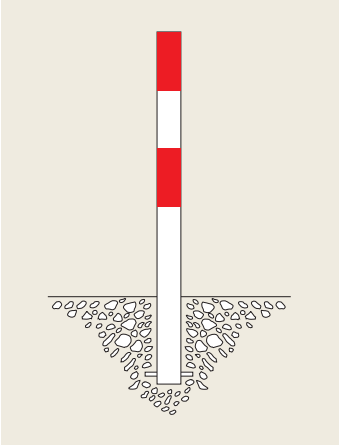

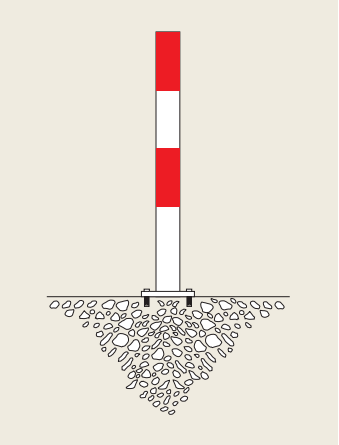

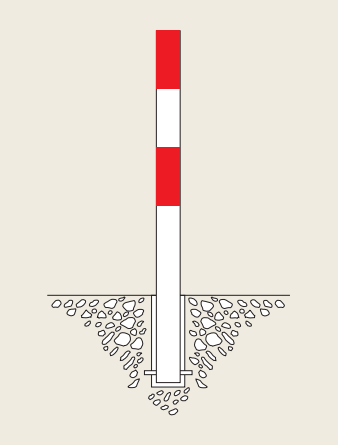

Sperrpfosten

60 mm Ø	MORION Sperrpfosten – Wandstärke 2,0 mm							
Oberfläche	Farbe	Ketten-Ösen	Zum Einbetonieren Gesamthöhe 1.330 mm, davon 330 mm Unterflur			Zum Aufdübeln Gesamthöhe 1.000 mm		
			Versandgew. kg/St.	Artikel	€/St.	Versandgew. kg/St.	Artikel	€/St.
feuerverzinkt und lackiert	rot-weiß	0	4,7	100.10.016	47,20	6,2	100.12.839	79,50
		1		100.13.027	51,85		100.10.083	84,15
		2		100.12.191	56,50		100.12.554	88,80
	schwarz-gelb	0		100.11.947	47,20		100.11.028	79,50
		1		100.13.144	51,85		100.11.376	84,15
		2		100.10.784	56,50		100.11.853	88,80
feuerverzinkt und reflektierend	feuerverzinkt-rot	0		100.10.491	42,00		100.13.031	64,20
		1		100.10.064	46,65		100.11.177	68,85
		2		100.11.008	51,30		100.12.130	73,50
feuerverzinkt	feuerverzinkt	0		100.11.255	30,80		100.12.048	53,00
		1		100.12.523	35,45		100.12.996	57,65
		2		100.10.353	51,30		100.10.239	62,30
kunststoffbeschichtet	rot-weiß	0		100.10.043	40,40		100.11.659	59,50
		1		100.12.009	45,05		100.11.309	64,15
		2		100.12.507	49,70		100.11.595	68,80

76 mm Ø	MORION Sperrpfosten – Wandstärke 2,5 mm							
Oberfläche	Farbe	Ketten-Ösen	Zum Einbetonieren Gesamthöhe 1.330 mm, davon 330 mm Unterflur			Zum Aufdübeln Gesamthöhe 1.000 mm		
			Versandgew. kg/St.	Artikel	€/St.	Versandgew. kg/St.	Artikel	€/St.
feuerverzinkt und lackiert	rot-weiß	0	5,9	101.13.035	65,00	6,6	101.10.225	93,00
		1		101.12.498	69,65		101.11.164	97,65
		2		101.11.727	74,30		101.12.118	102,30
	schwarz-gelb	0		101.10.007	65,00		101.11.989	93,00
		1		101.10.074	69,65		101.12.943	97,65
		2		101.11.018	74,30		101.10.764	102,30
feuerverzinkt und reflektierend	feuerverzinkt-rot	0		101.13.126	58,80		101.11.328	83,40
		1		101.10.362	63,45		101.12.282	88,05
		2		101.11.299	68,10		101.10.101	92,70
feuerverzinkt	feuerverzinkt	0		101.11.405	41,40		101.10.006	66,00
		1		101.12.184	46,05		101.10.949	70,65
		2		101.13.133	50,70		101.11.894	75,30
kunststoffbeschichtet	rot-weiß	0		101.10.036	55,50		101.10.313	70,50
		1		101.12.776	60,15		101.11.258	75,15
		2		101.10.609	64,80		101.12.870	79,80

Zubehör	MORION Sperrpfosten 60 mm Ø			MORION Sperrpfosten 76 mm Ø		
	Versandgew. kg/St.	Artikel	€/St.	Versandgew. kg/St.	Artikel	€/St.
Nicht verschließbare MORION Bodenhülse	3,0	100.10.773	15,50	3,7	101.12.484	32,80
Universaldübel S12 mit Schraube 8/100, S. 28 (4 St. pro Pfosten)	0,2	109.17.393	2,40	0,2	109.17.393	2,40
Abdeckkappe für Bodenhülse		100.12.773	13,20		101.12.156	14,40
Kettenösen zur Wandbefestigung		109.17.947	10,05		109.17.947	10,05
Mit reflektierendem Rotring ausstatten (Empfehlung: 2 St. pro Pfosten)			5,60			8,70

70 x 70 mm	MORION Sperrpfosten – Wandstärke 2,0 mm							
Oberfläche	Farbe	Ketten-Ösen	Zum Einbetonieren Gesamthöhe 1.330 mm, davon 330 mm Unterflur			Zum Aufdübeln Gesamthöhe 1.000 mm		
			Versandgew. kg/St.	Artikel	€/St.	Versandgew. kg/St.	Artikel	€/St.
feuerverzinkt und lackiert	rot-weiß	0	6,7	102.12.561	87,50	7,3	102.12.682	108,00
		1		102.12.841	92,15		102.10.420	112,65
		2		102.12.358	96,80		102.10.515	117,30
	schwarz-gelb	0		102.11.765	87,50		102.11.448	108,00
		1		102.12.721	92,15		102.11.354	112,65
		2		102.10.550	96,80		102.12.310	117,30
feuerverzinkt und reflektierend	feuerverzinkt-rot	0		102.10.639	70,10		102.10.702	95,60
		1		102.13.005	74,75		102.11.632	100,25
		2		102.10.825	79,40		102.12.588	104,90
feuerverzinkt	feuerverzinkt	0		102.12.425	51,50		102.11.263	77,00
		1		102.11.392	56,15		102.12.213	81,65
		2		102.12.346	60,80		102.10.035	86,30
kunststoffbeschichtet	rot-weiß	0		102.10.508	69,00		102.10.977	84,00
		1		102.10.165	73,65		102.11.920	88,65
		2		102.11.110	78,30		102.12.970	93,30

90 mm Ø	MORION Sperrpfosten – Wandstärke 2,5 mm							
Oberfläche	Farbe	Ketten-Ösen	Zum Einbetonieren Gesamthöhe 1.330 mm, davon 330 mm Unterflur			Zum Aufdübeln Gesamthöhe 1.000 mm		
			Versandgew. kg/St.	Artikel	€/St.	Versandgew. kg/St.	Artikel	€/St.
feuerverzinkt und lackiert	rot-weiß	0	8,5	103.10.646	107,00	8,6	103.10.703	123,00
		1		103.11.576	111,65		103.10.157	127,65
		2		103.10.382	116,30		103.11.100	132,30
	schwarz-gelb	0		103.11.316	107,00		103.12.047	123,00
		1		103.12.272	111,65		103.12.995	127,65
		2		103.10.091	116,30		103.10.814	132,30
feuerverzinkt und reflektierend	feuerverzinkt-rot	0		103.12.617	94,60		103.10.446	108,10
		1		103.11.594	99,25		103.11.381	112,75
		2		103.12.553	103,90		103.12.335	117,40
feuerverzinkt	feuerverzinkt	0		103.13.134	76,00		103.11.288	89,50
		1		103.10.600	80,65		103.12.242	94,15
		2		103.11.530	85,30		103.10.063	98,80
kunststoffbeschichtet	rot-weiß	0		103.12.492	85,00		103.11.007	96,50
		1		103.10.310	89,65		103.11.946	101,15
		2		103.11.254	94,30		103.12.900	105,80

Zubehör	MORION Sperrpfosten 70 x 70 mm			MORION Sperrpfosten 90 mm Ø		
	Versandgew. kg/St.	Artikel	€/St.	Versandgew. kg/St.	Artikel	€/St.
Nicht verschließbare MORION Bodenhülse	3,6	102.10.906	38,80	4,1	103.10.698	44,60
Universaldübel S12 mit Schraube 8/100, S. 28 (4 St. pro Pfosten)	0,2	109.17.393	2,40	0,2	109.17.393	2,40
Abdeckkappe für Bodenhülse		102.13.107	16,80		103.11.933	16,30
Kettenösen zur Wandbefestigung		109.17.947	10,05		109.17.947	10,05
Mit reflektierendem Rotring ausstatten (Empfehlung: 2 St. pro Pfosten)			9,30			9,30

Sperrpfosten

- Für innen und außen
- Aus Stahl
- Rückfedernd
- Minimiert Schäden

MORION-Swing
Selbstaufrichtender Sperrpfosten

Sperrpfosten aus Stahl mit integrierter Spiralfeder. Für enge, begrenzte Rangierbereiche mit hohem Beschädigungsrisiko: Parkplätze, Tiefgaragen, Kurven etc.

Beim Anfahren gibt der Pfosten bis zu 30° nach und stellt sich automatisch in die Ausgangsposition zurück. Vermeidet so teure Beschädigungen.

Ausführung:
76 mm Ø
2,9 mm Wandstärke
Bodenplatte: 200 x 200 x 10 mm

Oberflächenbehandlung:
Feuerverzinkt und kunststoffbeschichtet

Befestigungsarten:
Zum Einbetonieren oder zum Aufdübeln

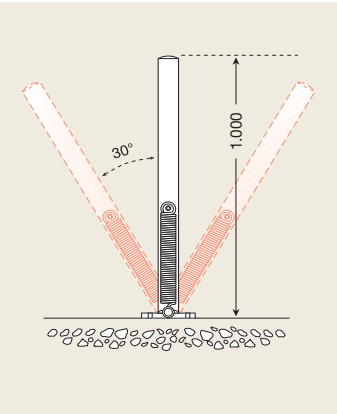

Farbe	Zum Aufdübeln Gesamthöhe 1.000 mm			Zum Einbetonieren Gesamthöhe 1.330 mm, davon 330 mm Unterflur		
	Versandgew. kg/St.	Artikel	€/St.	Versandgew. kg/St.	Artikel	€/St.
rot-weiß	11,9	104.15.052	206,00	10,3	104.16.832	248,00
schwarz-gelb		104.17.486			104.14.916	
Universaldübel S12 mit Schraube 8/100, S. 28 (4 St. pro Pfosten)				0,2	109.17.393	2,40

- Aus Stahl
- Zum Herausnehmen
- Mit Zylinderschloss
- Rastet selbständig ein
- Drei Durchmesser

Hinweis:
Bei Feuerwehrzufahrten mit der örtlichen Behörde klären, ob Dreikantverschluss vorgeschrieben. Dann empfiehlt sich der PARAT B.

PARAT A
Herausnehmbarer Sperrpfosten

Herausnehmbarer Sperrpfosten aus Stahl, um Wege, Zufahrten und Plätze für den Verkehr zu sperren oder vorübergehend freizugeben.

Oberflächenbehandlung:
Feuerverzinkt und rot-weiß lackiert

Befestigung:
Zum Einbetonieren mit Bodenhülse

Schließung:
Mit seitlichem Profil-Zylinderschloss, gleichschließend, einschließlich drei Schlüsseln. Verriegelung rastet selbstständig ein.

Option: Verschiedenschließende Ausführung oder Einbau eines bauseits gestellten Profilzylinders möglich (Schließanlage).

Zubehör: selbst verriegelnde Abdeckkappe für Bodenhülse, feuerverzinkt

Ausführung	Ø x Wandstärke (mm)	Kettenösen	Versandgew. kg/St.	Artikel	€/St.
Mit Schließzylinder + 3 Schlüsseln, gleichschließend Gesamthöhe 1.330 mm davon 330 mm Unterflur	60 x 2,0	0	8,7	135.17.983	197,00
		1 L		135.17.321	201,65
		1 R		135.19.561	
		2		135.17.753	206,30
	76 x 2,5	0	10,4	135.13.963	224,00
		1 L		135.15.652	228,65
		1 R		135.18.630	
		2		135.18.529	233,30
	70 x 70 x 2,0	0	10,5	135.16.104	230,00
		1 L		135.18.794	234,65
		1 R		135.15.678	
		2		135.16.662	239,30
Abdeckkappe für Bodenhülse	60 Ø		0,5	135.17.900	26,60
	76 Ø		0,9	135.15.510	32,70
	70 x 70			135.17.280	30,30

- Aus Stahl
- Zum Herausnehmen
- Mit Dreikantverschluss
- Drei Durchmesser
- Zwei Befestigungsarten

PARAT B
Herausnehmbarer Sperrpfosten

Für Straßen und Plätze, die nur vorübergehend für den Verkehr freigegeben sind und bei Bedarf gesperrt werden: Fußgängerzonen, Marktplätze, Parkplätze, Garageneinfahrten etc.

Von der Feuerwehr empfohlen für Flächen und Zufahrtswege nach DIN 14 090.

Keine Unfallgefahr bei herausgenommenem Pfosten: Die mit der Straßendecke bündige Bodenhülse hat nur eine kleine Öffnung.

Oberflächenbehandlung:
Feuerverzinkt oder feuerverzinkt und lackiert

Befestigungsarten:
- Zum Einbetonieren mit Bodenhülse
- Zum Aufdübeln mit Spezial-Bodenplatte (250 x 100 x 48 mm)

Schließung:
Herausnehmbar durch Dreikantverschluss nach DIN 3223

60 mm Ø	PARAT B – Wandstärke 2 mm							
Oberfläche	Farbe	Kettenösen	Zum Einbetonieren Gesamthöhe 1.330 mm, davon 330 mm Unterflur			Zum Aufdübeln mit Spezial-Bodenplatte, Gesamthöhe 1.000 mm		
			Versandgew. kg/St.	Artikel	€/St.	Versandgew. kg/St.	Artikel	€/St.
feuerverzinkt	feuerverzinkt	0	7,3	130.12.406	130,10	7,6	130.12.177	138,50
		1		130.11.447	134,75		130.12.405	143,15
		2		130.10.224	139,40		130.11.163	147,80
feuerverzinkt und lackiert	rot-weiß	0		130.10.465	143,60		130.10.107	152,00
		1		130.10.469	148,25		130.12.123	156,65
		2		130.10.674	152,90		130.13.073	161,30
	schwarz-gelb	0		130.12.117	148,00		130.13.067	156,40
		1		130.10.884	148,25		130.11.823	161,05
		2		130.12.775	152,90		130.10.608	165,70

76 mm Ø	PARAT B – Wandstärke 2,5 mm							
Oberfläche	Farbe	Kettenösen	Zum Einbetonieren Gesamthöhe 1.330 mm, davon 330 mm Unterflur			Zum Aufdübeln mit Spezial-Bodenplatte, Gesamthöhe 1.000 mm		
			Versandgew. kg/St.	Artikel	€/St.	Versandgew. kg/St.	Artikel	€/St.
feuerverzinkt	feuerverzinkt	0	9,6	131.10.765	137,10	9,4	131.10.590	145,50
		1		131.10.026	141,75		131.11.519	150,15
		2		131.12.483	146,40		131.10.301	154,80
feuerverzinkt und lackiert	rot-weiß	0		131.11.804	159,60		131.11.899	168,00
		1		131.11.699	164,25		131.11.829	172,65
		2		131.12.397	168,90		131.12.845	177,30
	schwarz-gelb	0		131.11.243	159,60		131.12.194	168,00
		1		131.13.143	164,25		131.10.654	172,65
		2		131.11.584	168,90		131.12.543	177,30

70 x 70 mm	PARAT B – Wandstärke 2 mm							
Oberfläche	Farbe	Kettenösen	Zum Einbetonieren Gesamthöhe 1.330 mm, davon 330 mm Unterflur			Zum Aufdübeln mit Spezial-Bodenplatte, Gesamthöhe 1.000 mm		
			Versandgew. kg/St.	Artikel	€/St.	Versandgew. kg/St.	Artikel	€/St.
feuerverzinkt	feuerverzinkt	0	9,8	132.12.656	149,60	9	132.12.953	158,00
		1		132.10.082	154,25		132.10.775	162,65
		2		132.10.487	158,90		132.11.711	167,30
feuerverzinkt und lackiert	rot-weiß	0		132.12.385	174,60		132.12.527	183,00
		1		132.11.423	179,25		132.12.665	187,65
		2		132.12.069	183,90		132.10.356	192,30
	schwarz-gelb	0		132.11.027	174,60		132.10.498	183,00
		1		132.11.968	179,25		132.11.433	187,65
		2		132.12.921	183,90		132.12.388	192,30

Zubehör	Versandgew. kg/St.	Artikel	€/St.
Universaldübel S12 mit Schraube 8/100, S. 28 (4 St. pro Pfosten)	0,2	109.17.393	2,40
Dreikantschlüssel (bitte mitbestellen)		130.12.326	6,10
Zusätzliche Bodenhülse (zum sicheren Aufbewahren des Oberteils)	2,5	130.10.004	40,60
Abdeck-/Schmutzkappe für Bodenhülse, Kunststoff 20 x 40 mm	0,1	130.10.931	1,40
PARAT 60 mm Ø mit reflektierendem Rotring ausstatten (Empfehlung: 2 St. pro Pfosten)			5,60
PARAT 76 mm Ø mit reflektierendem Rotring ausstatten (Empfehlung: 2 St. pro Pfosten)			8,70
PARAT 70 x 70 mm mit reflektierendem Rotring ausstatten (Empfehlung: 2 St. pro Pfosten)			9,30

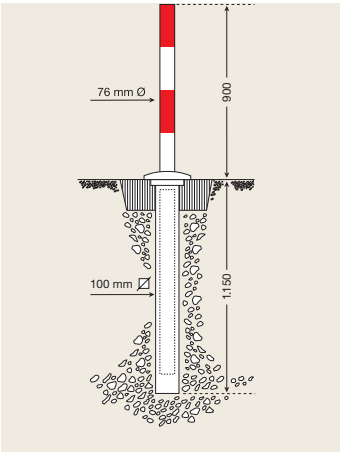

- Aus Stahl
- Komplett versenkbar
- Mit Dreikantverschluss
- Kaum spürbare Überfahrhöhe

PARATlift
Versenkbarer Sperrpfosten

Der PARATlift löst viele Absperr-Probleme. Ideal für Straßen und Plätze, die nur zeitweise für den Verkehr freigegeben sind: Fußgängerzonen, Marktplätze, Parkzonen, Garageneinfahrten, Torbögen etc.

Der Pfosten kann mit Dreikantschlüssel nach DIN 3223 in Sekunden versenkt werden. Der Verkehr kann die nahezu bündig einbetonierte Bodenhülse ungehindert überrollen.

Wartung: Für einwandfreie Funktion wichtig. Mindestens halbjährlich eingedrungenen Schmutz beseitigen, alle beweglichen Teile reinigen und den Verschlusshaken fetten.

Varianten:

- Halbautomatisch:
  Nach dem Entriegeln drückt die Gasdruckfeder das Oberteil nahezu komplett aus der Bodenhülse.
  Kurzes, manuelles Anheben und der Pfosten verriegelt automatisch. Zum Versenken wird das Oberteil entriegelt und einfach heruntergedrückt.

- Manuell:
  Eine Spiralfeder drückt das Oberteil nach dem Entriegeln 5 bis 8 cm aus der Bodenhülse. Durch manuelles Anheben verriegelt der Pfosten automatisch. Zum Versenken wird das Oberteil entriegelt und manuell nach unten geführt.

Ausführung:

Oberteil:	76 mm Ø
	2,5 mm Wandstärke
Unterteil:	100 x 100 mm
Gesamtlänge:	2.050 mm, davon
	1.150 mm Unterflur

Einfacher Einbau. Bei Beschädigung lässt sich das Oberteil auswechseln.

Oberflächenbehandlung:
Oberteil feuerverzinkt oder feuerverzinkt und lackiert (Bodengehäuse feuerverzinkt)

Einbauhinweis: Auf sachgemäße Drainage (Kiesfüllung) achten. Der PARATlift darf nicht in stehendes Wasser (z.B. Grundwasser) montiert werden.

Ausführung	Oberfläche	Farbe	Versandgew. kg/St.	Artikel	€/St.
Manuell	feuerverzinkt	feuerverzinkt	22,3	140.15.753	448,00
	feuerverzinkt und lackiert	rot-weiß		140.16.470	464,00
		schwarz-gelb		140.13.448	
Halbautomatisch	feuerverzinkt	feuerverzinkt	23,8	140.10.070	540,00
	feuerverzinkt und lackiert	rot-weiß		140.12.403	556,00
		schwarz-gelb		140.13.465	
Dreikantschlüssel (bitte mitbestellen)			0,2	130.12.326	6,10

- Aus Stahl
- Ebenerdige Montage
- Keine Stolpergefahr
- Mit Dreikant- oder Zylinderschloss
- Umlegbar

SESAMplus *Kipp-Pfosten*

Einbauhinweis: Auf sachgemäße Drainage (Kiesfüllung) achten. Der SESAMplus darf nicht in stehendes Wasser (z.B. Grundwasser) montiert werden.

Wartung: Für einwandfreie Funktion wichtig. Mindestens halbjährlich eingedrungenen Schmutz beseitigen, alle beweglichen Teile reinigen.

Moderner Kipp-Pfosten, der die Verkehrsfläche in vollem Umfang erhält und Stolperfallen vermeidet. Im umgeklappten Zustand verschwindet der SESAMplus bündig in einer robusten Bodenwanne. Das Fahrzeug kann den Pfosten dann ungehindert überrollen.

Ideal zum Sperren von Verkehrswegen aller Art, Parkplätzen, Garageneinfahrten, Feuerwehrzufahrten nach DIN 14 090 etc.

Das Aufrichten des Oberteils geschieht mittels eines speziellen Drahtbügels. Ist der Pfosten aufgerichet, wird die offene Wanne (Aluminium) automatisch durch eine stabile Metallplatte geschützt. Dadurch keine Stolpergefahr.

Ausführung:
Robuster Stahlpfosten: 70 x 70 mm
Überflur: 900 mm
Wandstärke: 2 mm

Oberflächenbehandlung:
Feuerverzinkt oder feuerverzinkt und lackiert

Befestigung:
Zum Einbetonieren. Durch horizontale Montageart äußerst geringe Einbautiefe. Auf waagerechten Einbau achten.

Schließung:
Wahlweise mit gleichschließendem Rundzylinder-Schloss, einschließlich zwei Schlüsseln (Modell A) oder Dreikantverschluss (Modell B) nach DIN 3223.

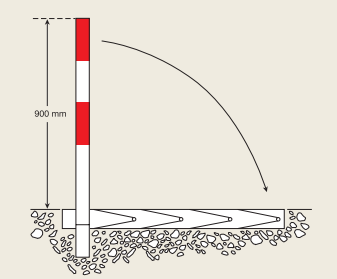

Ausführung	Oberfläche	Farbe	SESAMplus A mit Schließzylinder + 2 Schlüsseln			SESAMplus B mit Dreikantverschluss, ohne Schlüssel		
			Versandgew. kg/St.	Artikel	€/St.	Versandgew. kg/St.	Artikel	€/St.
Gesamthöhe 900 mm	feuerverzinkt	feuerverzinkt	23,7	113.11.014	490,00	23,8	113.12.225	490,00
	feuerverzinkt und lackiert	rot-weiß		113.10.561	506,00		113.11.493	506,00
		schwarz-gelb		113.13.584			113.16.473	

Zusatzschlüssel für Zylinderschloss (gleichschließend)	0,2	110.12.571	31,80
Dreikantschlüssel (bitte mitbestellen)		130.12.326	6,10

- Aus Stahl
- Robust
- Mit Dreikant- oder Zylinderschloss
- Umlegbar

SESAM *Kipp-Pfosten*

Seit Jahrzehnten bewährt: Kippbarer Sperrpfosten aus Stahl zum Sperren oder vorübergehenden Freigeben von Verkehrswegen, Parkplätzen, Sperrzonen und Feuerwehrzufahrten nach DIN 14 090.

Reduzierte Überfahrhöhe: 76 mm

Ausführung:
Robuster Stahlpfosten: 70 x 70 mm
Wandstärke: 2 mm
Bodenplatte: 140 x 160 x 10 mm

Oberflächenbehandlung:
Feuerverzinkt oder feuerverzinkt und lackiert

Befestigungsarten:
Zum Einbetonieren oder zum Aufdübeln

Schließung:
Wahlweise mit gleichschließendem Rundzylinder-Schloss, einschließlich zwei Schlüsseln (SESAM A) oder Dreikant-verschluss nach DIN 3223 (SESAM B).

Option: Rundzylinder-Schloss verschiedenschließend (kein Aufpreis)

Hinweis:
Bei Bestellung mit einer Öse bitte Kipprichtung angeben.

70 x 70 mm	SESAM A – Wandstärke 2 mm							
Ausführung	Oberfläche	Farbe	Zum Aufdübeln Gesamthöhe 1.000 mm			Zum Einbetonieren Gesamthöhe 1.330 mm, davon 330 mm Unterflur		
			Versandgew. kg/St.	Artikel	€/St.	Versandgew. kg/St.	Artikel	€/St.
Mit Schließzylinder + 2 Schlüsseln, gleichschließend	feuerverzinkt	feuerverzinkt	8	116.12.377	204,00	9,3	116.12.751	222,00
	feuerverzinkt und lackiert	rot-weiß		116.10.429	226,00		116.12.098	244,00
		schwarz-gelb		116.10.855			116.12.961	

Zubehör	Versandgew. kg/St.	Artikel	€/St.
Universaldübel S12 mit Schraube 8/100, S. 28 (4 St. pro Pfosten)	0,2	109.17.393	2,40
Zusatzschlüssel für Zylinderschloss (gleichschließend)		110.12.571	31,80
Mit reflektierendem Rotring ausstatten (Empfehlung: 2 St. pro Pfosten)			9,30
Aufpreis pro Kettenöse			4,65
Vorgerichtet für Profil-Halbzylinder			20,60
Verschiedenschließend			ohne Aufpreis

70 x 70 mm	SESAM B – Wandstärke 2 mm							
Ausführung	Oberfläche	Farbe	Zum Aufdübeln Gesamthöhe 1.000 mm			Zum Einbetonieren Gesamthöhe 1.330 mm, davon 330 mm Unterflur		
			Versandgew. kg/St.	Artikel	€/St.	Versandgew. kg/St.	Artikel	€/St.
Mit Dreikant-verschluss, ohne Schlüssel	feuerverzinkt	feuerverzinkt	8,2	116.13.017	197,00	9,5	116.10.390	212,00
	feuerverzinkt und lackiert	rot-weiß		116.12.343	216,00		116.11.675	232,00
		schwarz-gelb		116.10.271			116.10.783	

Zubehör	Versandgew. kg/St.	Artikel	€/St.
Universaldübel S12 mit Schraube 8/100, S. 28 (4 St. pro Pfosten)	0,2	109.17.393	2,40
Dreikantschlüssel (bitte mitbestellen)		130.12.326	6,10
Mit reflektierendem Rotring ausstatten (Empfehlung: 2 St. pro Pfosten)			9,30
Aufpreis pro Kettenöse			4,65

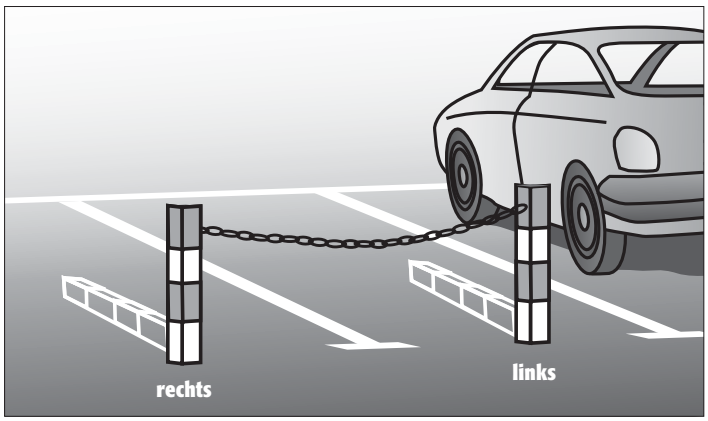

Kipprichtung für Pfosten mit einer Ketten-Öse

- Aus Stahl
- Integrierter Anfahrschutz
- Mit Zylinderschließung
- Reifenschonend

SESAM-privat
Kipp-Pfosten

Der extraflache Parkbügel: Mit dem einzigartigen SESAM-privat schützen Sie Parkplätze zuverlässig vor Fremdparkern.

- Die minimierte Überfahrhöhe (68 mm) ist von allen Fahrzeugtypen mühelos überfahrbar.
- Der Anfahrschutz schont die Reifen.
- Außerordentlich stabil durch die seitliche Führung des Oberteils

Ausführung:
Robuster Stahlpfosten: 70 x 50 mm
Wandstärke: 3 mm
Sperrbreite: 780 mm
Bodenplatte: 220 x 140 x 68 mm

Oberflächenbehandlung:
Feuerverzinkt oder feuerverzinkt mit reflektierenden Rotringen oder zusätzlich weiß lackiert

Befestigungsarten:
Zum Einbetonieren oder zum Aufdübeln

Schließung:
Mit verschiedenschließendem Zylinderschloss, einschließlich zwei Schlüssel

Option: Zylinderschloss gleichschließend (kein Aufpreis) oder Profilzylinderschloss vorgerichtet

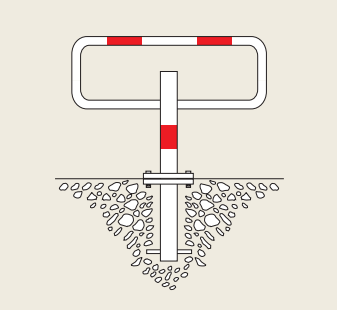

Ausführung	Oberfläche	Farbe	Zum Aufdübeln mit Bodenplatte, Gesamthöhe 570 mm			Zum Einbetonieren Gesamthöhe 900 mm, davon 330 mm Unterflur		
			Versandgew. kg/St.	Artikel	€/St.	Versandgew. kg/St.	Artikel	€/St.
Mit Schließzylinder + 2 Schlüsseln, verschieden-schließend	feuerverzinkt	feuerverzinkt	10,9	112.18.153	152,00	15,5	112.13.935	193,80
	feuerverzinkt mit reflektierenden Rotringen	feuerverzinkt-rot		112.19.889	176,00		112.19.774	217,80
	feuerverzinkt, lackiert und mit reflektierenden Rotringen	rot-weiß		112.14.827	226,00		112.14.005	267,80
Universaldübel S12 mit Schraube 8/100, S. 28 (4 St. pro Pfosten)						0,2	109.17.393	2,40
Vorgerichtet für Profil-Halbzylinder								20,60

- Aus Stahl
- Stabil und standfest
- Mit Zylinderschließung
- Reifenschonend

NEU!

SESAM Parkbügel

Umlegbarer Parkbügel aus Rundstahl mit robustem Vierkant-Mittelpfosten. Besonders stabil und standfest. Sichert Parkplätze und Einfahrten vor Fremdparkern und gibt sie unkompliziert frei. Einfache Handhabung durch Sicherung bzw. Entriegelung des Mittelpfostens per Zylinderschloss.

Mit reflektierenden Rotringen für gute Sichtbarkeit auch im Dunkeln. Durch die äußerst geringe Überfahrhöhe von 55 mm für jeden Fahrzeugtyp geeignet. Reifenschonend dank abgerundeter Bodenplatten.

Der Parkbügel wird fertig montiert geliefert. Befestigungsmaterial im Lieferumfang enthalten.

Ausführung:

Sperrbreite:	960 mm
Gesamthöhe:	455 mm
Tiefe (umgelegt):	955 mm
Rohrdurchmesser:	50 mm
Mittelpfosten:	50 x 50 mm
Wandstärke:	2 mm

Oberflächenbehandlung:
Feuerverzinkt mit zwei reflektierenden Rotringen

Befestigungsart:
Zum Aufdübeln
(Dübel und Schrauben inklusive)

Schließung:
Mit gleichschließendem Zylinderschloss, einschließlich zwei Schlüssel

Ausführung	Abmessung (mm) H x B	Schließung	Versandgew. kg/St.	Artikel	€/St.
Mit Schließzylinder + 2 Schlüsseln	455 x 960	gleichschließend	17,5	115.23.824	134,00

Sperrpfosten

SESAM-Sprint *Kipp-Pfosten*

Dieser patentierte Kipp-Pfosten begeistert: zuverlässige Technik, modernes Design, attraktiver Preis.

Das lästige Bücken entfällt: Einfach auf das Fußpedal treten und der Pfosten richtet sich – unterstützt durch eine Gasdruckfeder – selbständig auf. Das Umlegen ist ebenso einfach: Mit dem Schlüssel entriegeln, einen leichten Stoß geben und der SESAM-Sprint legt sich sanft auf den Boden.

Die Überfahrhöhe ist mit 75 mm für alle Fahrzeugtypen völlig unproblematisch.

Ausführung:
Profilierter Aluminiumpfosten: 70 x 50 mm
Wandstärke: 3 mm
Bodenplatte: 250 x 90 mm

Oberflächenbehandlung:
Aluminium eloxiert mit rotem Reflexstreifen

Befestigung:
Zum Aufdübeln
Befestigungsdübel im Lieferumfang enthalten

- Aluminiumpfosten
- Umlegbar
- Bequemes Bedienen
- Korrosionsbeständig
- Modernes Design

Schließung:
Mit gleichschließendem oder verschiedenschließendem Rundzylinder-Schloss, einschließlich zwei Schlüssel

Ausführung	Gesamthöhe (mm)	Schließung	Versand gewicht kg/St.	Artikel	€/St.
Mit Schließzylinder + 2 Schlüsseln	950	gleich-schließend	5	114.19.490	176,00
		verschieden-schließend		114.14.132	

SCHUPO *Kipp-Pfosten*

Zum Absperren von Parkplätzen, Einfahrten, Zuwegen usw.

Nach Umklappen in Fahrtrichtung kann der Pfosten überfahren werden. Der Verschlussbügel wird durch ein Vorhängeschloss (bauseits) gesichert.

Überfahrhöhe: 110 mm

Ausführung:
Stahlpfosten: 60 mm Ø
Wandstärke: 2 mm
Gelenk aus Temperguss
Öffnung max. 5 mm Ø für Vorhängeschloss
Bodenplatte: 160 x 140 x 10 mm

Oberflächenbehandlung:
Feuerverzinkt oder feuerverzinkt und lackiert

- Aus Stahl
- Umlegbar
- Für Vorhängeschloss
- Kostengünstig

Befestigungsarten:
Zum Einbetonieren (mit Erdanker) oder zum Aufdübeln

Farbe	**Zum Einbetonieren** Gesamthöhe 1.330 mm, davon 330 mm Unterflur			**Zum Aufdübeln** Gesamthöhe 1.000 mm		
	Versand-gewicht kg/St.	Artikel	€/St.	Versand-gewicht kg/St.	Artikel	€/St.
feuerverzinkt	8,7	120.10.102	124,00	8,1	120.12.311	155,00
rot-weiß		120.11.389	133,00		120.12.749	
schwarz-gelb		120.11.990			120.12.019	

Universaldübel S12 mit Schraube 8/100, S. 28 (4 St. pro Pfosten)	0,2	109.17.393	2,40
Mit reflektierendem Rotring ausstatten (Empfehlung: 2 St. pro Pfosten)			9,30
Aufpreis pro Kettenöse			4,65

Sperrketten

Zerreißlast:
Durchschnittliche Belastungsgrenze (Längsrichtung). In der Praxis können bei Querbelastung höhere Werte auftreten (Kräfteparallelogramm). Deshalb Sicherheit einrechnen.

Prüflast:
Bei MNK-Güteketten wird jeder Meter mit der angegebenen Prüflast (Längsrichtung) getestet.

Sperrketten werden in Verbindung mit Sperrpfosten zum Abgrenzen von Fahrbahnen, Gehwegen, Parkplätzen usw. eingesetzt.

Sie sind – wie viele Einrichtungen im Straßenraum – stark belastet, z.B. durch Vandalismus.

Zugbelastung und Beständigkeit von Sperrketten sind deshalb wichtige Kriterien.

Sperrketten werden nur in vollen Bunden (= Verpackungseinheit) abgegeben.

MNK-NYLON-Güteketten
Seit Jahrzehnten bewährte langlebige, hochbelastbare Gliederketten. Hervorragende Signalwirkung durch auffällige, lichtbeständige Verkehrsfarben (durchgefärbt). Die Ketten sind Meter für Meter auf Reißfestigkeit geprüft. Jedem Bund liegt ein Prüfvermerk bei.

Aus hochwertigem UV- und witterungsbeständigem Nylon. Resistent gegen Seewasser und viele chemische Verbindungen. Weder strom- noch wärmeleitend; antimagnetisch. Beständig von -40° bis +80° C. Geringes Gewicht. Hochbelastbar.
3 Jahre Garantie

M-DEKO-Sichtketten
Aus hochwertigem Nylon. Mit den gleichen Eigenschaften wie MNK-Güteketten, jedoch nicht auf Belastung geprüft. Zu empfehlen, wenn es hauptsächlich „auf Sicht" ankommt.

M-POLY-Sichtketten
Aus Polyethylen. Besonders für Innenräume zu empfehlen. Äußerst preiswert.

M-FERRO-SIGNAL
Für höchste Belastungen, wo selbst MNK-NYLON-Güteketten nicht mehr ausreichen. Hervorragende Warnwirkung durch Verkehrsfarben.
Stahlkette, verzinkt. Zusätzlich mit hoch wetterfestem Kunststoff beschichtet. Keine offenen Kettenglieder – alle einzelnen Kettenglieder geschweißt.

SM-Stahlketten
Sie werden eingesetzt, wenn extreme Belastbarkeit wichtiger ist als Signalwirkung. Preiswert. Stahl, feuerverzinkt. Langjährig korrosionsbeständig. Zinkfarben.

Edelstahlketten
Eine hochwertige Alternative zu SM-Stahlketten. Sie passen besonders zu den Edelstahl-CITY-Pollern BERLIN und MILANO. Repräsentativ und langlebig. Edelstahl, Werkstoff 1.4401. Korrosionsbeständig. Für extreme Belastungen. Glänzend.

Sperrketten

	Ausführung	Ø Gliederstärke	Material	lichte Glieder-maße (mm)	Prüflast* (daN)	Zerreißlast* (daN)
	MNK-Güte 6	6	Nylon	42 x 12	200	340
	MNK-Güte 8	8	Nylon	51 x 15	340	530
	M-DEKO-Sicht 6	6	Nylon	53 x 13	–	250
	M-POLY-Sicht 6	6	Polyethylen	46 x 11		–
	M-POLY-Sicht 8	8		52 x 11		
	SM-Stahl 6	6	Stahl + Zink	41 x 12	250	1.250
	SM-Stahl 8	8		52 x 15	440	2.200
	M-FERRO-Signal	6	Stahl + Zink + Kunststoff	41 x 12	250	1.250
	M-Edel 6	6	Rostfreier Stahl Werkstoff 1.4401	42 x 12	–	1.250

Sperrkettenzubehör

Für die Kettenmontage sind Verbindungsglieder erforderlich. Wenn Ketten aus- und eingehängt werden sollen, werden Einhängehaken (S-Haken) benötigt. Verbindungsglieder und Einhängehaken sind jeweils zu 10 Stück gepackt. Verbindungsteile werden bei rot-weißer Kette in ROT und bei schwarz-gelber Kette in SCHWARZ eingesetzt.

Einhängehaken Nylon

Einhängehaken Stahl verzinkt und beschichtet

Verbindungsglied Nylon

Verbindungsglied Stahl verzinkt und beschichtet

Verbindungsglied mit Schraubgewinde

*1 daN = 10 Newton ≙ 1 kg

Versandgew. g/m ca.	Farbwechsel (Glieder)	Bundlänge (m)	Standard-Farbe	Artikel	€/m (Abgabe nur bundweise)
300	11	50	rot-weiß	210.12.037	ab 1 Bund 3,95 ab 4 Bund 3,60
			gelb-schwarz	210.10.833	
			rot	210.10.822	
			weiß	210.11.697	
			schwarz	210.11.993	
			gelb	210.10.976	
		25	rot-weiß	210.17.569	ab 1 Bund 4,15 ab 4 Bund 3,75
			gelb-schwarz	210.20.275	
400	9	25	rot-weiß	210.11.278	ab 1 Bund 4,85 ab 4 Bund 4,15
			gelb-schwarz	210.10.234	
			rot	210.12.774	
			weiß	210.10.033	
			schwarz	210.11.281	
			gelb	210.10.607	
200	9	50	rot-weiß	211.12.699	ab 1 Bund 2,82 ab 4 Bund 2,54
			gelb-schwarz	211.12.819	
150	13	10	rot-weiß	212.14.592	ab 1 Bund 1,48
			gelb-schwarz	212.15.705	
		50	rot-weiß	212.10.805	ab 1 Bund 1,38 ab 4 Bund 1,12
			gelb-schwarz	212.13.380	
200	16	25	rot-weiß	212.19.390	ab 1 Bund 1,58 ab 4 Bund 1,22
			gelb-schwarz	212.13.210	
700	–	30	zinkfarben	214.12.451	ab 1 Bund 4,70 ab 4 Bund 4,25
1.400	–	10	zinkfarben	214.10.709	ab 1 Bund 7,80 ab 4 Bund 6,60
800	18	15	rot-weiß	213.12.984	ab 1 Bund 7,50 ab 4 Bund 6,60
			gelb-schwarz	213.11.240	ab 1 Bund 7,50 ab 4 Bund 6,60
800	–	10	Stahl, blank	217.17.890	ab 1 Bund 14,80 ab 4 Bund 13,20

Ausführung	VE	Material	Für Ketten	Farbe	Versandgew. kg/VE	Artikel	€/VE
Verbindungs-glied	10	Stahl + verzinkt + kunststoffbeschichtet	MNK-Güte-Ketten M-Ferro-Signal	rot	0,8	216.10.614	16,60
				schwarz		216.12.503	
		Stahl, verzinkt	SM-Stahlketten	zinkfarben	0,5	214.12.849	15,90
		Nylon	M-Sichtketten	rot	0,2	216.12.210	9,60
				schwarz		216.11.828	
Einhänge-haken	10	Stahl + verzinkt + kunststoffbeschichtet	MNK-Güte-Ketten M-Ferro-Signal	rot	0,8	216.12.687	15,60
				schwarz		216.10.012	
		Stahl, verzinkt	SM-Stahlketten	zinkfarben	0,5	214.10.329	14,70
		Nylon	M-Sichtketten	rot	0,4	216.10.962	11,20
				schwarz		216.10.490	
Verbindungsglied mit Schraubgewinde 6 mm	10	Stahl + verzinkt + kunststoffbeschichtet	MNK-Güte-Ketten M-Ferro-Signal	rot	0,8	216.14.713	15,80
				schwarz		216.13.271	
	1	Edelstahl	M-Edel	Edelstahl	0,2	216.18.191	7,30
Verbindungsglied mit Schraubgewinde 8 mm	1	Edelstahl	M-Edel	Edelstahl	0,2	216.17.181	9,40

Kabelbrücken

- Für Straßen, Baustellen
- Recycling-Hartgummi
- Bis 12 t Achslast
- Endlosmontage
- Mit Schutzdeckel und Tragegriff
- 3-Kanal

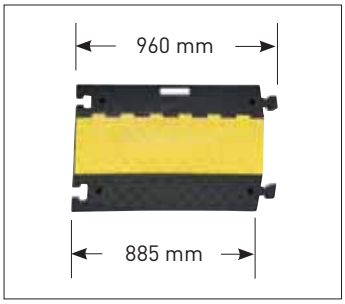

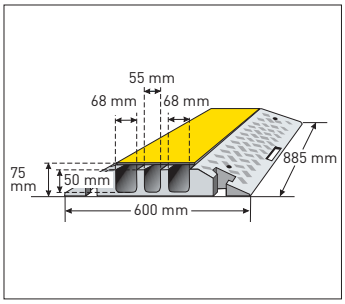

MORION Kabelbrücke
groß

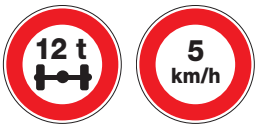

Problemloses Überfahren und Schützen von Kabeln, Schläuchen oder Rohren.

Hoch belastbar durch spezielle, verstärkte Hartgummi-Mischung. Signalwirkung durch gelben Deckel aus hochwertigem Kunststoff. Geriffelte, rutschhemmende Oberfläche.

Überfahrhöhe 75 mm.

Alle Elemente mit Zapfen/Nut-System zum beliebigen Erweitern.

Mit Tragegriff für leichteren Transport.

Hält LKW- und Staplerverkehr stand. Auch für gelegentlichen Schwerlastverkehr.

Empfohlene Überfahrgeschwindigkeit: 5 km/h

3 Kabelschächte (B x H):
2 Kanäle 68 x 50 mm
1 Kanal 55 x 50 mm

Maße:
Normelement:
600 x 960 x 75 mm (L x B x H)
Nettobreite im Verbund: 885 mm

Kreuzungselement:
597 x 740 x 75 mm (L x B x H)
Nettobreite im Verbund: 597 mm

Winkelstück 45°:
600 x 500/200 x 75 mm (L x B x H)

Endstück:
Zapfen: 600 x 230 x 75 mm (L x B x H)
Nut: 600 x 220 x 75 mm (L x B x H)

Dauerhafte Fixierung durch integrierte Dübelaufnahmen möglich.

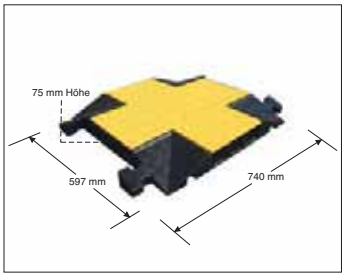

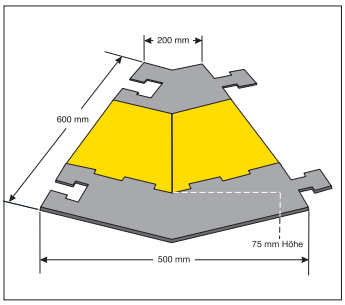

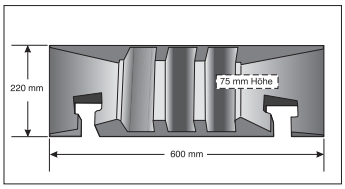

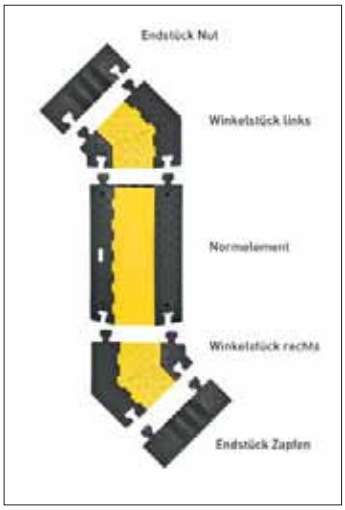

Ausführung	Abmessung (mm) L x B x H	Farbe	Versandgew. kg/St.	Artikel	bei Abnahme von €/St.
Normelement	600 x 960 x 75	schwarz/gelb	26,5	279.23.799	1 St. 172,00 10 St. 164,00 30 St. 153,00
Kreuzungselement	597 x 740 x 75	schwarz/gelb	17	279.24.311	129,00
Winkelstück links	600 x 500/200 x 75	schwarz/gelb	12	279.29.848	87,00
Winkelstück rechts				279.26.562	
Endstück Zapfen	600 x 230 x 75	schwarz	3	279.22.899	31,80
Endstück Nut	600 x 220 x 75			279.20.233	

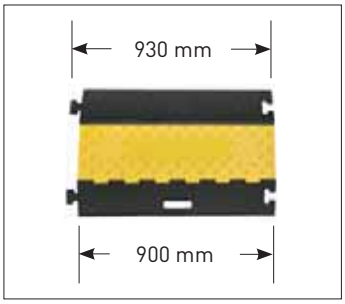

- Für Straßen, Baustellen
- Recyclinggummi
- Bis 8 t Achslast
- Endlosmontage
- Mit Schutzdeckel und Tragegriff
- 5-Kanal

MORION Kabelbrücke
mittelgroß

Problemloses Überfahren und Schützen von Kabeln, kleinen Schläuchen oder Rohren.

Aus spezieller, vulkanisierter Hartgummi-Mischung. Signalwirkung durch gelben Deckel aus hochwertigem Polyethylen. Geriffelte, rutschhemmende Struktur.

Überfahrhöhe 50 mm.

Alle Elemente mit Zapfen/Nut-System zum beliebigen Erweitern.

Hält PKW- und LKW-Verkehr stand. Schwerlastverkehr ist zu vermeiden.

Empfohlene Überfahrgeschwindigkeit: 5 bis 10 km/h

5 Kabelkanäle (B x H): 36 x 34 mm

Maße:
590 x 930 x 50 mm (L x B x H)
Nettobreite im Verbund: 900 mm

Endelemente und Winkelstücke

Winkelstück 45°: 590 x 570 mm / 135 x 50 mm
Endstück: 590 x 190 mm

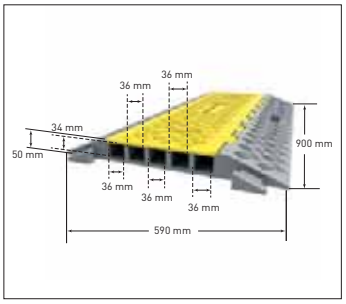

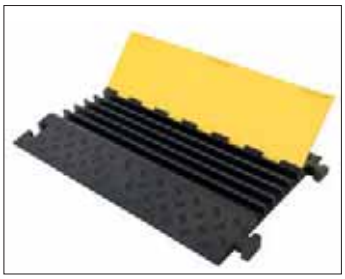

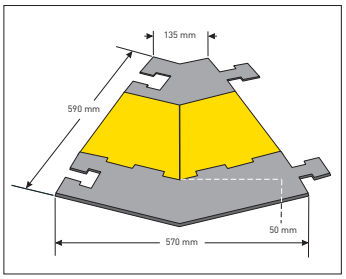

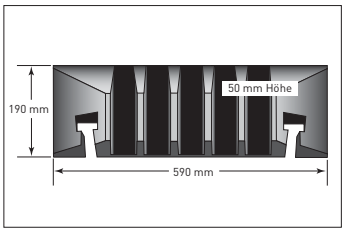

Ausführung	Abmessung (mm) L x B x H	Farbe	Versandgew. kg/St.	Artikel	bei Abnahme von €/St.
Normelement	590 x 930 x 50	schwarz/gelb	18	279.29.623	1 St. 135,00 10 St. 125,00 30 St. 118,00
Winkelstück links	590 x 570/135 x 50	schwarz/gelb	9	279.23.599	75,00
Winkelstück rechts				279.24.283	
Endstück Zapfen	590 x 190 x 50	schwarz	4,5	279.28.531	25,80
Endstück Nut				279.21.828	

MORION Kabelbrücke *2-Kanal*

NEU!

Problemloses Überfahren und Schützen von Kabeln oder kleinen Schläuchen. Leichtes Handling, schneller Auf- und Abbau, problemloser Transport. Ideal für Messen, Veranstaltungen, Volksfeste, Betriebsgelände.

Aus spezieller, vulkanisierter Hartgummi-Mischung. Signalwirkung durch gelben Deckel aus hochwertigem Polyethylen. Geriffelte, rutschhemmende Struktur.

Alle Elemente mit Zapfen/Nut-System zum beliebigen Erweitern.
Hält PKW- und LKW-Verkehr stand.
Empfohlene Überfahrgeschwindigkeit: 5 bis 10 km/h

2 Kabelkanäle (B x H): 32 x 32 mm
Überfahrhöhe 45 mm.

Maße:
250 x 1.000 x 45 mm (L x B x H)
Nettobreite im Verbund: 970 mm

Ausführung:
Normelement

- Für Straßen, Baustellen
- Recyclinggummi
- Bis 8 t Achslast
- Endlosmontage
- Mit Schutzdeckel
- 2-Kanal

Abmessung (mm) L x B x H	Farbe	Versandgew. kg/St.	Artikel	bei Abnahme von	€/St.
1.000 x 250 x 45	schwarz/ gelb	7,8	279.21.491	1 St. 10 St. 30 St.	73,50 68,00 64,00

Rollstuhlrampen-Set für Kabelbrücken

Robuste Rollstuhlrampe aus Recycling-Gummi zur Kombination mit der MORION Kabelbrücke 3-Kanal (s. S. 116). Ermöglicht Rollstuhlfahrern die sichere Überquerung von Kabelbrücken. Die strukturierte, rutschfeste Rampenoberfläche bietet zuverlässigen Halt. Kabel und Schläuche bleiben sicher geschützt.

Auch für Rollatoren, Kinderwagen, Sackkarren etc. geeignet. Bis 200 kg belastbar.

Ein Set besteht aus 2 Rampen.

Maße einzelne Rampe:
744 x 440 x 75 mm
Gewicht: je 8 kg

Die Rollstuhlrampe ist nicht für den Kraftverkehr geeignet.

- Keine Montage nötig:
  Elemente werden an die Längsseite der Kabelbrücke aufgelegt.
- Deckel der Kabelbrücke lässt sich weiterhin öffnen.
- Großzügige Breite von 880 mm

- An beliebiger Stelle einsetzbar
- Einfach in der Handhabung
- Mit Antirutschoberfläche
- Tragegriff
  zum bequemen Transport

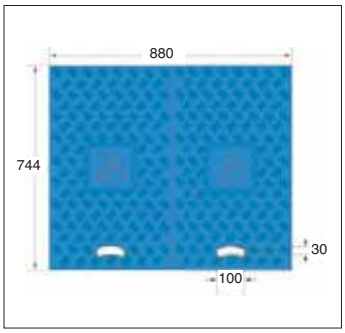

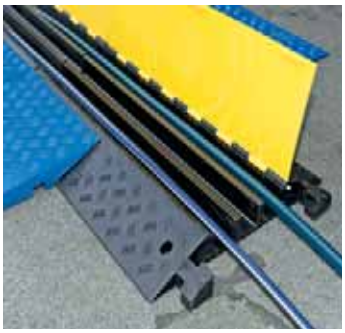

Abmessung (mm) im Set L x B x H	Versandgew. kg/St.	Artikel	€/Set
744 x 880 x 75	17	279.25.942	91,50

MORION Kabelbrücke *zum Aufrollen*

Problemloses Überfahren und Schützen von Kabeln und kleinen Schläuchen. Die Kabelbrücke wird ausgerollt und das Kabel von oben durch die Öffnung gesteckt – fertig.

Flexible, hochfeste Gummi-Mischung. Profilierte Oberfläche für leichtes Überfahren.
Geringe Überfahrhöhe 30 mm.

Kostengünstige Lösung zum Schutz von kleineren Kabeln über größere Strecken. Hält LKW- und Staplerverkehr stand.

Empfohlene Überfahrgeschwindigkeit:
5 bis 20 km/h
1 Kabel-/Schlauchkanal: 20 mm

Maße:
100 x 10.000 x 30 mm (L x B x H)

- Für Straßen, Baustellen
- Aus Gummi
- 10 m Länge
- Platzsparend
- Zuschneidbar
- Preisgünstig

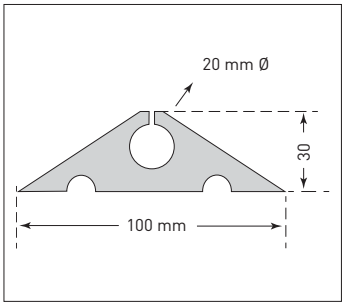

Abmessung (mm) L x B x H	Farbe	Versandgew. kg/St.	Artikel	€/St.
100 x 10.000 x 30	schwarz	21	279.26.118	153,00

MORION Kabelbrücke *klein*

Problemloses Überfahren und Schützen von Kabeln und Schläuchen.

Flexible, hochfeste Mischung aus Recycling-Gummi. Profilierte, griffige Oberfläche für leichtes Überfahren. Unterseite mit Antirutsch-Gummilippen. Überfahrhöhe 65 mm.

Hält LKW- und Staplerverkehr stand. Auch für gelegentlichen Schwerlastverkehr.

Empfohlene Überfahrgeschwindigkeit:
5 bis 10 km/h
Signalwirkung durch gelbe und schwarze Elemente.

3 Kabelkanäle:
2 x 20 mm und 1 x 45 mm

- Für Straßen, Baustellen
- Recycling-Hartgummi
- Griffige Oberfläche
- Zwei Farben

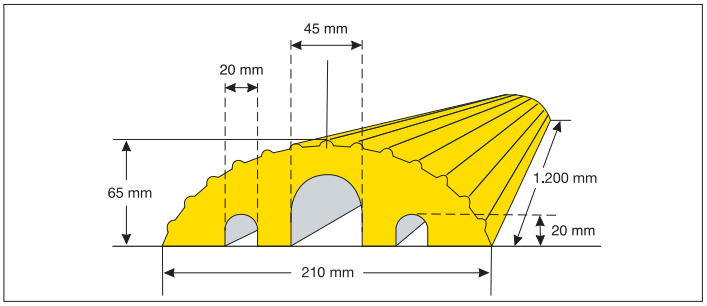

Abmessung (mm) L x B x H	Farbe	Versandgew. kg/St.	Artikel	€/St.
210 x 1.200 x 65	gelb	12,8	279.28.720	87,00
	schwarz		279.21.784	82,50

Baustelle

MORION Absperrband

- Aus Polyethylen
- Schnelles Absperren
- Reißfest
- Preiswert
- recycelte Variante

Preiswertes, extrem reißfestes Vielzweckband aus Polyethylen.

Umweltfreundlich.

Rasches Sichern von Bau- und Gefahrenstellen. Wirksames Sperren von gefährlichen Bereichen, Einfahrten und Parkplätzen. Müheloses Markieren von Verkehrswegen und Hindernissen.

- Rolle 500 m/Breite 80 mm
- Beidseitig rot-weiß oder schwarz-gelb lichtecht bedruckt
- Im stabilen Abrollkarton
- Recycelte Variante „Blauer Engel“ zertifiziert. PVC- und schwermetallfrei.

MORION Absperrhalter

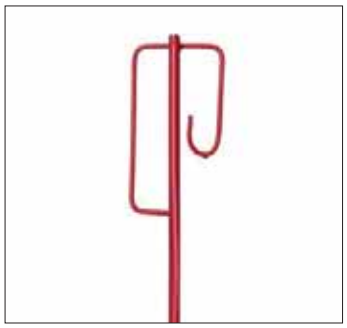

- Aus Stahl
- Mit Sicherheitsbügel

Für den vielseitigen Einsatz im Straßenbau. Zum Befestigen von Absperrband, Schnüren usw.
Aus Glattstahl, mit Sicherheitsbügel.
Rot lackiert (bundweise). Mit Spitze zum einfachen Einschlagen in den Boden.
Maße: 1.200 x 115 mm, 14 mm Ø

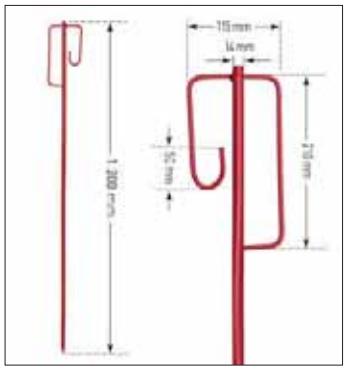

MORION Schlauchbrücke

Zum sicheren Überfahren von Schläuchen, Rohren und Kabeln bis 75 mm Ø. Profil-Elemente aus hoch belastbarer, verstärkter Hartgummi-Mischung.

Für Baustellen- und häufigen Schwerlastverkehr ausgelegt. Beliebig erweiterbar. Überfahrhöhe 85 mm, extra flach angerampt. Auch für Gabelstapler mit entsprechend dimensionierten Rädern geeignet (ab 35 cm Ø). Gelbe Reflexstreifen zur besseren Sichtbarkeit.

2 Schlauchkanäle:
je 92 mm für Schläuche bis 75 mm Ø
(B-, C- und D-Schläuche).

- Für Straßen, Baustellen
- Verstärktes Hartgummi
- Hoch belastbar
- Für Schwerlastverkehr

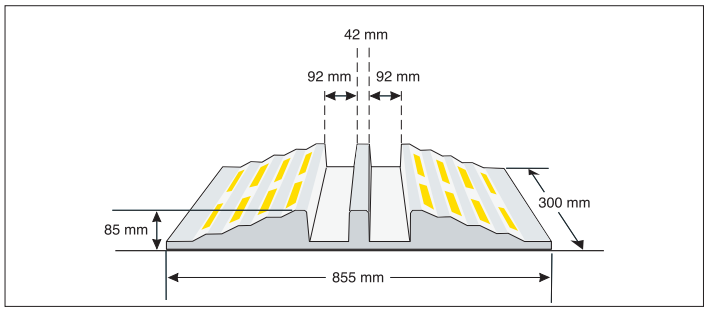

Absperrband	Abmessung Rolle	Versandgew. kg/St.	Artikel	bei Abnahme von €/Rolle
recycelt, rot-weiß	500 m/ 80 mm	1,5	330.25.943	2 Rollen 19,80 5 Rollen 16,90 10 Rollen 15,90 20 Rollen 15,20
rot-weiß			330.10.147	2 Rollen 20,80 5 Rollen 17,90 10 Rollen 16,80 20 Rollen 16,10
schwarz-gelb			330.12.762	2 Rollen 26,60 5 Rollen 22,80 10 Rollen 22,20 20 Rollen 21,20

Absperrhalter	Abmessung H x Ø (mm)	Versandgew. kg/St.	Artikel	bei Abnahme von €/St.
rot	1.200 x 14	2	339.12.480	5 St. 9,30 10 St. 7,60 20 St. 6,90 50 St. 6,70

Abmessung (mm) L x B x H	Versandgew. kg/St.	Artikel	€/St.
855 x 300 x 85	13	279.14.327	91,00

MORION Sperrgitter *Kunststoff*

Sperrgitter aus hochwertigem, UV-beständigem Polyethylen (HDPE) in grell-orangener Warnfarbe mit rot-weißem Reflexstreifen (RA1). Unübersehbar bei Tag und Nacht.

Zum Abgrenzen von nicht öffentlichen Baustellen, Sperren von Straßen und Plätzen. Für Veranstaltungen, zum Trennen und Leiten von Personenverkehr.

Endlosmontage durch Haken- und Ösen-Prinzip.

Leichte Handhabung durch geringes Gewicht. Trotzdem sehr standsicher durch breite Standfüße. Der Standfuß ist zur „Fußgängerseite" hin gekürzt, um Stolpergefahr zu minimieren.

Für den Transport der Sperrgitter lassen sich die Standfüße seitlich drehen.

- Aus Polyethylen
- Mit „Antistolperfuß"
- Reflektierend
- Geringes Gewicht
- Standfest

Abmessung B x H x T (mm)	Versandgew. kg/St.	Artikel	bei Abnahme von	€/St.
2.000 x 1.000 x 50	14	230.27.647	1 St. 5 St. 10 St.	125,00 114,00 104,00

MORION Schachtschutzgitter *Kunststoff*

Das zusammenlegbare MORION Schachtschutzgitter besteht aus Recycling-Kunststoff mit einer breiten reflektierenden Folie Typ 1 für gute Sichtbarkeit.

Vier Elemente bilden ein Set. Die clevere Verbindungstechnik ermöglicht ein Aufstellen als Rundumschutz (für Schächte, Einstiege) oder als beliebige Winkelform zur Absicherung von Arbeitsbereichen.

Äußerst robuste Ausführung mit hoher Standfestigkeit.

Jedes Set lässt sich mit einem weiteren Set zu einer größeren Einheit verbinden.

Maße:
1.000 x 1.000 x 1.000 mm

Farbe:
- rot mit rot-weiß reflektierender Folie Typ 1

- Aus Kunststoff
- Klappbar
- Platzsparend
- Geringes Gewicht

Ausführung	Abmessung H x B x T (mm)	Versandgew. kg/St.	Artikel	€/Set
rot	1.000 x 1.000 x 1.000	16	230.28.687	238,00

MORION Sperrgitter *Stahl*

Für schnelle und wirksame langfristige oder kurzzeitige Verkehrsleitung, zum Sperren und Abgrenzen von Straßen und Plätzen. Für Parkplätze, Werksgelände, Veranstaltungen.

Die feuerverzinkten Absperrgitter werden durch Patentverschluss miteinander verbunden – dadurch kein Öffnen durch Unbefugte.

Gesamtbreite: 2.580 mm
Gitterbreite: 2.500 mm
Höhe: 1.100 mm
Rahmenrohr: 34 mm Ø
Füllstäbe: 13 Stück, je 20 mm Ø

- Aus Stahl
- Patentverschluss
- Sehr robust
- Standfest

Abmessung B x H (mm)	Versandgew. kg/St.	Artikel	bei Abnahme von	€/St.
2.580 x 1.100	22	230.12.918	1 St. 5 St. 10 St.	172,00 167,00 155,00

Scherensperren

Für schnelles Absperren oder Freigeben von Baustellen, Zufahrten, Sperrzonen, Gefahrenstellen usw.

Schwere Scherensperre FRANKFURT
Ständer aus Stahlrohr. Stäbe aus Flachstahl 40/5 mm. Mit roten Reflexstreifen.
Ausziehbar bis 4 m Länge.
Höhe 1.000 mm.
Standfüße 500 mm mit Flügelmuttern zur Arretierung.

Leichte Scherensperre HEIDELBERG
Wie Modell FRANKFURT, jedoch Flachstahl 25/4 mm.
Ausziehbar bis 3,6 m Länge.
Höhe 1.000 mm.

- Aus Stahlrohr
- Schnelles Absperren
- Ausziehbar
- Zwei Varianten

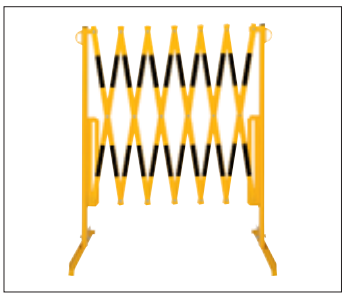

Ausführung	Ausziehbar bis mm	Versandgew. kg/St.	Artikel	€/St.
HEIDELBERG rot-weiß	3.600	13	340.11.363	176,00
HEIDELBERG gelb-schwarz			340.88.015	
FRANKFURT	4.000	25	340.12.455	272,00

Sicherheits-Leitbake

Kunststoff-Leitbake mit schrägen Streifen doppelseitig rot-weiß reflektierend in Folientyp RA1 (Reflex-folie) oder RA2 (Hochreflexfolie).
Eine Seite rechtsweisend
und eine Seite linksweisend.

Breite 300 mm.
Unterer Stutzen 60 x 60 mm, oberer Stutzen 42 mm Ø für Warnleuchten (bauseits), Gewicht ca. 3,2 kg.

Einsatz in Verbindung mit Recycling-Fußplatte (Zubehör).

Höhe ohne Fußplatte: 1.000 mm

- Aus Kunststoff
- Doppelseitig
- Reflektierend

Recycling-Fußplatte
Aus wiederaufbereitetem Kunststoff.
400 x 800 mm. Mit Batteriefach.
Mit 3 Aufnahme-Öffnungen:
42 mm Ø, 40 x 40 mm und 60 x 60 mm

Ausführung	Folientyp	Versandgew. kg/St.	Artikel	€/St.
Leitbake	RA 1	4	360.15.845	40,80
	RA 2		360.22.880	56,50

Ausführung	Abmessung B x L (mm)	Versandgew. kg/St.	Artikel	bei Abnahme von	€/St.
Recycling-Fußplatte TL	400 x 800	29	360.13.527	1 St.	27,40
				5 St.	21,60

LOGO•A *Baumarkierer*

Mit dem LOGO•A Baumarkierer kennzeichnen Sie professionell: Versorgungsstraßen, Aufbrüche, Messpunkte, Unfallaufnahmen.

Vorteile von LOGO•A:
- Hervorragende Sichtbarkeit durch fluoreszierende Farben
- Trocknet schnell – auch auf feuchten Flächen
- Bedingt abriebfest und wetterbeständig – auch bei Minustemperaturen
- Sauberes punktgenaues Arbeiten durch Richtdüse
- Sicherheitskappe verhindert unbeabsichtigtes Sprühen
- Vollständiges Entleeren der Dosen
- Ungiftige Farbstoffe; ohne Toluol; blei- und cadmiumfrei

LOGO•A Baumarkierer sind speziell geeignet für Asphalt- und Vermessungsarbeiten; Garten- und Landschaftsbau; Gasversorgung; Tiefbau; Trassenmarkierung; Wasserversorgung;

- Leuchtkräftige Farben
- Schnell trocknend
- Wetterbeständig
- Sicherheitskappe

für Polizei, Feuerwehr und technische Dienste.

Ausführung:
1 VE = 12 Großdosen à 500 ml

LOGO•A Baumarkierer werden nur sortenrein in kompletten Versandeinheiten geliefert.

Farbe (*fluoreszierend)		Versandgew. kg/VE	Artikel	bei Abnahme von	€/St.
	weiß	7	270.11.421	12 Dosen	6,90
	gelb*		270.11.581	24 Dosen	6,40
	rot*		270.12.632		
	orange*		270.11.918		
	grün*		270.12.769		
	blau*		270.12.662		
	pink*		270.11.547		

Faltsignale

- Flexibel einsetzbar
- Dreibeinig
- Standfest
- Faltbar

Ausgestattet mit Tragebügel und genormter Öffnung zur Aufnahme von Warnleuchten (bauseits).

Zwei Ausführungen:
- Retroreflektierend
- Fluoreszierend

Zwei Größen:
- 700 mm Seitenlänge des Verkehrszeichens, 970 mm Gesamtlänge (Inner- und außerorts)
- 900 mm Seitenlänge des Verkehrszeichens, 1.270 mm Gesamtlänge (Schnellstraßen und Autobahn)

TRIO-Faltsignale sind flexibel einzusetzen. Alle Verkehrszeichen sind lieferbar. Zusatztexte lassen sich durch 3 Druckknöpfe leicht auswechseln.

Andere Symbole und Zusatztexte auf Anfrage (ab 5 Stück).

TRIO Faltsignal

Das dreibeinige Faltsignal sichert schnell und auffällig Arbeits-, Unfall- und Gefahrenstellen. Aufgespannt gewährleisten große Sichtflächen das frühe Erkennen. Zusammengefaltet findet das TRIO im mitgelieferten Transportetui überall Platz.

Für eine hohe Standsicherheit und eine lange Lebensdauer sorgen die robuste Konstruktion, der praktische Faltmechanismus und die robuste, mechanisch hoch belastbare Folie.

TRIO Zusatztexte		reflektierend		
Ausführung	Abmessung (mm)	Versandgew. kg/St.	Artikel	€/St.
Gasarbeiten	700	1	344.18.056	25,60
	900		344.15.185	27,80
Unfall	700		344.18.698	25,60
	900		344.14.828	27,80
Ölspur	700		344.16.120	25,60
	900		344.88.097	27,80
Mäharbeiten	700		344.14.101	25,60
	900		344.13.756	27,80
Kanalarbeiten	700		344.14.421	25,60
	900		344.15.092	27,80

TRIO Faltsignal		fluoreszierend			retro-reflektierend		
Ausführung	Abmessung (mm)	Versandgew. kg/St.	Artikel	€/St.	Versandgew. kg/St.	Artikel	€/St.
Z 123 Baustelle	700	5	344.15.646	101,00	5	344.16.330	139,00
	900	6	344.15.416	138,00	6	344.13.291	189,00
Z 101 „!“ (Gefahrenstelle)	700	5	344.13.604	101,00	5	344.18.598	139,00
	900	6	344.18.477	138,00	6	344.18.659	189,00

MORION Warnmarkierung

Fahrzeuge, die beim Bau, der Instandhaltung, der Müllabfuhr oder der Reinigung von Straßen eingesetzt werden, müssen durch rot-weiß reflektierende Warnmarkierung, Folie Typ 2 (DIN 30 710) gekennzeichnet sein (§ 35 StVO, Abs. 6).

- Optimal für ebene Flächen und Rundungen
- Für den Dauereinsatz
- Rechts- und linksweisend
- Langlebig

- Nach DIN 30 710
- Für Fahrzeuge § 35 StVO
- Reflektierend RA2
- Selbstklebend
- 3M-Qualität

DIN 30 710, 3M-Folie	Abmessung	Versandgew. kg/St.	Artikel	€/Einheit
Anwendungspaket 141 = 2 Rollen (je 1 rechts- und linksweisend	à 141 mm x 9 m	1,5	430.12.392	1 Paket 232,00
Anwendungspaket 282 = 2 Rollen (je 1 rechts- und linksweisend	à 282 mm x 9 m	3	430.10.124	1 Paket 456,00
Rolle 141 linksweisend = 1 Rolle	141 mm x 45,7 m	4	430.11.067	1 Rolle 568,00
Rolle 141 rechtsweisend = 1 Rolle			430.12.012	

MORION Warnmarkierung *FLEX*

Fahrzeuge, die beim Bau, der Instandhaltung, der Müllabfuhr oder der Reinigung von Straßen eingesetzt werden, müssen durch rot-weiß reflektierende Warnmarkierung, Folie Typ 2 (DIN 30 710) gekennzeichnet sein (§ 35 StVO, Abs. 6).

Premiumqualität durch elastische Grundfolie und Spezialkleber. Optimal für Fahrzeuge, bei denen später die Folie wieder entfernt werden muss (Leasing).

- Flexibel, passt sich Sicken, Kanten und Rundungen an
- Korrigier- und entfernbar
- Rechts- und linksweisend
- Langlebig

Für den temporären Einsatz: Warnmarkierung auf Magnetfolie kaschiert.

- Nach DIN 30 710
- Für Fahrzeuge § 35 StVO
- Reflektierend RA2
- Selbstklebend und entfernbar
- Flexibel und elastisch
- Preisgünstig

DIN 30 710, Flex-Folie	Abmessung	Versandgew. kg/St.	Artikel	€/Einheit
Anwendungspaket 141 = 2 Rollen (je 1 rechts- und linksweisend	à 141 mm x 9 m	1,5	430.26.748	1 Paket 210,00
Anwendungspaket 282 = 2 Rollen (je 1 rechts- und linksweisend	à 282 mm x 9 m	4	430.26.655	1 Paket 404,00
Rolle 141 linksweisend = 1 Rolle	141 mm x 50 m	4	430.25.900	1 Rolle 506,00
Rolle 141 rechtsweisend = 1 Rolle			430.27.176	
Anwendungspaket 141 = **magnetisch**	à 141 mm x 282 mm	2	430.13.518	1 Paket 96,80
8 Zuschnitte: je 4 rechts- und 4 linksweisend				

Leitkegel

- Aus PVC
- Einteilig
- Gewichtsklasse II und III
- Rot-weiß retro-reflektierend
- Folientyp A und B
- Nach TL und DIN 13422
- BASt-geprüft

750 mm mit Griffmulde

MORION LeitKegel EU

Einteilige, rot-orangene LeitKegel aus PVC für den Einsatz im öffentlichen Bereich. Vollflächig rot-weiß retro-reflektierend. Erfüllt die Gewichtsklasse II der TL-Leitkegel. Somit besonders geeignet bei häufigem Versetzen der Kegel (z.B. Markier-, Mäharbeiten).

Zwei Höhen: 500 und 750 mm

Kegelfuß: 500 mm = 287 x 287 x 33 mm
750 mm = 400 x 400 x 39 mm

Folienarten:
- Typ A; RA1 (Reflexfolie)
- Typ B; RA2 (Hochreflexfolie)

Entspricht der TL-Leitkegel und DIN EN 13422 – BASt-geprüft.

Gewichtsklasse III für Kegel 750 mm für noch höhere Standfestigkeit (TL-konform).

HINWEIS: Laut RSA21 ist die Mindestreflexionsklasse RA2.

Folientyp/ BASt.-Nr.	Höhe (mm)	Versandgew. kg/St.	Artikel	bei Abnahme von	€/St.
A (RA1) V4-19/2013	500	2,5	353.27.477	1 St. 10 St. 30 St. 60 St.	42,60 37,60 35,80 33,40
B (RA2) V4-20/2013	500 (laut RSA21 ist die Mindestreflexions-klasse RA2)		353.23.503	1 St. 10 St. 30 St. 60 St.	47,80 42,40 39,80 37,60
A (RA1) V4-22/2013	750	4,5	353.24.250	1 St. 10 St. 30 St. 60 St.	74,00 69,50 65,00 60,50
B (RA2) V4-07/2015	750 (laut RSA21 ist die Mindestreflexions-klasse RA2)		353.26.580	1 St. 10 St. 30 St. 60 St.	86,50 82,00 76,00 71,00
A (RA1)	750	5,5	353.24.305	1 St. 10 St. 30 St. 60 St.	80,50 78,00 73,50 69,50
B (RA2)			353.25.467	1 St. 10 St. 30 St. 60 St.	91,50 89,50 84,00 81,00

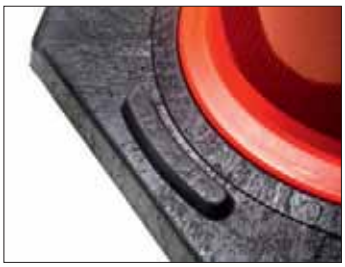

- Aus PE und Recycling-PVC
- Zweiteilig
- Gewichtsklasse III
- Standfest
- Folientyp A und B
- Nach TL und DIN 13422
- BASt-geprüft

MORION ReflexKegel EU

Weiterentwicklung des bisherigen ReflexKegels. Berücksichtigt gestiegene Anforderungen aus der Praxis und neue, internationale Normen.

Zukunftssicher:
Erfüllt nationale und internationale Normen. Getestet nach:
- TL-Leitkegel – BASt-geprüft
- DIN EN 13422 – BASt-geprüft

Einsetzbar in der gesamten EU, der Schweiz und Norwegen.
Vorgeschrieben für Schwerlast-Begleitfahrzeuge (BF3/BF4) - in Ausführung 750 mm RA2.

Praxisorientiert:
- Extrabreite Griffmulde für sichere Handhabung
- Besserer Schutz der rot-weißen Reflexfolie durch extra hohe Abstandhalter

HINWEIS: Laut RSA21 ist die Mindestreflexionsklasse RA2.

- Fußunterseite mit Ecknoppen (über frische Markierungen stellbar)
- Schwerer, optimierter Leitkegel-Fuß

Zwei Höhen: 500 und 750 mm

Kegelfuß: 500 mm = 315 x 315 x 43 mm
750 mm = 445 x 445 x 43 mm

Folienarten:
- Typ A; RA1 (Reflexfolie)
- Typ B; RA2 (Hochreflexfolie)

Folientyp/ BASt.-Nr.	Höhe (mm)	Versandgew. kg/St.	Artikel	bei Abnahme von	€/St.
A (RA1) V4-05/2012	500	3	350.27.508	1 St.	25,80
				10 St.	22,20
				30 St.	21,20
				60 St.	19,80
				120 St.	19,10
B (RA2) V4-06/2012	500 (laut RSA21 ist die Mindestreflexions-klasse RA2)		350.29.878	1 St.	30,80
				10 St.	27,40
				30 St.	26,40
				60 St.	24,80
				120 St.	23,80
A (RA1) V4-07/2012	750	6	350.20.286	1 St.	41,40
				10 St.	38,80
				30 St.	37,60
				60 St.	35,80
				120 St.	34,80
B (RA2) V4-08/2012	750 (laut RSA21 ist die Mindestreflexions-klasse RA2)		350.28.280	1 St.	58,00
				10 St.	55,00
				30 St.	52,00
				60 St.	49,60
				120 St.	46,40

Leitkegel

MORION ReflexKegel

Sichern Baustellen schnell und zuverlässig. Hervorragend sichtbar bei Tag und Nacht durch die voll retroreflektierende rot-weiße Reflexfolie. Mit besonders starkem Weitwinkeleffekt.

Bruchsicher, kälte- und wärmebeständig, flexibel und standfest. Entsprechen der TL-Leitkegel.

Das Reflexmaterial entspricht dem Folientyp A der TL-Leitkegel.

Hohe Standfestigkeit
Entsprechen der Gewichtsklasse III der TL-Leitkegel. Leicht vom langsam fahrenden Fahrzeug absetzbar.

Vorbildliche passive Sicherheit
Sollbruchstelle beim Überfahren mit hoher Geschwindigkeit. Der leichte Kegelkörper trennt sich vom schweren Kegelfuß.

- Aus PE und Recycling-PVC
- Zweiteilig
- Gewichtsklasse III
- Standfest
- Folientyp A
- Nach TL, BASt-geprüft

Umweltfreundlich
Fuß aus Recyclingmaterial. Fuß und Reflexfolie lassen sich trennen und sortenrein entsorgen.

Zwei Höhen: 500 und 750 mm

Kegelfuß: 500 mm = 310 x 310 x 45 mm
750 mm = 440 x 440 x 42 mm

Folientyp/ BASt.-Nr.	Höhe (mm)	Versandgew. kg/St.	Artikel	bei Abnahme von	€/St.
A (RA1) 94 3F 001	500	3	350.10.927	1 St.	30,80
				10 St.	27,60
				30 St.	26,60
				60 St.	25,40
				120 St.	24,40
A (RA1) 94 3S 001	750	6	350.12.728	1 St.	52,00
				10 St.	51,50
				30 St.	48,40
				60 St.	46,60
				120 St.	44,80

EUROPA Leitkegel

Leitkegel aus widerstandsfähiger Kautschuk-Mischung für den nichtöffentlichen Bereich. Durch die nachgiebige Form äußerst beliebt bei Verkehrstraining und -schulung, Übungsplätzen, Teststrecken, Autorennen.

Flexibel und robust. Absolut wetterbeständig. Auch bei extrem tiefen Temperaturen nicht spröde. Große viereckige Fußplatte, breite Kegelform. Tiefer Schwerpunkt. Standsicher.

Zwei Höhen:
- 330 mm mit einem lackierten Rotring
- 510 mm mit zwei lackierten Rotringen

Hinweis:
Im öffentlichen Bereich sind Leitkegel nach TL vorgeschrieben.

- Aus Kautschuk
- Einteilig
- Kältefest
- Standfest

Farben: rot-weiß oder rot-gelb. Andere Farben auf Anfrage (z.B. blau-weiß), ab 30 Stück.

Farbe	Höhe (mm)	Versandgew. kg/St.	Artikel	bei Abnahme von	€/St.
KOBOLD					
rot-weiß	330	1,1	352.12.354	1 St.	25,60
				10 St.	21,20
				30 St.	20,80
rot-gelb			352.11.420	1 St.	25,60
				10 St.	21,20
				30 St.	20,80
JUNIOR					
rot-weiß	510	2,3	352.11.489	1 St.	38,20
				10 St.	34,40
				30 St.	32,80
rot-gelb			352.11.136	1 St.	38,20
				10 St.	34,40
				30 St.	32,80

Leitkegel *tagesleuchtend*

Die preiswerte Alternative.
Einsatz im betrieblichen und nicht-öffentlichen Bereich. Für schnelle und kurzfristige Absperrungen und Sicherungsmaßnahmen. Gute Warnwirkung durch tagesleuchtende, rot-orangene Farbgebung. Nicht BASt-geprüft.

Drei Höhen:
- 350 mm mit einem weißen Ring
- 500 und 750 mm mit zwei weißen Ringen

Kegelfuß: 350 mm = 230 x 230 mm
500 mm = 290 x 290 mm
750 mm = 400 x 400 mm

Hinweis:
Im öffentlichen Bereich sind Leitkegel nach TL vorgeschrieben.

- Aus PVC
- Einteilig
- Langlebig
- Preiswert
- Drei Größen

Höhe (mm)	Versandgew. kg/St.	Artikel	bei Abnahme von	€/St.
350	1,4	353.15.697	1 St. 10 St. 30 St. 60 St.	17,20 12,40 10,90 10,50
500	1,7	353.14.107	1 St. 10 St. 30 St. 60 St.	19,80 16,20 14,90 14,20
750	3,6	353.19.386	1 St. 10 St. 30 St. 60 St.	49,80 45,20 42,60 40,80

Leitkegel *tagesleuchtend – Set*

Die Kegel-Sets sind schnell und einfach aufzubauen. Ideal für temporäre Absperrungen.

Den frei drehbaren Kettenhaken aus Polyethylen einfach auf den Kegel aufstecken und die Kette einhängen. Die Lamellen des Hakens passen sich den Kegelöffnungen an und gewährleisten einen festen Halt.

Set bestehend aus:
5 tagesleuchtenden Leitkegeln (500 oder 750 mm), 10 m Kette rot/weiß (M-Poly-Sicht) und 5 Kettenhaken

Kettenhaken auch einzeln erhältlich:
1 VE = 10 Stück

Alternativ auch zum Absperren mit Absperrband.

- Temporäres Absperren
- Platzsparend
- Preiswert
- Zwei Größen
- 5er-Set

Höhe (mm)	Versandgew. kg/St.	Artikel	€/Set
500	9	353.22.257	145,00
750	23	353.24.112	250,00
Kettenhaken 1 VE = 10 Stück	0,8	353.25.477	55,00

Leitkegel/Trennbalken

Leitkegel *reflektierend* NEU!

Leitkegel aus hochwertigem PVC. Für schnelle und kurzfristige Absperrungen und Sicherungsmaßnahmen im betrieblichen und nicht-öffentlichen Bereich. Einfarbig orange mit reflektierenden Streifen.

Kegelfuß:
300 mm = 225 x 225 mm
500 mm = 285 x 285 mm

Reflexstreifen:
300 mm = 1 Reflexstreifen Typ A, 80 mm hoch
500 mm = 2 Reflexstreifen Typ A, 85 mm hoch

- Aus PVC
- Einteilig
- Folientyp A
- Zwei Größen

Hinweis:
Im öffentlichen Bereich sind Leitkegel nach TL vorgeschrieben.

Höhe (mm)	Versandgew. kg/St.	Artikel	bei Abnahme von	€/St.
300	1,1	353.20.251	1 St. 10 St. 30 St.	13,70 9,60 8,90
500	2	353.26.195	1 St. 10 St. 30 St.	19,20 14,70 13,80

MORION Trennbalken

Frontale oder seitliche Parkplatzbegrenzung. Ersetzt oder unterstützt die Markierung der Parkplätze. Gibt Orientierung. Optimiert den verfügbaren Platz. Ideal auf Parkplätzen, in Parkhäusern und Tiefgaragen, zum Markieren von Sperrflächen.

Auch überfahrbar durch niedrige Bauhöhe.

Aus wiederaufbereitetem Gummi. Wahlweise schwarz oder rotbraun, jeweils mit integriertem, weißem Retroreflexband.

Befestigungsdübel für Beton oder Asphaltboden sind im Lieferumfang enthalten.

Zusätzlich ist ein Verkleben möglich.

- Aus Recyclingmaterial
- Zum Abgrenzen
- Niedrige Bauweise
- Reflektierend
- Zwei Farben

Farbe	Abmessung (mm) L x B x H	Versandgew. kg/St.	Artikel	€/St.
rotbraun	1.200 x 150 x 45	8,5	287.27.076	79,50
schwarz			287.22.556	

Bordstein-Rampe *Kautschuk*

NEU!

Bordstein-Rampe aus vulkanisiertem Kautschuk, schwarz durchgefärbt mit weiß reflektierenden Flächen.
Keine Montage nötig. Sicher durch hohes Eigengewicht. Zusätzliches Verdübeln möglich.

Besonders geeignet, wenn ein möglichst flacher Anstieg gewünscht ist.
Ideal für Rollatoren, Rollstühle, Fahrzeuge, Sackkarren.

Durch ein Stecksystem lassen sich nach Bedarf mehrere Rampen seitlich miteinander verbinden, um die gewünschte Breite zu erhalten und so die Nutzung für Rollstuhlfahrer zu ermöglichen.

Montagematerial im Lieferumfang enthalten.

- Besonders flach ansteigend
- Geringe Höhe
- Zusätzliches Verdübeln möglich
- Geriffelte Oberfläche
- LKW geeignet

Ausführung	Abmessung (mm) B x T x H	Farbe	Versand-gewicht kg/St.	Artikel	€/St.
Normelement	450 x 1.000 x 75	schwarz mit weiß reflek-tierenden Flächen	25,2	279.23.061	169,00

MORION Bordstein-Rampe *Gummi*

Bordstein-Rampe aus robustem Hartgummi für barrierefreien Zugang an Bürgersteigen und Absätzen. Für Haus- und Garagen-Einfahrten. Auch im gewerblichen Bereich (Hubwagen, Sackkarren etc.) einsetzbar.

Die profilierte Antirutschoberfläche und gelbe Reflexstreifen sorgen für optimale Sicherheit. Aussparungen an der Unterseite ermöglichen das Abfließen des Regenwassers. Auch als Kabelkanäle nutzbar.

Dauerhafte Fixierung durch integrierte Dübelaufnahmen möglich.
Belastung: bis 40 t

- Aus Hartgummi
- LKW geeignet
- Geriffelte Oberfläche
- Gelb reflektierend
- Zwei Varianten

Keine Montage nötig:
Abschlusselemente werden seitlich an die Normelemente angelegt.

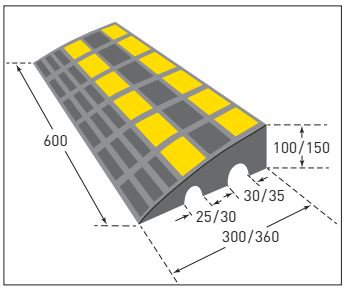

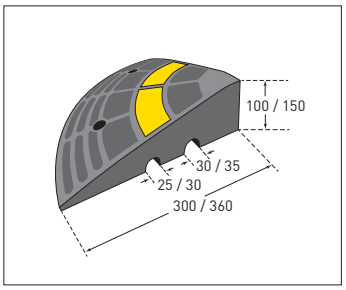

Ausführung	Abmessung (mm) L x B x H	Farbe	Versand-gewicht kg/St.	Artikel	€/St.
Normelement	300 x 600 x 100	schwarz, gelb reflek-tierend	11	279.23.929	78,00
	360 x 600 x 150		20	279.20.108	108,00
Abschlusselement	300 x 300 x 100		3,8	279.26.585	52,00
	360 x 360 x 150		7,4	279.28.383	69,00

MORION Radstopp

Frontale Parkplatzbegrenzung. Ermöglicht punktgenaues Parken. Schützt Gebäude, Gartenanlagen, Fahrzeuge.

Optimiert den verfügbaren Platz. Ideal auf Parkplätzen, in Parkhäusern und Tiefgaragen.

Aus wiederaufbereitetem Gummi. Wahlweise schwarz oder rotbraun, jeweils mit integriertem, weißem Retroreflexband.

Befestigungsdübel für Beton oder Asphaltboden sind im Lieferumfang enthalten.

Zusätzlich ist ein Verkleben möglich.

- Aus Recyclingmaterial
- Für PKW
- Zum Begrenzen
- Reflektierend
- Zwei Farben

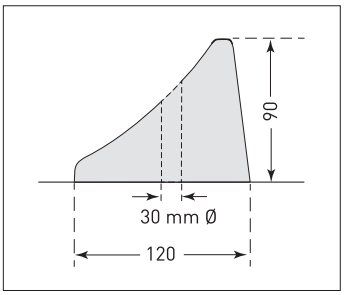

Farbe	Abmessung (mm) L x B x H	Versandgew. kg/St.	Artikel	€/St.
rotbraun	750 x 120 x 90	6,5	287.26.302	68,00
schwarz			287.20.816	

MORION Radstopp *Heavy Duty*

Parkplatzbegrenzung und Rangierhilfe für LKW, Busse, Großfahrzeuge und Flurförderzeuge.
Ermöglicht punktgenaues Parken und Rangieren. Vermeidet Schäden an Fahrzeugen, Gebäuden oder Anbauten.

Aus wiederaufbereitetem, hoch verdichtetem Gummi. Schwarz mit gelb reflektierendem Streifen. Die Unterseite verfügt über einen Kabelkanal (25 mm), zusätzliche Aussparungen ermöglichen das Abfließen des Regenwassers.

Befestigungsdübel (5 Stück) für Beton oder Asphaltboden sind im Lieferumfang enthalten.

Zusätzlich ist ein Verkleben möglich.

- Aus Recyclingmaterial
- Für LKW, Busse
- Punktgenaues Parken
- Rangierhilfe
- Massive Bauweise

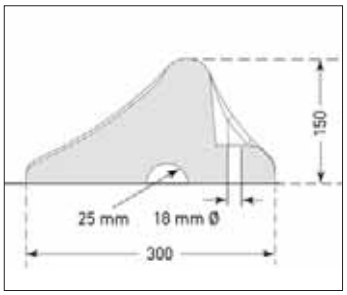

Farbe	Abmessung (mm) L x B x H	Versandgew. kg/St.	Artikel	€/St.
schwarz	1.000 x 300 x 150	26,5	284.29.405	152,00

- Aus Recyclingmaterial
- Langlebig
- Temperaturbeständig, UV-stabil
- Reflektierend
- Einschließlich Dübel und Stopfen

Radstopp Park-AID®

Die Weiterentwicklung unseres bewährten Radstopps: Optimiertes, modernes Design, noch bessere Qualität.
Für seitliche oder frontale Parkplatzbegrenzung. Erleichtert das Einparken, schafft Ordnung und Sicherheit.

Recycelter Gummi, hoch verdichtet, für lange Haltbarkeit. Rundum sehr gut sichtbar: Beidseitige Reflexstreifen - auch stirnseitig. Öl- und temperaturbeständig sowie UV-stabil.

Zum Aufdübeln.

Farben:
- Schwarz mit gelben oder weißen Reflexstreifen
- Rot-braun mit weißen Reflexstreifen

Befestigungsdübel für Beton oder Asphaltboden im Lieferumfang enthalten. Alternativ ist ein Verkleben möglich.

Spezial-Kleber für Park-AID®
Kleben statt Dübeln:
3-Komponentenkleber auf Harzbasis mit schnellreaktivem Bindemittel.
Für Untergründe aus Beton, Asphalt, Bitumen und Epoxid-beschichtete Flächen.
Neutraler, dunkler Farbton (RAL 7021).

17,2 kg davon 12 kg Quarzsand (Füllstoff), 5 kg Bindemittel und 0,2 kg Härter

Verbrauch:
ca. 4,5 kg pro qm (bei 3 mm Schichtstärke)

Montagehinweis:
Für einen formschönen Abschluss des austretenden Klebers empfiehlt sich eine (Papp-)Schablone.

Farbe	Reflexstreifen	Abmessung (mm) L x B x H	Versandgew. kg/St.	Artikel	€/St.
schwarz	weiß	550 x 150 x 100	4,5	284.26.477	27,80
	gelb			284.27.207	
schwarz	weiß	900 x 150 x 100	8	284.25.032	37,80
	gelb			284.25.716	
rot-braun	weiß			284.26.790	32,80
schwarz	weiß	1.200 x 150 x 100	11	284.24.168	47,20
	gelb			284.29.869	
rot-braun	weiß			284.29.455	51,50
schwarz	weiß	1.800 x 150 x 100	17	284.28.572	67,50
	gelb			284.20.974	
rot-braun	weiß			284.20.818	70,50

TIPP:
Haftungstest bei PU-beschichteten oder extrem glatt polierten Untergründen.

Spezial-Kleber für Park-AID®		
Versandgew. kg/St.	Artikel	€/St.
18	284.25.975	155,00

Leitzylinder

- Für innen und außen
- Aus Polyethylen
- Überfahrbar
- Mit Gelenk
- Zweiteilig
- Reflektierend

FlexPin

FlexPins sind voll reflektierende Leitzylinder aus Polyethylen. Sie warnen vor Gefahren und Hindernissen, trennen Fahrbahnen oder Verkehrsarten voneinander. Zur flexiblen Trennung von Wegen und Übergängen, als Begrenzungspfosten. Unübersehbar bei Tag und Nacht.

Der FlexPin ist die "flexible" Variante des LeitPins. Durch ein Gelenk am Zylinderfuß kann er gefahrlos angefahren und im Notfall überrollt werden. Danach richtet er sich selbsttätig wieder auf.

Ideal, wo gelegentliches An- oder Überfahren unvermeidbar ist.
Ein Bajonettverschluss verbindet den Zylinder mit dem robusten Gummi-Fuß. Dieser wird aufgedübelt oder mit handelsüblichem Klebstoff auf die Fahrbahn geklebt.

Durchmesser: 100 mm
Maße Zylinderfuß: 60 mm Höhe
270 mm Ø

- Leitzylinder rot, rot-weiß reflektierende Folie
- Leitzylinder schwarz, gelb reflektierende Folie

Modell	Höhe (mm)	Farbe	Versandgew. kg/St.	Artikel	bei Abnahme von	€/St.
46-TL	460	rot-weiß	1,5	291.10.114	1 St.	40,80
					10 St.	35,80
		schwarz-gelb		291.28.861	30 St.	32,80
76-TL	760	rot-weiß	2	291.12.496	1 St.	49,50
					10 St.	45,60
		schwarz-gelb		291.25.790	30 St.	42,80
100-TL	1.000	rot-weiß	2,5	291.11.558	1 St.	57,00
					10 St.	53,50
		schwarz-gelb		291.27.118	30 St.	51,50
Recyclingfuß (separat bestellen)	60	schwarz	2	291.11.145	1 St.	11,60
					10 St.	10,20
					30 St.	8,90

LeitPin

LeitPins sind voll reflektierende Leitzylinder aus Polyethylen. Sie warnen vor Gefahren und Hindernissen, trennen Fahrbahnen oder Verkehrsarten voneinander. Zur flexiblen Trennung von Wegen und Übergängen, als Begrenzungspfosten. Unübersehbar bei Tag und Nacht.
Angefahrene LeitPins richten sich mehrmals wieder auf.

Ein Bajonettverschluss verbindet den Zylinder mit dem robusten Gummi-Fuß. Dieser wird aufgedübelt oder mit handelsüblichem Klebstoff auf die Fahrbahn geklebt.

Durchmesser: 100 mm
Maße Recyclingfuß: 60 mm Höhe
270 mm Ø

- Für innen und außen
- Aus Polyethylen
- Anfahrbar
- Zweiteilig
- Rot-weiß reflektierend

TIPP:
Ist ein Überfahren nicht ausgeschlossen, empfiehlt sich der FlexPin oder ComeBack.

Modell	Höhe (mm)	Versandgew. kg/St.	Artikel	bei Abnahme von	€/St.
46-TL	460	1,5	290.11.651	1 St. 10 St. 30 St.	27,20 23,80 22,80
76-TL	760	2	290.12.493	1 St. 10 St. 30 St.	38,40 33,20 31,80
100-TL	1.000	2,5	290.10.629	1 St. 10 St. 30 St.	45,40 40,40 38,80
Recyclingfuß (separat bestellen)		2	291.11.145	1 St. 10 St. 30 St.	11,60 10,20 8,90

LeitPin *mit Ösenkappe*

LeitPin mit zusätzlicher Ösenkappe. In Verbindung mit einer Kunststoffkette sind selbst größere Bereiche leicht, flexibel und kostengünstig abgrenzbar.

Mit der drehbaren Ösenkappe ist problemlos jede Eckvariante realisierbar. Sowohl für temporären als auch dauerhaften Einsatz. Kette einfach durch die Ösenkappe ziehen und Anfangs- und Endpfosten mit Verbindungsglied oder Einhängehaken befestigen.

Höhe: 1.050 mm
Durchmesser: 100 mm
Maße Zylinderfuß: 60 mm Höhe
270 mm Ø

Maximaler Abstand der LeitPins: 2,0 m

Zubehör Ketten auf Seite 114/115.

- Für innen und außen
- Aus Polyethylen
- Mit Kettenaufnahme
- Zweiteilig
- Rot-weiß reflektierend

Modell	Höhe (mm)	Versandgew. kg/St.	Artikel	bei Abnahme von	€/St.
100-TL	1.050	2,7	290.22.907	1 St. 10 St. 30 St.	57,00 50,50 47,80
Recyclingfuß (separat bestellen)		2	291.11.145	1 St. 10 St. 30 St.	11,60 10,20 8,90

LeitPin-*Boje*

Reflektierender Leitzylinder aus Polyethylen mit Stahlseil zur Decken- und Bodenmontage.

Konzipiert, um deutlich auf Schächte, Be- und Entlüftungsrohre, Leitungen oder Mauervorsprünge hinzuweisen.

Das Stahlseil wird an der Decke und am Boden befestigt. Fixierung der LeitPin-Boje in jeder beliebigen Höhe.

Maße Leitzylinder: 950 mm Höhe
100 mm Ø
Länge des Stahlseils: 2.500 mm

Im Lieferumfang sind Seil, Klemmen, Höhenfixierung und Spannschloss enthalten.

- Für innen und außen
- Aus Polyethylen
- Variable Befestigungshöhe
- Reflektierend

Farbe	Höhe (mm)	Versandgew. kg/St.	Artikel	bei Abnahme von	€/St.
rot-weiß	950	2,5	290.28.881	1 St. 5 St. 10 St.	89,50 78,00 74,00
schwarz-gelb			290.22.266		

ComeBack

Einteiliger, roter Leitzylinder mit integriertem Fuß zum Aufdübeln. Mit weiß reflektierenden Streifen.

Die besondere Materialmischung aus thermoplastischem Polyurethan (TPU) erlaubt ein gefahrloses Anfahren des ComeBack. Richtet sich danach von selbst wieder auf.

- Signalrot mit Reflexstreifen
- 360° knickbar
- Selbstaufrichtend
- Hohe Verschleißfestigkeit

- Für innen und außen
- Aus Polyurethan
- Einteilig
- Reflektierend

Durchmesser: 80 mm
Fuß: 200 mm Ø

Höhe (mm)	Versandgew. kg/St.	Artikel	bei Abnahme von	€/St.
460	2	290.22.452	1 St. 10 St. 30 St.	36,40 29,80 27,20
760	2,5	290.23.682	1 St. 10 St. 30 St.	43,40 36,40 34,40
1.000	3,0	290.28.332	1 St. 10 St. 30 St.	67,50 59,00 55,50

- Recyclingmaterial
- Extrabreite Elemente
- Für 1 bis 10 km/h
- Mit Katzenaugen
- Gelbe Reflexstreifen

EasyRide Fahrbahnschwelle

Die EasyRide Fahrbahnschwelle ist der konzeptionelle Gegenentwurf zu der SafeRide Schwelle (S. 138).

Ziel ist es, eine sehr deutlich spürbare fahrdynamische Wirkung zu erzielen, um die Passiergeschwindigkeit stark zu reduzieren. Erreicht wird dies durch eine kurze Überfahrlänge von nur 300 mm und Bauhöhen von 55 und 75 mm.

EasyRide wird aus schwarzem Recycling-Gummi hergestellt. Gut sichtbar durch gelbes Reflexband und zusätzliche Katzenaugen.

Die Elemente werden durch ein Nut- und Zapfensystem miteinander verbunden und anschließend aufgedübelt.

Zwei Höhen für verschiedene Geschwindigkeiten:
EasyRide 55
(Bauhöhe 55 mm) für 6–10 km/h
EasyRide 75
(Bauhöhe 75 mm) bis 5 km/h

- Schnell und leicht zu montieren
- Effizient: hoch wirksam
- Gut sichtbar
- Umweltfreundlich
- Als Kabelbrücke nutzbar (2 x 30 mm Ø)

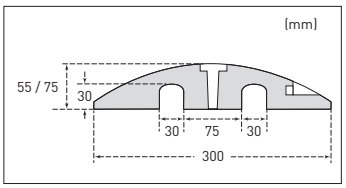

Ausführung	Farbe	Abmessung (mm) L x B x H	Versandgew. kg/St.	Artikel	€/St.
Normelement	schwarz/gelb	300 x 1.800 x 55	35	284.21.993	153,00
		300 x 1.800 x 75	38	284.25.570	226,00
Abschlusselement mit Zapfen	schwarz	300 x 225 x 55	3	284.21.702	36,80
		300 x 225 x 75	4	284.23.739	44,40
Straßenanker (Pro Normelement sind 4 Stück, pro Abschlusselement ist 1 Stück erforderlich)		10/150	0,2	284.24.099	1,40

Fahrbahnschwellen

- Recyclingmaterial
- Für Schwerlastverkehr
- Angenehmes Überfahren
- Für 15 bis 30 km/h
- Gelbe Reflexstreifen

SafeRide Fahrbahnschwelle

Die SafeRide Fahrbahnschwelle ermöglicht ein angenehmes Überfahren, ohne auf das gewünschte Reduzieren der fahrdynamischen Wirkung zu verzichten. Erreicht wird dies durch eine auf 900 mm gestreckte Überfahrlänge und eine weniger stark ansteigende Anrampung – verglichen mit herkömmlichen „Rüttelschwellen".

SafeRide beruhigen den Verkehr auf dem Betriebsgelände, auf Flug- und Containerhäfen, Freiflächen, Ein- und Ausfahrten, Verladestellen etc.

SafeRide wird aus Recycling-Gummi hergestellt und ist selbst für dauerhaften Schwerlastverkehr geeignet. Zusätzlich integrierte gelbe Reflexeinlagen für gute Sichtbarkeit in der Nacht.

Die einzelnen Elemente werden durch ein Nut- und Zapfensystem miteinander verbunden und anschließend aufgedübelt.

Zwei Höhen für verschiedene Geschwindigkeiten:
SafeRide 50
(Bauhöhe 50 mm) für 25-30 km/h
SafeRide 75
(Bauhöhe 75 mm) für 15-20 km/h

- Angenehmes Überfahren schafft höhere Akzeptanz der „Nutzer"
- Erzwingt angemessene Fahrweise
- Griffiges Profil auch bei Nässe
- Umweltfreundlich
- Für Schwerlastverkehr
- Schwarze Abschlusselemente

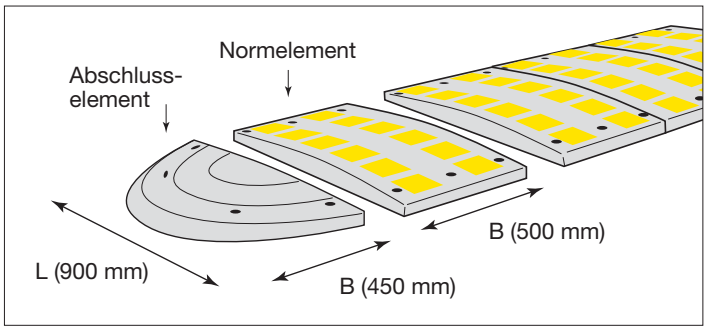

Ausführung	Farbe	Abmessung (mm) L x B x H	Versandgew. kg/St.	Artikel	€/St.
Normelement	schwarz/gelb	900 x 500 x 50	17	284.20.824	124,00
		900 x 500 x 75	20	284.26.552	176,00
Abschluss mit Zapfen	schwarz	900 x 450 x 50	14	284.26.082	89,50
		900 x 450 x 75	16	284.28.854	109,00
Abschluss mit Nut		900 x 450 x 50	14	284.25.564	89,50
		900 x 450 x 75	16	284.22.604	109,00
Straßenanker (Pro Normelement sind 6 Stück, pro Abschlusselement sind 4 Stück erforderlich)		10/110	0,2	109.22.755	3,20

- Hochwertiger Kautschuk
- Für Schwerlastverkehr
- Langlebig
- Für 5 bis 20 km/h
- Mit Katzenaugen

TOPSTOP Fahrbahnschwelle
Kautschuk

Die TOPSTOP-Fahrbahnschwelle aus hochwertigem Kautschuk ist ein bewährtes Mittel, um Kraftfahrer zu zwingen, bestimmte Geschwindigkeiten nicht zu überschreiten.

TOPSTOP regelt den Verkehr an Ausfahrten, Verladestellen, Waagen, Einmündungen oder Kindergärten und Schulen zuverlässig. Die gelb durchgefärbten und schwarzen Elemente mit eingelassenen Katzenaugen sind Tag und Nacht gut sichtbar.

Die Elemente werden aufgedübelt. Eine Richtstange verteilt die Anfahrkräfte über die gesamte Schwelle und hilft beim Ausrichten. Bei einem hohen Anteil an Schwerlastverkehr empfehlen wir Kautschuk-Dübel.

Für den Einsatz auf öffentlichen Straßen wird TOPSTOP-20 empfohlen.

Zwei Höhen für verschiedene Geschwindigkeiten:
TOPSTOP-10
(Bauhöhe 70 mm) für 5–10 km/h
TOPSTOP-20
(Bauhöhe 50 mm) für 10–20 km/h

- Gelb-schwarze Kontrastfarbe
- Griffiges Profil auch bei Nässe
- Erzwingt angemessene Fahrweise
- Mit Katzenaugen
- Gelbe Abschlusselemente

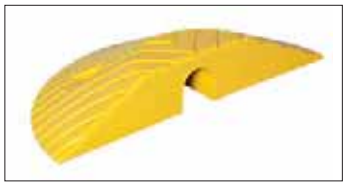

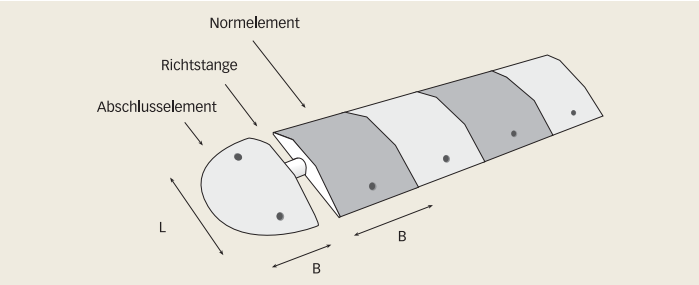

Ausführung	Element	Farbe	Abmessung (mm) L x B x H	Versandgew. kg/St.	Artikel	€/St.
TOPSTOP-10	Normelement	schwarz	405 x 250 x 70	6,5	280.10.797	55,50
		gelb			280.12.597	
	Abschlusselement	gelb	405 x 210 x 70	5,5	280.10.127	
Straßenanker (Pro Element sind 2 Stück erforderlich)			8/100	0,2	109.17.393	2,40
Richtstange, Preis pro Meter (ab 3 m in Teilstücken)			48 Ø/2,0 WS	4	280.10.230	18,20
TOPSTOP-20	Normelement	schwarz	340 x 250 x 50	5	280.11.430	46,40
		gelb			280.12.126	
	Abschlusselement	gelb	340 x 175 x 50	3	280.12.308	
Straßenanker (Pro Element sind 2 Stück erforderlich)			8/100	0,2	109.17.393	2,40
Kautschuk-Dübel			26/127		280.11.734	10,55
Richtstange, Preis pro Meter (ab 3 m in Teilstücken)			27 Ø/2,7 WS	2	280.10.955	11,90

TOPSTOP Fahrbahnschwelle *Recycling*

Die TOPSTOP-Fahrbahnschwelle aus Recycling-Kunststoff ist ein preisgünstiges Mittel, das Kraftfahrer zwingt, bestimmte Geschwindigkeiten nicht zu überschreiten. TOPSTOP regelt den Verkehr an Ausfahrten, Verladestellen, Waagen, Einmündungen etc. zuverlässig. Die gelb-schwarzen Elemente sind Tag und Nacht gut sichtbar.

Die Elemente (5-RE und 20-RE) werden durch ein Nut- und Zapfensystem miteinander verbunden und anschließend aufgedübelt.

Drei Höhen für verschiedene Geschwindigkeiten:
TOPSTOP 5-RE
(Bauhöhe 70 mm) für 5–10 km/h

TOPSTOP 20-RE
(Bauhöhe 50 mm) für 10–20 km/h

TOPSTOP 30-RE
(Bauhöhe 30 mm) für 20–30 km/h

Für den Einsatz auf öffentlichen Straßen wird TOPSTOP-20-RE und 30-RE empfohlen.

- Erzwingt angemessene Fahrweise
- Griffiges Profil auch bei Nässe
- Gut sichtbar dank Katzenaugen (5-RE und 20-RE)
- Gelbe Abschlusselemente
- Einfache Montage

Bei gelegentlichem Schwerlastverkehr empfiehlt sich ein zusätzliches Verkleben der Elemente.

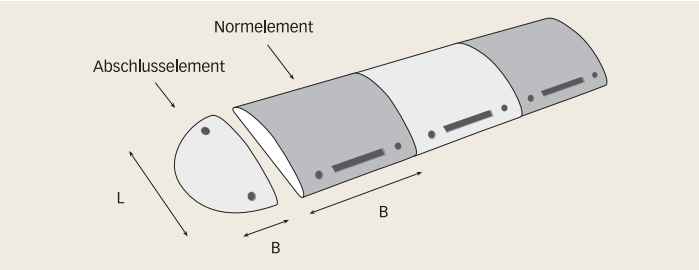

- Recyclingmaterial
- Für Schwerlastverkehr
- Für 5 bis 30 km/h
- Umweltfreundlich
- Kostengünstig

Ausführung	Element	Farbe	Abmessung (mm) L x B x H	Versandgew. kg/St.	Artikel	€/St.
TOPSTOP 5-RE	Normelement	schwarz	500 x 500 x 70	17	281.14.155	51,00
		gelb			281.18.436	
	Abschluss mit Zapfen	gelb	500 x 250 x 70	5,5	281.18.224	34,80
	Abschluss mit Nut				281.15.317	
TOPSTOP 20-RE	Normelement	schwarz	400 x 500 x 50	9,5	281.16.415	44,80
		gelb			281.18.692	
	Abschluss mit Zapfen	gelb	400 x 200 x 50	4	281.19.480	28,60
	Abschluss mit Nut				281.15.466	
TOPSTOP 30-RE	Normelement	schwarz	500 x 500 x 30	8,5	281.15.289	34,80
		gelb			281.16.941	
	Abschlusselement	gelb	500 x 250 x 30	3	281.17.266	19,80
Straßenanker (Pro Normelement sind 4 Stück, pro Abschlusselement sind 2 Stück erforderlich)			8/100	0,2	109.17.393	2,40
2-Komponentenkleber, zum dauerhaften Befestigen der Elemente auf Verkehrsflächen			ca.2 kg/qm	13,4	282.18.654	206,00
				6,7	282.17.343	132,00

TOPSTOPer

Besteht aus zwei miteinander verbundenen Abschlusselementen der TOPSTOP-5-RE-Fahrbahnschwelle.

Zur Geschwindigkeitsreduktion, Verkehrslenkung. Zum Begrenzen und Kennzeichnen von betrieblichen Flächen.

Zum Aufdübeln oder alternativ zum Kleben.

Abmessung (mm) Ø x H	Versandgew. kg/St.	Artikel	€/St.
500 x 70	11	281.27.458	69,60
Straßenanker 8/100 (Pro Set sind 4 Stück erforderlich)	0,2	109.17.393	2,40

COMPACT Systemschranke *mit Gasdruckfeder*

Systemschranke mit integrierter Gasdruckfeder für hohen Bedienkomfort. Die moderne Optik, der hohe Qualitätsanspruch und die bereits vollwertig ausgestattete Standardausführung lassen kaum Wünsche offen:

- Alle Stahlteile verzinkt und rot pulverbeschichtet
- Breiter Aluminiumbaum mit Antisitzleiste und Reflexstreifen
- Einschließlich Schließzylinder

Zwei Ausführungen:
Mit festem Auflagepfosten oder mit Pendelstütze

Dreh- und Auflagepfosten zum Aufdübeln (auf Wunsch zum Einbetonieren).

NEU: Auflagepfosten jetzt höhenverstellbar (siehe S. 145).

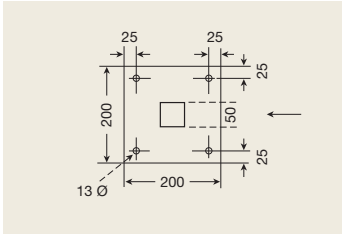

Der Verschlussbolzen der COMPACT Systemschranke rastet in offener und geschlossener Position automatisch ein. Abschließbar durch verschiedenschließenden Rundzylinder, einschließlich 2 Schlüssel. (Der Schlüssel lässt sich nur in eingerastetem Zustand abziehen.)

Weitere Schließoptionen:
- Dreikantverschluss statt Rundzylinder
- Rundzylinder gleichschließend
- Vorbereitet für kundenseitigen Profilzylinder
- Doppelschließung: Dreikantverschluss und Profilzylinder

Maße:

Drehpfosten:	220 x 100 x 1.000 mm
Bodenplatte:	295 x 295 x 10 mm
Auflagepfosten:	50 x 50 x 1.000 mm
Bodenplatte:	200 x 200 x 10 mm
Alu-Baum:	90 x 60 mm

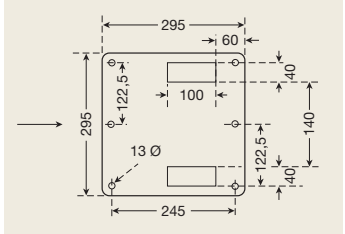

- Hoher Bedienkomfort
- Kompakte Bauform
- Verschiedene Schließvarianten
- Sicherheitsschließung (automatisch einrastend)

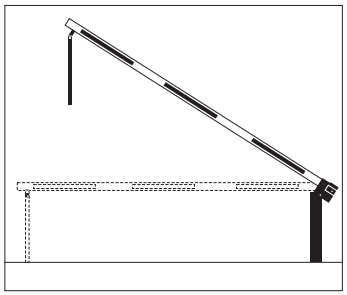

COMPACT Systemschranke mit Gasdruckfeder			**Mit Pendelstütze**			**Mit Auflagepfosten**		
Ausführung	Gesamtbreite (mm)	Lichte Weite (mm)	Versandgew. kg/St.	Artikel	€/St.	Versandgew. kg/St.	Artikel	€/St.
Zum Aufdübeln, Rundzylinder mit 2 Schlüsseln	3.320	2.900	60	222.24.949	1.142,00	75	222.29.410	1.271,00
	3.820	3.400	70	222.25.156	1.183,90	85	222.28.372	1.308,90
	4.320	3.900	80	222.22.549	1.203,80	95	222.25.184	1.392,80
	4.820	4.400	90	222.27.060	1.311,70	105	222.23.852	1.440,70
	5.320	4.900	100	222.22.516	1.335,60	115	222.27.798	1.466,60
	5.820	5.400	110	222.26.548	1.359,50	125	222.20.858	1.490,50
	6.320	5.900	120	222.24.380	1.391,40	135	222.29.758	1.512,40

Zubehör	Artikel	€/St.
Ersatz-Dreikantschlüssel	130.19.874	5,90
Drehpfosten zum Einbetonieren (Ausführung mit Pendelstütze)		104,20
Dreh- und Auflagepfosten zum Einbetonieren (Ausführungen mit Auflagepfosten)		197,40
Sicherung des Verschlussbolzens mit Dreikantverschluss statt Rundzylinder		13,80
Sicherung des Verschlussbolzens mit Vorhängeschloss (bauseits)		94,00
Vorgerichtet für Profil-Halbzylinder		180,40

COMPACT Systemschranke *mit Gegengewicht*

Sperrschranke mit hoher Funktionalität und formschöner Optik.
Leicht zu bedienen durch im Schrankenbaum eingelassenes, längenabhängiges Gegengewicht.

- Alle Stahlteile verzinkt und rot pulverbeschichtet
- Breiter Aluminiumbaum mit Antisitzleiste und Reflexstreifen
- Einschließlich Schließzylinder

Zwei Ausführungen:
Mit festem Auflagepfosten oder mit Pendelstütze

Dreh- und Auflagepfosten zum Aufdübeln (auf Wunsch zum Einbetonieren).

NEU: Auflagepfosten jetzt höhenverstellbar.

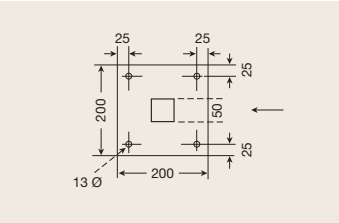

Der Verschlussbolzen der COMPACT Systemschranke rastet in offener und geschlossener Position automatisch ein. Abschließbar durch verschiedenschließenden Rundzylinder, einschließlich 2 Schlüssel. (Der Schlüssel lässt sich nur in eingerastetem Zustand abziehen.)

Weitere Schließoptionen:
- Dreikantverschluss statt Rundzylinder
- Rundzylinder gleichschließend
- Vorbereitet für kundenseitigen Profilzylinder
- Doppelschließung: Dreikantverschluss und Profilzylinder

Maße:

Drehpfosten:	220 x 100 x 1.000 mm
Bodenplatte:	295 x 295 x 10 mm
Auflagepfosten:	50 x 50 x 1.000 mm
Bodenplatte:	200 x 200 x 10 mm
Alu-Baum:	90 x 60 mm

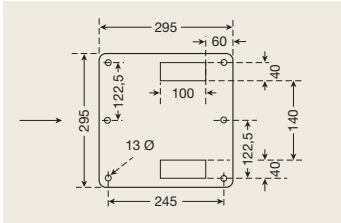

- Einfache Bedienung
- Robuste Konstruktion
- Verschiedene Schließvarianten
- Sicherheitsschließung (automatisch einrastend)

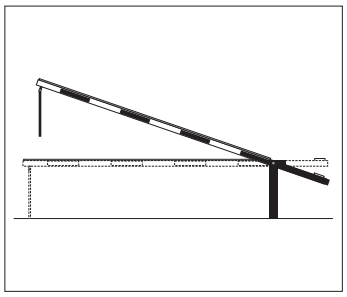

COMPACT Systemschranke mit Gegengewicht		**Mit Pendelstütze**				**Mit Auflagepfosten**			
Ausführung	Gesamtbreite (mm)	Lichte Weite (mm)	Versandgew. kg/St.	Artikel	€/St.	Lichte Weite (mm)	Versandgew. kg/St.	Artikel	€/St.
Zum Aufdübeln, Rundzylinder mit 2 Schlüsseln	3.000	1.895	75	226.24.283	1.063,90	–	–	–	–
	3.500	2.395	85	226.23.453	1.163,00	–	–	–	–
	4.000	2.895	95	226.20.211	1.175,80	2.895	110	226.29.274	1.311,00
	4.500	3.395	105	226.23.358	1.232,70	3.395	125	226.25.650	1.363,90
	5.000	3.895	115	226.26.559	1.346,60	3.895	135	226.29.856	1.457,80
	5.500	4.395	125	226.20.445	1.385,50	4.395	145	226.27.529	1.515,70
	6.000	4.895	135	226.26.388	1.424,40	4.895	155	226.25.934	1.556,60
	6.500	5.395	145	226.28.093	1.458,30	5.395	165	226.24.133	1.590,50
	7.000	5.895	155	226.23.827	1.497,20	5.895	175	226.28.401	1.627,40

Zubehör	Artikel	€/St.
Ersatz-Dreikantschlüssel	130.19.874	5,90
Drehpfosten zum Einbetonieren (Ausführung mit Pendelstütze)		104,20
Dreh- und Auflagepfosten zum Einbetonieren (Ausführungen mit Auflagepfosten)		197,40
Sicherung des Verschlussbolzens mit Dreikantverschluss statt Rundzylinder		13,80
Sicherung des Verschlussbolzens mit Vorhängeschloss (bauseits)		94,00
Vorgerichtet für Profil-Halbzylinder		180,40

- Elektrisch
- Solarmodul
- Fernbedienung
- Einfach und bequem
- Kompakte Bauform

COMPACT Elektroschranke

Kompakte, elektrisch betriebene Sperrschranke mit integriertem Solarmodul. Höchst komfortabel. Sperrt zuverlässig Zu- und Durchfahrten. Geeignet für kurze bis mittlere Sperrbreiten.

Aluminium-Gehäuse rot beschichtet, Alu-Schrankenbaum weiß mit roten Reflexstreifen.

Vormontiert und montagefertig: Einfach aufdübeln. Keine Elektroinstallation notwendig. Funktionssicher: mit manueller Notentriegelung.

Maße und Daten:
Drehpfosten: 150 x 150 x 920 mm
Bodenplatte: 200 x 200 x 5 mm
Alu-Baum: 60 mm Ø

Akkukapazität: ca. 2.500 Zyklen (auf/zu)
Solarmodul: zusätzlich bis 50 Zyklen/Tag
Fernbedienung: 12 m Reichweite

Im Lieferumfang sind 1 Handsender und 1 Akku 6V (bereits geladen) enthalten.

Weiteres Zubehör: Ersatzakku, Ladegerät, zusätzliche Handsender

Ausführung	Gesamtbreite (mm)	Lichte Weite (mm)	Versandgew. kg/St.	Artikel	€/St.
Inklusive 1 Handsender und 1 Akku 6V	1.650	1.500	35	223.21.698	1.585,00
	2.150	2.000	36,6	223.24.144	1.625,00
	2.650	2.500	38,4	223.29.795	1.660,00

Zubehör	Artikel	€/St.
Handsender (pro Schranke max 24 Stück)	223.20.969	80,20
Ersatzakku (6 Volt)	223.23.724	101,70
Ladegerät (nicht im Lieferumfang enthalten)	223.26.644	158,80

COMPACT Handschranke

Formschöne, einfach zu bedienende Schranke für kurze bis mittlere Sperrbreiten. Leichtgängig durch Gasdruckfeder.

- Alle Stahlteile verzinkt und rot pulverbeschichtet
- Breiter Aluminiumbaum mit Antisitzleiste und Reflexstreifen
- Einschließlich Schließzylinder

Zum Aufdübeln
(auf Wunsch zum Einbetonieren).

In geöffneter und geschlossener Position abschließbar durch verschiedenschließenden Profilzylinder, einschließlich 2 Schlüssel.

Maße:

Drehpfosten: 100 x 100 x 1.000 mm
Bodenplatte: 200 x 200 x 10 mm
Alu-Baum: 90 x 60 mm

- Einfache Bedienung
- Kompakte Bauform
- Leichtgängig
- Verschiedene Schließvarianten

Maximallänge: 4.500 mm (ab 3.500 mm mit zusätzlicher Pendelstütze.)

Ausführung	Gesamtbreite (mm)	Lichte Weite (mm)	Versandgew. kg/St.	Artikel	€/St.
Zum Aufdübeln, Profilzylinder mit 2 Schlüsseln	2.500	1.720	45	224.29.696	774,50
	3.000	2.220	50	224.22.401	796,70
	3.500	2.720	55	224.20.095	953,00
	4.000	3.220	60	224.28.826	991,00
	4.500	3.720	65	224.29.890	1.089,00

Zubehör	Artikel	€/St.
Ersatz-Dreikantschlüssel	130.19.874	5,90
Drehpfosten zum Einbetonieren		93,20
Sicherung des Verschlussbolzens mit Dreikantverschluss statt Zylinderschloss		119,00
Vorgerichtet für Profil-Halbzylinder		ohne Aufpreis

MORION Schutzbügel *als Umlaufsperre*

Stahl-Schutzbügel als Umlaufsperre, 60 mm Ø, 2 mm Wandstärke, mit zusätzlichem Knieholm. Geeignet für Fuß-, Rad-, Waldwege, Spielplätze.

Oberflächenbehandlung:

- Feuerverzinkt und weiß kunststoffbeschichtet mit roten Reflexringen
  Option: nur feuerverzinkt

Befestigung:

- Zum Einbetonieren
- Einseitig drehbar oder herausnehmbar: Seite mit Dreikantschloss aus Bodenhülse lösen, herausheben und drehen (Die andere Bügelseite verbleibt in der zweiten Bodenhülse)
  Oder komplett herausnehmen.

Zubehör: Zusätzliche Bodenhülse zum Abstellen des geöffneten Bügels

- Robuste Konstruktion
- Zusätzlicher Knieholm
- Zum Einbetonieren oder zum Herausnehmen
- Als Gatterschranke nutzbar
- Günstige Lösung

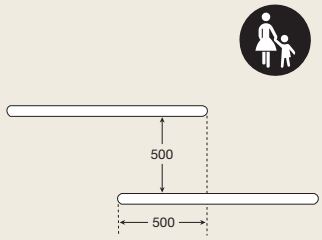

Montageschema

Befestigung	Abmessung (mm) H x B	Versandgew. kg/St.	Oberfläche	Artikel	€/ Bügel
Zum Einbetonieren	1.300 x 1.000	16,5	feuerverzinkt und weiß-rot beschichtet	201.26.078	282,00
	1.300 x 1.500	21,2		201.26.437	316,00
	1.300 x 2.000	25,4		201.24.995	366,00
herausnehmbar inkl. Bodenhülsen	1.300 x 1.000	20,3		201.24.250	520,30
	1.300 x 1.500	24,3		201.25.781	550,30
	1.300 x 2.000	28,3		201.24.447	604,30
Zusätzliche Bodenhülse zum Abstellen des geöffneten Bügels				201.27.590	25,80
Zusätzlicher Dreikantschlüssel				130.12.326	6,10

Dreh- und Gatterschranken

- Seitlich schwenkbar
- Einfache Bedienung
- Stabile und robuste Konstruktion
- Verschiedene Schließvarianten

COMPACT Drehschranke

Die neue Generation der horizontal schwenkbaren Schranken. Modern und optisch ansprechend.

Leicht zu bedienende Schranke mit zwei Auflagepfosten für optimalen Schutz in geschlossener und geöffneter Position.

- Alle Stahlteile verzinkt und rot pulverbeschichtet
- Breiter Aluminiumbaum mit Antisitzleiste und Reflexstreifen
- Einschließlich Schließzylinder

Dreh- und zwei Auflagepfosten zum Aufdübeln (auf Wunsch zum Einbetonieren).

NEU: Auflagepfosten jetzt höhenverstellbar.

Der drehbare Flügel rastet automatisch alle 90° ein. Abschließbar durch verschiedenschließenden Rundzylinder, einschließlich 2 Schlüssel.

Weitere Schließoptionen:
- Dreikantverschluss statt Rundzylinder
- Rundzylinder gleichschließend
- Vorbereitet für kundenseitigen Profilzylinder
- Doppelschließung: Dreikantverschluss und Profilzylinder

Maße:

Drehpfosten:	100 x 100 x 1.000 mm
Bodenplatte:	200 x 200 x 10 mm
Auflagepfosten:	50 x 50 x 1.000 mm
Bodenplatte:	200 x 200 x 10 mm
Alu-Baum:	90 x 60 mm
Alu-Querstrebe:	60 x 30 mm

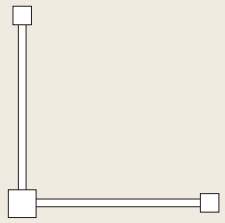

Montageschema

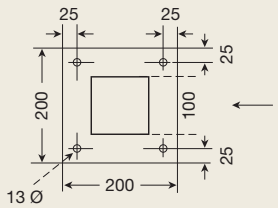

Drehpfosten

Ausführung	Gesamtbreite (mm)	Lichte Weite (mm)	Versandgew. kg/St.	Artikel	€/St.
Zum Aufdübeln, Mit zwei Auflagepfosten; Rundzylinder mit 2 Schlüsseln	2.500	2.205	55	225.24.432	922,00
	3.000	2.705	60	225.24.693	950,00
	3.500	3.205	65	225.29.755	976,00
	4.000	3.705	70	225.29.724	1.069,00
	4.500	4.205	75	225.28.929	1.089,90

Zubehör	Artikel	€/St.
Ersatz-Dreikantschlüssel	130.19.874	5,90
Dreh- und Auflagepfosten zum Einbetonieren (je Pfosten)		93,20
Sicherung des Verschlussbolzens mit Dreikantverschluss statt Rundzylinder		13,80
Sicherung des Verschlussbolzens mit Vorhängeschloss (bauseits)		94,00
Vorgerichtet für Profil-Halbzylinder		180,40

- Eine Schranke = zwei Flügel
- Seitlich schwenkbar
- Einfache Bedienung
- Stabile und robuste Konstruktion
- Verschiedene Schließvarianten

COMPACT Gatterschranke

Moderne, horizontal drehbare Schranke.
- Drehpfosten verzinkt und rot pulverbeschichtet
- Breiter Aluminiumbaum mit Antisitzleiste und Reflexstreifen
- Einschließlich Schließzylinder

Zum Aufdübeln (auf Wunsch zum Einbetonieren).
Der drehbare Flügel rastet automatisch alle 90° ein. Abschließbar durch verschiedenschließenden Rundzylinder, einschließlich 2 Schlüssel.

Weitere Schließoptionen:
- Dreikantverschluss statt Rundzylinder
- Rundzylinder gleichschließend
- Vorbereitet für kundenseitigen Profilzylinder
- Doppelschließung: Dreikantverschluss und Profilzylinder

Maße:

Drehpfosten:	100 x 100 x 1.000 mm
Bodenplatte:	200 x 200 x 10 mm
Alu-Baum:	90 x 60 mm
Alu-Querstrebe:	60 x 30 mm

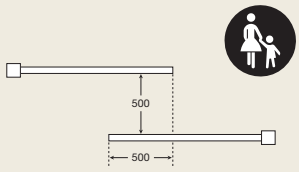

Montageschema

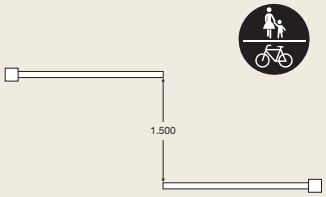

Montageschema

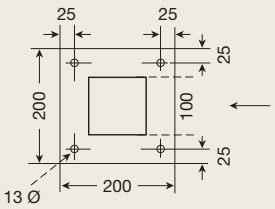

Drehpfosten

Ausführung	Gesamtbreite pro Flügel (mm)	Lichte Weite (mm)	Versandgew. kg/St.	Artikel	€/St.
Zum Aufdübeln, Eine Schranke = 2 Flügel Rundzylinder mit 2 Schlüsseln	1.250	1.050	75	221.29.973	1.452,00
	1.750	1.550	90	221.22.813	1.496,00
	2.250	2.050	105	221.27.418	1.576,00
	2.750	2.550	120	221.21.467	1.620,00
	3.250	3.050	135	221.25.404	1.690,00

Zubehör	Artikel	€/St.
Ersatz-Dreikantschlüssel	130.19.874	5,90
Drehpfosten zum Einbetonieren (je Flügel)		93,20
Sicherung des Verschlussbolzens mit Dreikantverschluss statt Zylinderschloss (je Flügel)		13,80
Sicherung des Verschlussbolzens mit Vorhängeschloss (bauseits)		94,00
Vorgerichtet für Profil-Halbzylinder (je Flügel)		180,40

- Eine Schranke = zwei Flügel
- Seitlich schwenkbar
- Einfache Bedienung
- Kompakte Bauform
- Für Vorhängeschloss

MORION Gatterschranke

Robuste Konstruktion; wie ein Tor zu öffnen. Für Schulen, Parks, Brücken, Fuß- und Spazierwege etc.

- Alle Stahlteile aus Gütestahl, feuerverzinkt und rot lackiert
- Schrankenbaum rot-weiß abgesetzt
- Mit Verschlussbolzen

Zum Einbetonieren (auf Wunsch zum Aufdübeln).

Arretieren der geöffneten oder geschlossenen Schranke mit Verschlussbolzen alle 90°. Dieser kann mit bauseitigem Vorhängeschloss gesichert werden.

Maße:

Drehpfosten:	100 mm Ø 1.500 mm Höhe (1.000 mm Überflur)
Schrankenbaum:	60 x 30 mm, ab 3 m Flügelbreite mit zusätzlicher Teleskopstütze

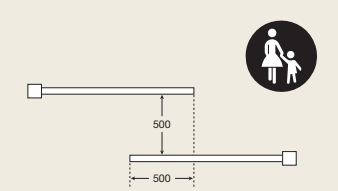

Montageschema

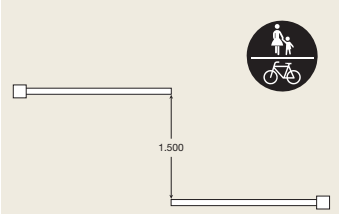

Montageschema

Ausführung	Gesamtbreite pro Flügel (mm)	Lichte Weite (mm)	Versandgew. kg/St.	Artikel	€/St.
Zum Einbetonieren Eine Schranke = 2 Flügel	1.380	1.250	75	221.27.337	1.188,00
	1.880	1.750	90	221.27.647	1.408,00
	2.380	2.250	105	221.21.054	1.660,00
	2.880	2.750	120	221.28.968	1.750,00
	3.380	3.250	135	221.22.500	2.100,00
	3.880	3.750	150	221.27.058	2.270,00

Zubehör	€/St.
Drehpfosten zum Aufdübeln (je Flügel)	53,00
Mit reflektierenden Rotringen ausstatten (Preis pro Meter der Gesamtbreite)	18,50
Ausführung nur feuerverzinkt	auf Anfrage

- Zweiseitige Schranke
- Seitlich schwenkbar
- Stabile Konstruktion
- Zwei Schließvarianten

PARAT Gatterschranke

Langlebige, zweiseitige Gatterschranke, horizontal schwenkbar. Mit je einem fest eingebauten, dennoch drehbaren und einem herausnehmbaren Pfosten.
Für zeitweises Sperren von Wegen, Einfahrten etc.

Alle Stahlteile feuerverzinkt und rot-weiß lackiert. Pfosten mit zwei Aussparungen zur Aufnahme der Querbalken.

Zum Einbetonieren.

Abschließbar durch seitlichen Dreikant-verschluss nach DIN 3223.

Im Lieferumfang ist ein Dreikantschlüssel enthalten.

Schließoption:
Zylinderschloss, einschließlich
2 Schlüssel

Maße:
Pfosten: 70 x 70 x 1.000 mm (Überflur)
Querbalken: 60 x 40 mm

Zubehör: Zusätzliche Bodenhülsen für das Abstellen der geöffneten Schranken-flügel

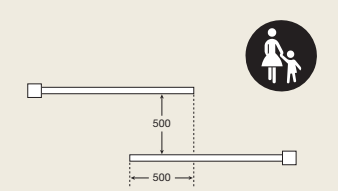

Montageschema

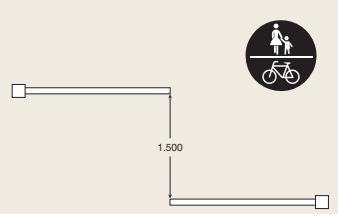

Montageschema

Ausführung	Gesamtbreite pro Flügel (mm)	Lichte Weite (mm)	Versandgew. kg/St.	Artikel	€/St.
Zum Einbetonieren, Eine Schranke = 2 Flügel Dreikantverschluss	1.500	1.400	80	220.12.694	950,10
	2.000	1.900	95	220.10.527	1.042,10
	2.500	2.400	110	220.11.460	1.134,10
	3.000	2.900	125	220.12.737	1.314,10
	3.500	3.400	140	220.12.333	1.430,10

Zubehör	Artikel	€/St.
Zusatz-Bodenhülse (für geöffnete Schranken) mit Verschlussdeckel	220.12.336	76,50
Zusätzlicher Dreikantschlüssel	130.12.326	6,10
Schließvorrichtung mit Zylinderschloss statt Dreikant (je Flügel)		83,20
Ausführung rot reflektierend		auf Anfrage

COMPACT Durchfahrt-Begrenzer *starr*

Verhindert, dass Fahrzeuge (z.B. LKW, Caravan, Wohnwagen) unzulässig Park- und Rastplätze oder Einfahrten befahren.

Stabile Grundkonstruktion zum Aufdübeln (auf Wunsch zum Einbetonieren). Bestehend aus zwei feuerverzinkten, rot beschichteten Stahlpfosten und weißem Aluminiumbaum mit roten Reflexstreifen.

Der Aluminiumbaum wird mittels zwei Aufnahmerohren fest verschraubt.

Maße:

Standpfosten:	100 x 100 x 3.010 mm
Bodenplatte:	295 x 295 x 10 mm
Alu-Baum:	105 x 60 mm
Gesamthöhe:	3.010 mm
Max. Durchfahrtshöhe:	2.800 mm

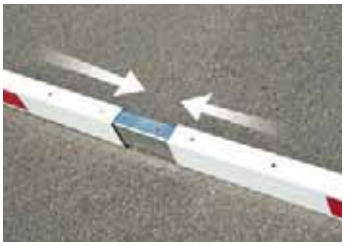

Mögliche Breiten:
3.230 bis 10.230 mm (ab 6.000 mm zweiteiliger Baum, mit Innenrohr verschraubt)

Fünf verschiedene Durchfahrtshöhen:
2.200 mm, 2.350 mm, 2.500 mm, 2.650 mm und 2.800 mm

- Feststehend
- Baum reflektierend
- Zwei Befestigungsarten
- Einfache Montage

Ausführung	Gesamtbreite (mm)	Lichte Weite (mm)	Versandgew. kg/St.	Artikel	€/St.
Zum Aufdübeln	3.230	3.000	70	305.22.250	1.225,00
	4.230	4.000	75	305.27.291	1.331,00
	5.230	5.000	80	305.21.734	1.346,00
	6.230	6.000	90	305.22.355	1.363,00
	7.230	7.000	95	305.25.927	1.671,00
	8.230	8.000	100	305.23.437	1.787,00
	9.230	9.000	105	305.27.712	1.801,00
	10.230	10.000	110	305.27.911	1.817,00

Zubehör	Artikel	€/St.
Bodenrohr zum Einbetonieren (2 Stück erforderlich)	222.22.548	104,20

COMPACT Durchfahrt-Begrenzer
Höhenabhängung

Zusätzliche Höhenabhängung aus Aluminium (60 x 30 mm), reflektierend, reduziert das Durchfahrtsmaß um weitere 400 mm. Einschließlich zwei Ketten (6 mm Stahl, feuerverzinkt) und Schraubverbinder.

Ausführung	Breite (mm)	für Breiten (mm)	Versandgew. kg/St.	Artikel	€/St.
Aluminium	2.000	3.000 - 5.000	8	305.21.100	87,00
	4.000	5.000 - 8.000	10	305.23.888	152,00
	6.000	8.000 - 10.000	12	305.21.949	219,00

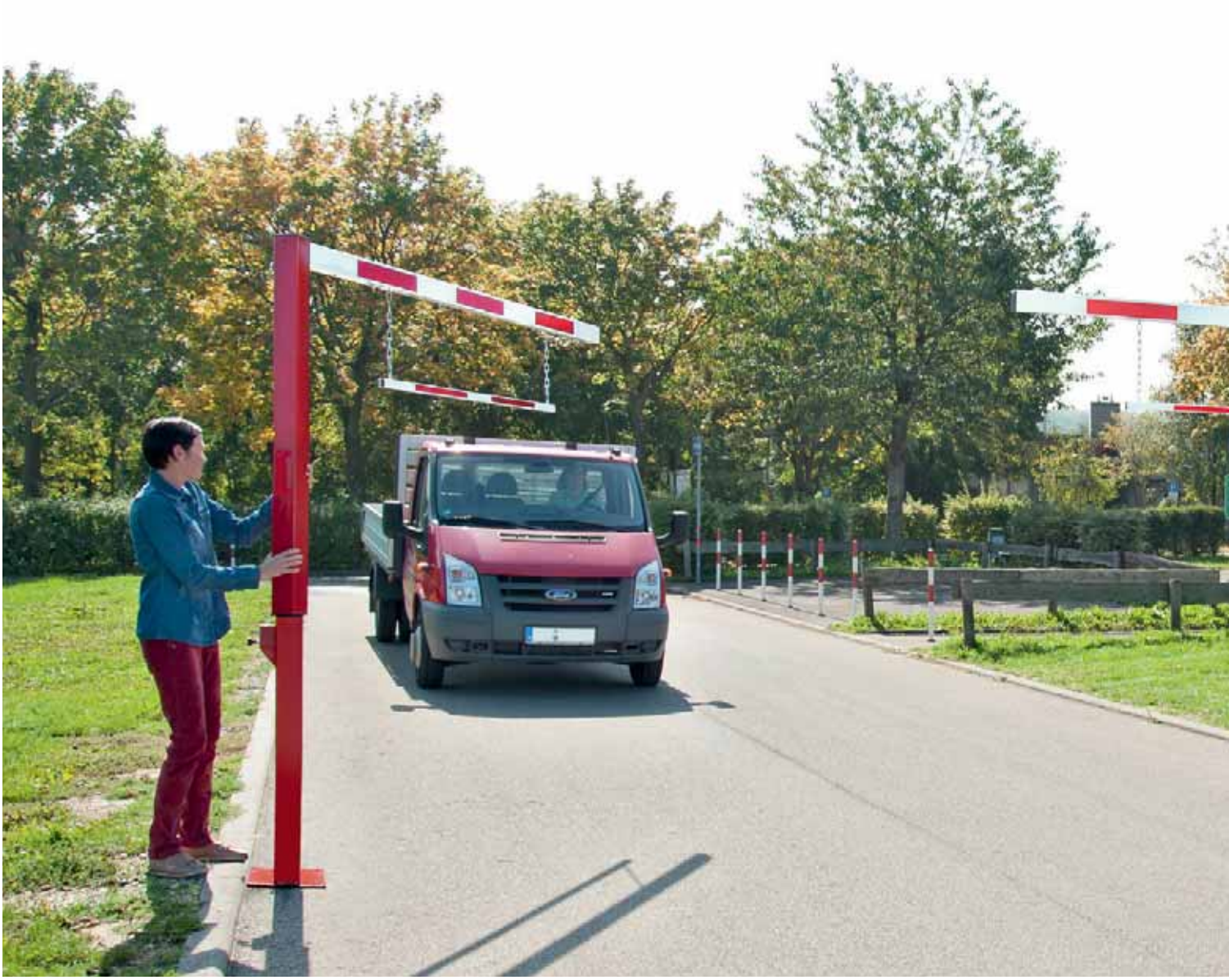

COMPACT Durchfahrt-Begrenzer *drehbar*

Verhindert, dass Fahrzeuge (z.B. LKW, Caravan, Wohnwagen) unzulässig Park- und Rastplätzen oder Einfahrten befahren.

Drehbare Ausführung erlaubt das kontrollierte Passieren von Fahrzeugen, deren Aufbau die eingestellte Durchfahrtshöhe überschreitet.

Stabile Grundkonstruktion zum Aufdübeln (auf Wunsch zum Einbetonieren). Bestehend aus drehbarem Stahlpfosten und weißem Aluminiumbaum mit roten Reflexstreifen. Pfosten feuerverzinkt und rot beschichtet.

Maße:

Drehpfosten:	100 x 100 x 2.810 mm
Bodenplatte:	295 x 295 x 10 mm
Alu-Baum:	105 x 60 mm
Gesamthöhe:	2.810 mm
Max. Durchfahrtshöhe:	2.650 mm

Mögliche Breiten:
3.205 bis 5.205 mm

Vier verschiedene Durchfahrtshöhen:
2.200 mm, 2.350 mm, 2.500 mm, 2.650 mm

Zwei gegenüberstehende Durchfahrt-Begrenzer sperren Einfahrten bis zu 10.450 mm. (Sperrbreiten bis ca. 12.000 mm durch entsprechende Lücke zwischen den Alu-Bäumen möglich.)

- Drehbar
- Baum reflektierend
- Zwei Befestigungsarten
- Einfache Montage

Sicherung des drehbaren Stahlpfostens durch Dreikantverschluss.

Weitere Schließoptionen:
- Zylinderschloss
- Verschlussbolzen (Vorhängeschloss bauseits)

Ausführung	Gesamtbreite (mm)	Lichte Weite (mm)	Versandgew. kg/St.	Artikel	€/St.
Zum Aufdübeln Mit Dreikantverschluss	3.205	3.000	55	305.27.817	1.650,00
	3.705	3.500	60	305.22.859	1.698,00
	4.205	4.000	65	305.23.208	1.756,00
	4.705	4.500	70	305.22.147	1.763,00
	5.205	5.000	75	305.22.810	1.771,00

Zubehör	Artikel	€/St.
Bodenrohr zum Einbetonieren	222.22.548	104,20
Ersatz-Dreikantschlüssel	130.19.874	5,90
Sicherung des Verschlussbolzens mit Zylinderschloss statt Dreikant		14,60
Sicherung des Verschlussbolzens mit Vorhängeschloss statt Dreikant (Schloss bauseits)		94,00

COMPACT Durchfahrt-Begrenzer
Höhenabhängung

Zusätzliche Höhenabhängung aus Aluminium (60 x 30 mm), reflektierend, reduziert das Durchfahrtsmaß um weitere 400 mm. Einschließlich zwei Ketten (6 mm Stahl, feuerverzinkt) und Schraubverbinder.

Ausführung	Breite (mm)	für Breiten (mm)	Versandgew. kg/St.	Artikel	€/St.
Aluminium	2.000	3.000 - 5.000	8	305.21.100	87,00

Höhenbegrenzer

MORION Höhenbegrenzer *Aluminium*

Sichert Einfahrten, Unterführungen und Überbauungen (Durchfahrten).
Für Parkhäuser, Hallen, Gebäude oder Einrichtungen mit eingeschränktem Höhenmaß.

Aluminiumprofil mit seitlichen Schutzkappen, 150 x 20 mm (H x T), einseitig mit reflektierender Typ-1-Folie beklebt (beidseitig beklebt auf Anfrage).

Aufhängung durch zwei Knotenketten mit Stahlring und Schrauben, galvanisch verzinkt, je 2 m lang.

- Aluminiumprofil
- Reflektierend
- Einschließlich Kette
- Verschiedene Breiten

Ausführung	Breite (mm)	Versandgew. kg/St.	Artikel	€/St.
rot-weiß	2.000	6	302.15.082	207,80
	2.500	7	302.16.975	246,60
	3.000	11	302.18.457	356,00
	4.000	13	302.13.245	419,20
	5.000	15	302.15.125	496,80
schwarz-gelb	2.000	6	302.16.017	207,80
	2.500	7	302.16.495	246,60
	3.000	11	302.17.584	356,00
	4.000	13	302.13.360	419,20
	5.000	15	302.19.951	496,80

MORION Höhenbegrenzer *Kunststoff*

Höhenbegrenzer in Leichtbauweise. Sichert Einfahrten, Unterführungen und Überbauungen, ohne Fahrzeuge zu beschädigen.

Rundzylinder aus Kunststoff (Polyethylen), komplett rot-weiß reflektierend. Zwei seitliche schwarze Einfassungen. Völlig kantenfrei.

Aufhängung durch zwei Knotenketten, galvanisch verzinkt, je 2 m lang. Kettenende mit Stahlring zum Aufhängen des Höhenbegrenzers (Deckenhaken bauseits).

Auch in gelb reflektierend mit schwarzen Streifen.

- Kunststoff-Zylinder
- Völlig kantenfrei
- Reflektierend
- Einschließlich Kette

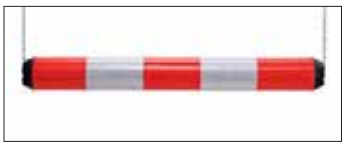

Ausführung	Breite x Ø (mm)	Versandgew. kg/St.	Artikel	bei Abnahme von	€/St.
rot-weiß	950 x 100	2,7	302.24.997	1 St.	87,50
				4 St.	76,00
schwarz-gelb			302.22.967		

- Aus Stahl
- Zwei Befestigungsarten
- Reflektierend
- Preisgünstig

CITY Schutzbügel

Stahl-Schutzbügel zum Sichern von Ladesäulen. Kostengünstiger Schutzbügel aus feuerverzinktem Stahl, 60 mm Ø, 2 mm Wandstärke, mit Reflexringen (75 mm).

Befestigungsarten:
- zum Einbetonieren,
  Gesamthöhe: 800 mm
- zum Aufdübeln,
  Bodenplatte: 160 x 70 x 10 mm

Maße (Überflur):
Bügel groß: 500 x 500 mm, 3 Ringe
Bügel klein: 500 x 360 mm, 2 Ringe

Option: Feuerverzinkt und farbig lackiert mit Reflexringen. Auf Wunsch mit zusätzlichem Potentialausgleich (HD 60364/OVE E 8101) gegen Aufpreis.

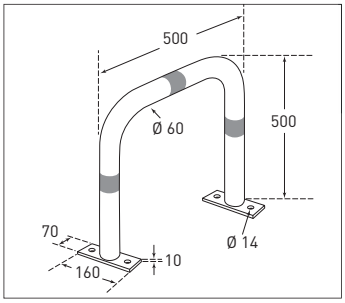

Befestigung	Abmessung		Versandgew. kg/St.	Reflexringe	Artikel	€/St.
	Ø/H (mm)	B (mm)				
Zum Aufdübeln	60/500	360	5,9	blau	168.28.786	114,00
		500	6,5		168.24.646	123,00
		360	5,9	grün	168.24.132	114,00
		500	6,5		168.20.306	123,00
		360	5,9	rot	168.25.611	114,00
		500	6,5		168.25.170	123,00
Zum Einbetonieren	60/800	360	6,1	blau	168.24.372	89,50
		500	6,4		168.29.954	99,00
		360	6,1	grün	168.27.147	89,50
		500	6,4		168.21.864	99,00
		360	6,1	rot	168.24.530	89,50
		500	6,4		168.28.150	99,00
Durchsteckanker 12/120 (für Beton), 4 St. pro Bügel					109.24.665	3,00
Universaldübel S12 mit Schraube 8/100 (für Bitumen), 4 St. pro Bügel					109.17.393	2,40

Ladesäulen-Schutz

- Aus Stahl/Edelstahl
- Zwei Befestigungsarten
- Zahlreiche Varianten
- Formschön

CITY Schutzpoller

Stahl-Poller zum Schutz von Ladesäulen und Sichern der Leistungseinheit (Power Unit).

Optisch ansprechender Schutzpoller aus Rundstahl (2,9 mm Wandstärke) bzw. Edelstahl (2 mm Wandstärke), 108 mm Ø, 800 mm Überflur. Mit formschöner Alukappe und Reflexringen.

Zur optimalen farblichen Abstimmung von Ladesäule und Schutzpoller in vielen Varianten verfügbar.

Befestigungsarten:
- zum Einbetonieren, Gesamthöhe: 1.200 mm
- zum Aufdübeln, Bodenplatte: Ø 200 x 6 mm

Weitere Optionen
- andere Höhen und Durchmesser
- herausnehmbar mit Dreikantverschluss oder Zylinderschloss

Auf Wunsch mit zusätzlichem Potentialausgleich (HD 60364/OVE E 8101) lieferbar (Aufpreis).

Variante 1			**Stahl, feuerverzinkt** (Wandstärke 2,9 mm)			**Edelstahl** (Wandstärke 2 mm)		
Befestigung	Abmessung Ø/H (mm)	Reflex-ringe	Versandgew. kg/St.	Artikel	€/St.	Versandgew. kg/St.	Artikel	€/St.
Zum Aufdübeln	108/800	–	9,3	168.28.926	123,00	5,9	168.29.681	240,00
		weiß	9,4	168.24.924	142,00	6	168.27.679	260,00
		blau		168.26.890			–	–
		grün		168.25.450			–	–
		rot		168.28.789			–	–
Zum Einbetonieren	108/1.200	–	9,8	168.20.923	123,00	7,2	168.25.595	216,00
		weiß	9,9	168.28.402	142,00	7,3	168.26.474	236,00
		blau		168.20.618			–	–
		grün		168.20.538			–	–
		rot		168.23.713			–	–
Durchsteckanker 12/120 (für Beton), 3 St. pro Poller							109.24.665	3,00
Universaldübel S12 mit Schraube 8/100 (für Bitumen), 3 St. pro Poller							109.17.393	2,40

Variante 1 (Stahl/Edelstahl)

Variante 2

Variante 1 (Stahl)

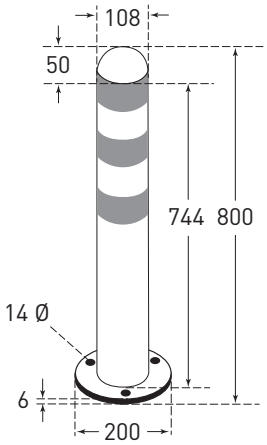

Variante 1:
- Feuerverzinkt oder aus Edelstahl, uni oder mit drei weißen Reflexringen
- Feuerverzinkt mit je drei Reflexringen, 75 mm (blau, grün oder rot)

Alukappe jeweils sandgestrahlt.

Variante 2:
Feuerverzinkt und komplett weiß beschichtet, mit je drei Reflexringen, 75 mm (blau, grün oder rot)

Weitere Varianten – ohne Aufpreis:
- Beschichtung
  - gelb (RAL 1023)
  - schwarz (RAL 9005)
  - grün (RAL 6009)
  - blau (RAL 5017)
  - anthrazitgrau (RAL 7016)
- Dazu passend Reflexringe nach Wahl:
  - weiß
  - rot
  - blau
  - grün
  - gelb

Variante 2	**Stahl, feuerverzinkt und weiß beschichtet** (Wandstärke 2,9 mm)				
Befestigung	Abmessung Ø/H (mm)	Versandgew. kg/St.	Reflexringe	Artikel	€/St.
Zum Aufdübeln	108/800	9,4	blau	168.23.819	177,00
			grün	168.25.354	
			rot	168.21.079	
Zum Einbetonieren	108/1.200	9,9	blau	168.22.843	
			grün	168.27.610	
			rot	168.26.000	
Durchsteckanker 12/120 (für Beton), 3 St. pro Poller				109.24.665	3,00
Universaldübel S12 mit Schraube 8/100 (für Bitumen), 3 St. pro Poller				109.17.393	2,40

- Aus Edelstahl
- Dezent und wirkungsvoll
- Langlebig
- Drei Befestigungsarten
- Drei Durchmesser

CITY-Poller MILANO

Elegante, wertbeständige und anspruchsvolle Qualität. Mit eingepresster Kappe. Alle Ausführungen wahlweise mit Kettenösen.

Zubehör: Hochwertige Gliederkette aus Edelstahl (S. 114/115)

Befestigungsarten:
- Zum Einbetonieren
- Zum Aufdübeln mit Bodenplatte
- Zum Herausnehmen durch seitlichen Dreikantverschluss nach DIN 3223
- Zum Umlegen

NEU: Zum Umlegen mit verschiedenschließendem Zylinderschloss (einschließlich 2 Schlüssel) oder mit Dreikantverschluss nach DIN 3223

Edelstahl

Ausführung	Ø x Wandstärke (mm)	Versandgew. kg/St.	Artikel	€/St.
Zum Einbetonieren 925 mm Überflur 260 mm Unterflur	60 x 2	4	167.13.331	114,00
	76 x 2	5	167.15.826	148,00
	102 x 2	6,8	167.15.704	177,00
Zum Herausnehmen mit Dreikantverschluss 925 mm Überflur 260 mm Unterflur	60 x 2	4,3	167.15.888	170,10
	76 x 2	5,6	167.16.363	197,90
	102 x 2	7,4	167.19.875	237,30
Zum Aufdübeln mit Bodenplatte 931 mm Überflur	60 x 2	2,4	167.16.096	177,00
	76 x 2	4,2	167.14.669	208,00
	102 x 2	6,2	167.16.653	240,00
NEU! **Zum Umlegen** mit Zylinderschloss (verschiedenschließend) und 2 Schlüsseln 925 mm Überflur	76 x 2	5,3	167.22.695	244,00
NEU! **Zum Umlegen** mit Dreikantverschluss 925 mm Überflur		5,4	167.17.565	268,00
Dreikantschlüssel (bitte mitbestellen)		0,2	130.19.417	15,00
Ausführung mit Kettenösen				auf Anfrage

- Aus Edelstahl
- Elegantes Design
- Für höchste Ansprüche
- Drei Befestigungsarten
- Drei Durchmesser

CITY-Poller BERLIN

Ein handwerkliches Meisterstück: Edles Material in aufwendiger Verarbeitung.

Der nahtlose Übergang zur hochglanzpolierten Kappe verleiht dem Poller einen noblen Charakter. Ein anspruchsvoller Poller, langlebig und zeitlos repräsentativ.

Drei Querschnitte: Ein kraftvoller Poller mit 108 mm Ø sowie schlankere Varianten mit 60 oder 76 mm Ø

Alle Ausführungen wahlweise mit Kettenösen.

Zubehör: Sockelring und hochwertige Gliederkette aus Edelstahl (S. 114/115)

Befestigungsarten:
- Zum Einbetonieren
- Zum Aufdübeln mit Bodenplatte
- Zum Herausnehmen durch seitlichen Dreikantverschluss nach DIN 3223 oder mit gleichschließendem Zylinderschloss, einschließlich 3 Schlüssel

Edelstahl

Ausführung	Ø x Wandstärke (mm)	Versandgew. kg/St.	Artikel	€/St.
Zum Einbetonieren 900 mm Überflur 300 mm Unterflur	60 x 2	3,9	167.18.689	135,00
	76 x 2	5	167.17.883	156,00
	108 x 2	7	167.16.287	222,00
Zum Aufdübeln mit Bodenplatte 900 mm Überflur	60 x 2	3,6	167.18.490	198,00
	76 x 2	4,7	167.16.483	222,00
	108 x 2	6,5	167.13.788	308,00
Zum Herausnehmen mit Dreikantverschluss 900 mm Überflur 300 mm Unterflur	60 x 2	6,3	167.18.736	340,00
	76 x 2	7,4	167.18.723	372,00
	108 x 2	13,1	167.13.750	532,00
Zum Herausnehmen mit Zylinderschloss, gleichschließend 900 mm Überflur 300 mm Unterflur	76 x 2	8,6	167.14.189	374,00
	108 x 2	13,2	167.15.768	444,00
Sockelring für alle Befestigungsarten	60	0,3	167.14.049	24,10
	76	0,4	167.18.323	29,40
	108	0,5	167.13.917	38,80
Dreikantschlüssel (bitte mitbestellen)		0,2	130.12.326	6,10
Aufpreis pro Kettenöse (Edelstahl)				auf Anfrage

CITY-Poller LEIPZIG

NEU!

Solider Stahlpoller mit formschöner Aluminium-Kappe. Dezent in der Gestaltung, modern in der Wirkung.

Oberfläche:
Stahl, feuerverzinkt, anthrazitgrau lackiert (RAL 7016)

Befestigungsarten
- Zum Einbetonieren
- Zum Aufdübeln
- Herausnehmbar mit Dreikantverschluss (DIN 3223)

Schließoption: Mit Zylinderschloss (gleichschließend)

Alle Ausführungen wahlweise mit Kettenösen (Aufpreis).

- Aus Stahl mit Formkappe
- Modern
- Drei Befestigungsarten
- Zwei Durchmesser

Ausführung	Ø x Wandstärke (mm)	Versandgewicht kg/St.	Artikel	€/St.
Zum Einbetonieren 940 mm Überflur 300 mm Unterflur	90 x 2,9	8,7	163.22.145	144,00
	108 x 2,9	10,7	163.22.045	172,00
Zum Aufdübeln mit Bodenplatte 940 mm Überflur	90 x 2,9	10,7	163.21.326	163,00
	108 x 2,9	12,7	163.22.005	197,00
Zum Herausnehmen mit Dreikantverschluss, 940 mm Überflur, 300 mm Unterflur	90 x 2,9	12,6	163.29.253	328,00
	108 x 2,9	14,7	163.25.886	360,00
Dreikantschlüssel (bitte mitbestellen)		0,3	130.12.326	6,10

CITY-Poller MÜNCHEN

Ein kräftiger Quadratpoller aus Gütestahl mit geformter Aluminiumkappe. Langlebige Qualität.

Oberfläche:
Feuerverzinkt und zusätzlich graubraun lackiert (RAL 8019)

Befestigungsarten:
- Zum Einbetonieren
- Zum Herausnehmen durch seitlichen Dreikantverschluss nach DIN 3223

Schließoption: Mit gleichschließendem Zylinderschloss, einschließlich 3 Schlüssel

Alle Ausführungen wahlweise mit Kettenösen (auf Anfrage).

- Aus Stahl
- Schlichte Eleganz
- Langlebig
- Zwei Befestigungsarten

Ausführung	Ketten-Ösen	Ø x Wandstärke (mm)	Versandgewicht kg/St.	Artikel	€/St.
Zum Einbetonieren 940 mm Überflur 300 mm Unterflur	0	90 x 3	10,8	160.11.958	147,00
	1			160.11.787	156,60
	2			160.12.741	166,20
Zum Herausnehmen mit Dreikantverschluss 940 mm Überflur	0	90 x 3	14,2	160.12.732	280,00
	1			160.11.324	289,60
	2			160.12.722	299,20
Dreikantschlüssel (bitte mitbestellen)			0,3	130.12.326	6,10

- Aus Stahl
- Schlichte Eleganz
- Langlebig
- Zwei Befestigungsarten
- Drei Durchmesser

CITY-Poller WIEN

Die CITY-Poller sind von Architekten und Stadtplanern hochgeschätzt. Langlebige Qualität.

Runder Stahlpoller aus Gütestahl mit geformter Aluminiumkappe.

Oberfläche:
Feuerverzinkt und zusätzlich graubraun lackiert (RAL 8019)

Option:
Feuerverzinkt und zusätzlich anthrazitgrau lackiert (RAL 7016) ohne Aufpreis
Alle Ausführungen wahlweise mit Kettenösen.

Befestigungsarten:
- Zum Einbetonieren
- Zum Herausnehmen durch seitlichen Dreikantverschluss nach DIN 3223 oder mit gleichschließendem Zylinderschloss, einschließlich 3 Schlüssel

Ausführung	Ø x Wandstärke (mm)	Versandgew. kg/St.	Artikel	€/St.
Zum Einbetonieren 950 mm Überflur 300 mm Unterflur	76 x 2	6,1	160.24.262	98,50
	90 x 2,5	7,4	160.23.890	119,00
	108 x 2,9	10,3	160.10.243	137,00
Zum Herausnehmen mit Dreikantverschluss 950 mm Überflur 300 mm Unterflur	76 x 2	8,9	160.21.059	222,00
	90 x 2,5	12,8	160.21.942	260,00
	108 x 2,9	15,3	160.10.569	274,00
Dreikantschlüssel (bitte mitbestellen)		0,2	130.12.326	6,10
Zum Herausnehmen mit Zylinderschloss, gleichschließend 950 mm Überflur 300 mm Unterflur	76 x 2	9,9	160.21.544	262,00
	90 x 2,5	13,8	160.29.018	298,00
	108 x 2,9	16,3	160.20.581	324,00
Aufpreis pro Kettenöse				auf Anfrage

- Aus Stahl
- Variables Baukastensystem
- Optisch ansprechend
- Montagefreundlich
- Zwei Modelle
- Drei Befestigungsarten

MORION Systemgeländer
Stahl

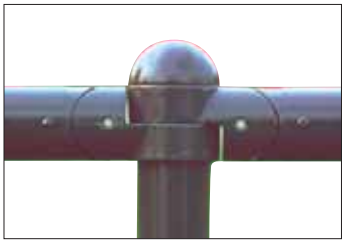

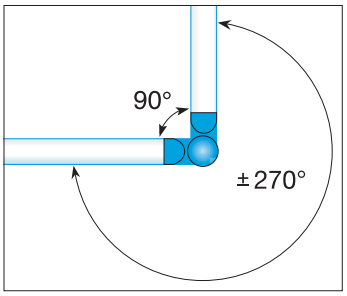

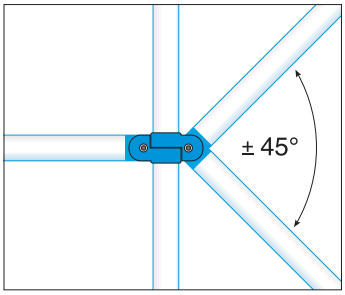

Variables Schutzgeländer im Baukastensystem. Sichert Verkehrswege im Betrieb, auf öffentlichen Straßen und Plätzen. Trennt Fahrbahnen oder verschiedene Verkehrsarten voneinander (ÖPNV, Haltestellen). Einsatz als Umlaufsperre oder Personenleitsystem.

Praktisch: Variabel einstellbare Verbindungselemente korrigieren bei unebenen Böden den Höhenausgleich.

Zwei Modelle:
Design URBAN und Design CLASSIQUE.

Bestehend aus:
Stand- und Querrohren, formschönen Schellen und Kappen aus Aluminium, elektrisch nicht leitenden Verbindungsteilen aus Kunststoff, Edelstahlschrauben. Standard-Überflurhöhe 1.000 mm gemäß Arbeitsstätten-Richtlinien.
Beliebige horizontale Winkel über 90° und vertikale Winkel (Steigungen) bis 45° einstellbar.

Oberflächenbehandlung:
Feuerverzinkt oder feuerverzinkt und lackiert.

Befestigungsarten:
- Zum Einbetonieren
- Zum Aufdübeln mit Bodenplatte
- Zum Herausnehmen aus nicht verschließbarer Bodenhülse

Für eine schlankere Optik sind die Querrohre auch mit 48 mm Ø lieferbar.

Andere Ausführungen (Höhe, Länge, Farbe) oder Edelstahl auf Anfrage.

Design URBAN – Standrohr aus Stahl, mit Abdeckkappe – 2,0 mm Wandstärke

	Oberfläche	Farbe	Zum Einbetonieren 60/1.330 mm; davon 330 mm Unterflur oder zum Einsetzen in MORION Bodenhülse			Zum Aufdübeln 60/1.000 mm; mit Bodenplatte 140 x 160 x 10 mm		
			Versandgew. kg/St.	Artikel	€/St.	Versandgew. kg/St.	Artikel	€/St.
	feuerverzinkt	feuerverzinkt	5,5	191.10.257	40,40	6,5	191.11.788	63,00
	feuerverzinkt und lackiert	rot-weiß		191.12.087	57,00		191.10.373	93,00
		schwarz-gelb		191.11.064	58,50		191.11.070	94,00
Nicht verschließbare MORION Bodenhülse			3,0	100.10.773	15,50			
Bodenhülse aus Grauguss; komplett mit Klemm- und Gewindering			5,5	150.18.049	24,20			

Design CLASSIQUE – Standrohr aus Stahl, mit Abdeckkappe – 2,0 mm Wandstärke

	Oberfläche	Farbe	Zum Einbetonieren 60/1.330 mm; davon 330 mm Unterflur oder zum Einsetzen in MORION Bodenhülse			Zum Aufdübeln 60/1.000 mm; mit Bodenplatte 140 x 160 x 10 mm		
			Versandgew. kg/St.	Artikel	€/St.	Versandgew. kg/St.	Artikel	€/St.
	feuerverzinkt	feuerverzinkt	5,5	191.10.603	42,80	6,5	191.10.815	65,50
	feuerverzinkt und lackiert	rot-weiß		191.11.532	59,50		191.11.756	95,50
		schwarz-gelb		191.12.494			191.12.711	96,00
Nicht verschließbare MORION Bodenhülse			3,0	100.10.773	15,50			
Bodenhülse aus Grauguss; komplett mit Klemm- und Gewindering			5,5	150.18.049	24,20			

Querrohr 60 mm mit Schellen – 2,0 mm Wandstärke

Oberfläche	Farbe	**1.000 mm;** Rastermaß 1.170 +/- 5 mm			**1.500 mm;** Rastermaß 1.670 +/- 5 mm			**2.000 mm;** Rastermaß 2.170 +/- 5 mm		
		Versandgew. kg/St.	Artikel	€/St.	Versandgew. kg/St.	Artikel	€/St.	Versandgew. kg/St.	Artikel	€/St.
feuerverzinkt	feuerverzinkt	5,5	191.11.348	73,00	7	191.11.891	79,50	8,5	191.13.077	87,00
feuerverzinkt und lackiert	rot-weiß		191.12.964	105,00		191.11.746	116,00		191.11.603	126,00
	schwarz-gelb		191.10.311	109,00		191.11.722	118,00		191.10.789	

Querrohr 48 mm mit Schellen – 2,0 mm Wandstärke

Oberfläche	Farbe	**1.000 mm;** Rastermaß 1.170 +/- 5 mm			**1.500 mm;** Rastermaß 1.670 +/- 5 mm			**2.000 mm;** Rastermaß 2.170 +/- 5 mm		
		Versandgew. kg/St.	Artikel	€/St.	Versandgew. kg/St.	Artikel	€/St.	Versandgew. kg/St.	Artikel	€/St.
feuerverzinkt	feuerverzinkt	4,5	191.17.798	68,00	6	191.14.415	75,00	7,5	191.16.639	81,50
feuerverzinkt und lackiert	rot-weiß		191.17.857	98,50		191.16.468	107,00		191.19.773	118,00
	schwarz-gelb		191.14.802	103,00		191.19.929	113,00		191.13.934	124,00

Scooter-Parker

CITY-Scooter-Parker *2 Einstellplätze*

Scooter-Parker in edlem Design, hochwertige Verarbeitung aus Gütestahl mit 2 Einstellplätzen.
Ideal als zeitgemäßes Parkangebot vor öffentlichen Gebäuden, Einrichtungen und Firmen. Für ein gepflegtes Stadtbild.

Kunststoffbeschichtete Halteschellen verhindern Kratzer an der Lenkstange. Höhenverstellbare Halterung von 150 – 690 mm. Somit individuell auf unterschiedliche Scooter anpassbar.

Sicherung durch Vorhänge- oder Kettenschloss möglich.

Maße:

Pfosten:	800 x 80 x 80 mm
Bodenplatte:	200 x 200 x 10 mm
Wandstärke:	3 mm
Ø Halteschellen geschlossen:	innen 60 mm außen 120 mm

Oberflächenbehandlung:
- Feuerverzinkt und in anthrazit Eisenglimmer (DB 703) in Feinstruktur-Optik beschichtet

- Edles, modernes Design
- Höhenverstellbare Halterung
- Aufnahme für Vorhänge- und Kettenschloss
- Für (Elektro-)Scooter

Befestigungsart:
- Zum Aufdübeln
- Zum Einbetonieren

Lieferung erfolgt vormontiert.

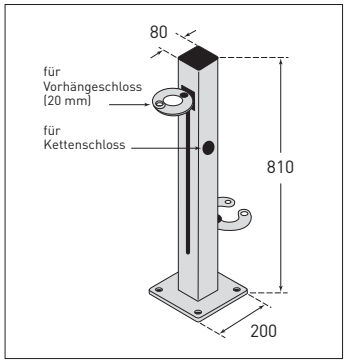

	Abmessung (mm) H x B x T	Versandgew. kg/St.	Artikel	€/St.
Scooter-Parker	810 x 80 x 80	10	171.23.074	202,00
Bodenrohr zum Einbetonieren inkl. Schrauben	200 x 200 x 10 330 mm Länge	4,6	171.24.858	61,00

CITY-Scooter-Parker *5 Einstellplätze*

Hochwertiger Scooter-Parker aus gebogenem Flachstahl mit Platz für 5 Scooter. Zur beidseitigen Einstellung. Unaufdringliches, hochwertiges Design. Für ein gepflegtes Stadtbild.

Sicherung der Scooter durch Vorhänge- oder Kabelschloss möglich.

Maße:

Höhe:	400 mm
Material:	Flachstahl, 70 x 10 mm
Ø Halteschellen geschlossen:	innen 60 mm außen 120 mm

Oberflächenbehandlung:
- Feuerverzinkt
- Feuerverzinkt und in anthrazit Eisenglimmer (DB 703) in Feinstruktur-Optik beschichtet

Befestigungsart:
- Zum Aufdübeln

Lieferung erfolgt unmontiert (Schellen beigelegt).

- Aus gebogenem Flachstahl
- Modernes, zeitgemäßes Design
- Beidseitiges Einstellen möglich
- Für (Elektro-)Scooter

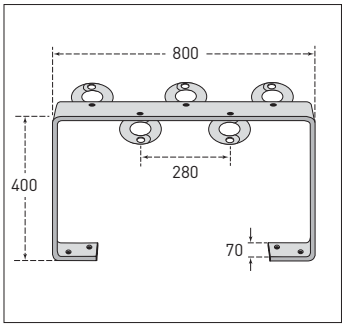

Ausführung	Abmessung (mm) H x B x T	Versandgew. kg/St.	Artikel	€/St.
feuerverzinkt	400 x 800 x 70	11	171.20.144	158,00
feuerverzinkt + DB 703			171.29.011	194,00

- Aus gebogenem Flachstahl
- Modernes, zeitgemäßes Design
- Für Räder und Scooter nutzbar
- Beidseitiges Einstellen

CITY-Anlehnbügel GILA

Hochwertiger Fahrrad-Anlehnbügel aus gebogenem Flachstahl. Wahlweise mit zusätzlichem Knieholm (Variante 2). Für ein gepflegtes Stadtbild.

Überflur: 800 mm
Material: Flachstahl, 70 x 10 mm

Variante 2: Zusätzlich ausstattbar mit Halteschellen für 5 Scooter. Sicherung durch Vorhänge- oder Kabelschloss möglich. Geeignet für E-Scooter und herkömmliche Modelle.

Ø Halteschellen geschlossen: innen 60 mm, außen 120 mm

Oberflächenbehandlung:
- Feuerverzinkt
- Feuerverzinkt und in anthrazit Eisenglimmer (DB 703) in Feinstruktur-Optik beschichtet

Befestigungsart:
- Zum Aufdübeln
- Zum Einbetonieren

Variante 1/2 zum Aufdübeln

Variante 1/2 zum Einbetonieren

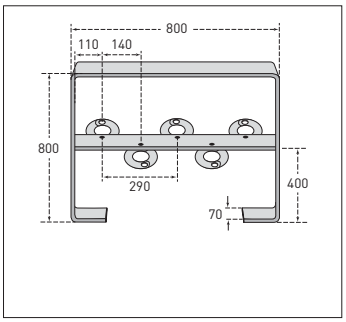

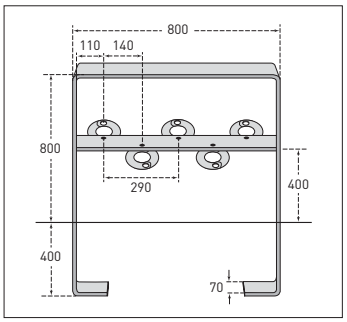

Ausführung	Befestigung	Oberfläche	Abmessung (mm) H x B x T	Versandgew. kg/St.	Artikel	€/St.
Variante 1	zum Einbetonieren	feuerverzinkt	1.200 x 800 x 70	23,1	171.24.456	153,00
		feuerverzinkt + DB 703			171.27.205	262,00
	zum Aufdübeln	feuerverzinkt	800 x 800 x 70	17,1	171.21.659	125,00
		feuerverzinkt + DB 703			171.23.908	169,00
Variante 2	zum Einbetonieren	feuerverzinkt	1.200 x 800 x 70	28,1	171.20.839	220,00
		feuerverzinkt + DB 703			171.24.562	316,00
	zum Aufdübeln	feuerverzinkt	800 x 800 x 70	22,1	171.29.548	193,00
		feuerverzinkt + DB 703			171.23.534	246,00
Set Halteschellen (für 5 Scooter) für Variante 2		schwarz			171.20.463	63,00

Fahrrad-Anlehnbügel

CITY-Anlehnbügel COPPA

Anlehnbügel aus rechteckigem Stahlrohr, feuerverzinkt und beschichtet. Aufwändige Konstruktion mit ansprechender, moderner Formgebung.

Aus Rechteck-Stahlrohr 60 x 40 mm.

Oberfläche:
- Feuerverzinkt und zusätzlich anthrazit mit Eisenglimmer (DB 703) in neuartiger Feinstruktur-Optik beschichtet
- Nur feuerverzinkt

Befestigungsarten:
- Zum Einbetonieren
- Zum Aufdübeln
  Bodenplatte: 350 x 140 x 10 mm

- Aus Stahl
- Rechteckrohr
- Aufwändige Gestaltung
- Modernes Design

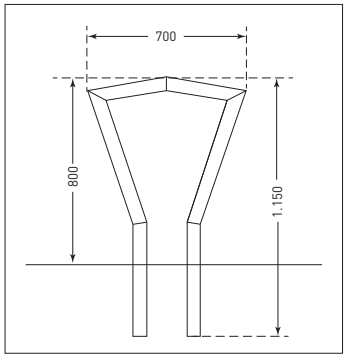

800 mm Überflur, 700 mm breit				
Oberfläche	Befestigung	Versandgew. kg/St.	Artikel	€/St.
feuerverzinkt	zum Einbetonieren	11,5	171.26.688	167,00
	zum Aufdübeln		171.21.382	189,00
feuerverzinkt + DB703	zum Einbetonieren		171.22.675	194,00
	zum Aufdübeln		171.25.337	218,00

CITY-Anlehnbügel VUELTA

Anlehnbügel aus Rundstahl, feuerverzinkt und beschichtet.
Optisch angelehnt an den Anlehnbügel COPPA, jedoch mit fließenden Formen.

Aus Rundrohr 48 mm.

Oberfläche:
- Feuerverzinkt und zusätzlich anthrazit mit Eisenglimmer (DB 703) in neuartiger Feinstruktur-Optik beschichtet
- Nur feuerverzinkt

Befestigungsarten:
- Zum Einbetonieren
- Zum Aufdübeln
  Bodenplatte: 300 x 140 x 10 mm

- Aus Stahl
- Rundrohr
- Fließende Form
- Harmonisches Design

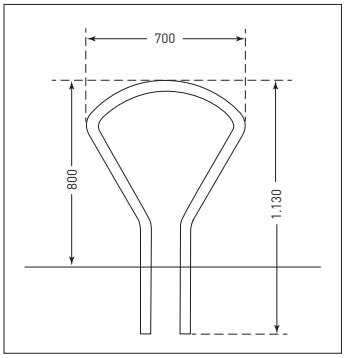

800 mm Überflur, 700 mm breit				
Oberfläche	Befestigung	Versandgew. kg/St.	Artikel	€/St.
feuerverzinkt	zum Einbetonieren	12,5	171.29.695	159,00
	zum Aufdübeln		171.22.178	183,00
feuerverzinkt + DB703	zum Einbetonieren		171.29.869	188,00
	zum Aufdübeln		171.27.913	212,00

CITY-Anlehnbügel GIRO

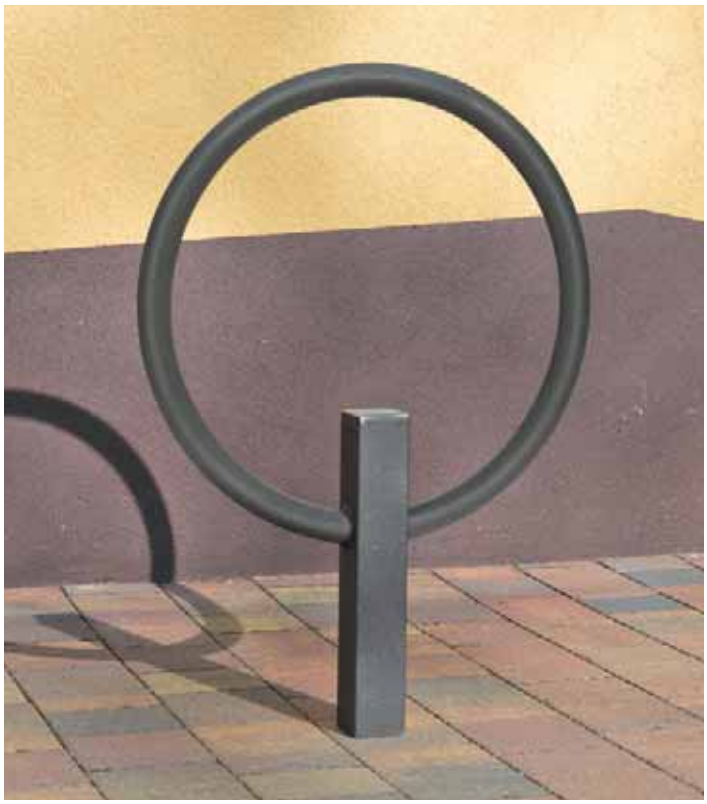

Anlehnbügel aus Stahl, feuerverzinkt und beschichtet.
Kombination aus Rund- und Quadratrohr. Ringform strahlt angenehme Leichtigkeit aus.

Aus Rundrohr 42 mm und Mittelpfosten 70 x 70 mm.

Oberfläche:
- Feuerverzinkt und zusätzlich anthrazit mit Eisenglimmer (DB 703) in neuartiger Feinstruktur-Optik beschichtet
- Nur feuerverzinkt

Befestigungsarten:
- Zum Einbetonieren
- Zum Aufdübeln
  Bodenplatte: 160 x 140 x 10 mm

- Aus Stahl
- Rund-/Quadratrohr
- Ring-Form
- Preisgünstig
- Zeitloses Design

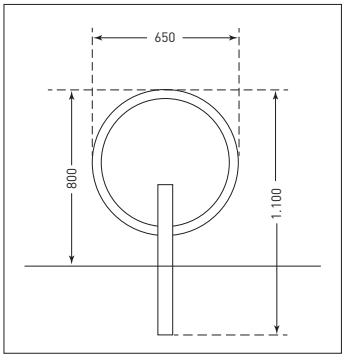

800 mm Überflur, 650 mm breit				
Oberfläche	Befestigung	Versandgew. kg/St.	Artikel	€/St.
feuerverzinkt	zum Einbetonieren	11,5	171.26.374	139,00
	zum Aufdübeln		171.22.579	153,00
feuerverzinkt + DB703	zum Einbetonieren		171.27.900	162,00
	zum Aufdübeln		171.22.144	176,00

CITY-Anlehnbügel TOUR

Anlehnbügel aus Stahl, feuerverzinkt und beschichtet.
Kombination aus Rund- und Quadratrohr. Klassische, robuste Formgebung.

Aus Rundrohr 48 mm und Mittelpfosten 60 x 40 mm.

Oberfläche:
- Feuerverzinkt und zusätzlich anthrazit mit Eisenglimmer (DB 703) in neuartiger Feinstruktur-Optik beschichtet
- Nur feuerverzinkt

Befestigungsarten:
- Zum Einbetonieren
- Zum Aufdübeln
  Bodenplatte: 160 x 140 x 10 mm

- Aus Stahl
- Rund-/Quadratrohr
- Robust
- Klassisches Design

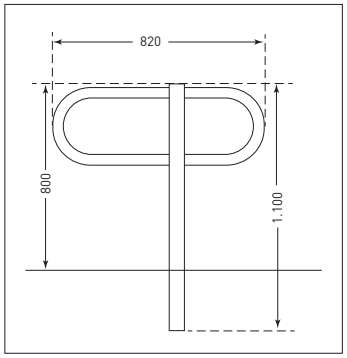

800 mm Überflur, 820 mm breit				
Oberfläche	Befestigung	Versandgew. kg/St.	Artikel	€/St.
feuerverzinkt	zum Einbetonieren	12,5	171.21.197	149,00
	zum Aufdübeln		171.24.673	163,00
feuerverzinkt + DB703	zum Einbetonieren		171.25.361	172,00
	zum Aufdübeln		171.22.397	188,00

Fahrrad-Anlehnbügel

CITY-Anlehnbügel DE RONDE

Anlehnbügel aus Edelstahl
oder feuerverzinktem Rundstahl.

Optik in Form eines Halbbogens.
Das unauffällige Design fügt sich in jede Umgebung harmonisch ein. Edelstahl-Variante für ein anspruchsvolles Umfeld.

Aus Rundrohr 48 mm.

Oberfläche:
- Feuerverzinkt
- Edelstahl

Befestigungsart:
- Zum Einbetonieren
- Zum Aufdübeln

- Aus Stahl/Edelstahl
- Rundrohr
- Preisgünstig
- Schlichtes Design

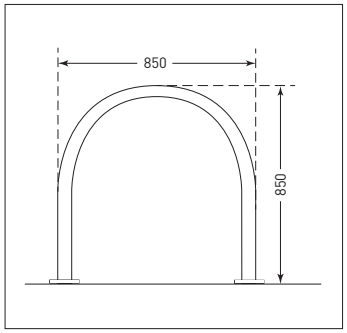

850 mm Überflur, 850 mm breit				
Oberfläche	Befestigung	Versandgew. kg/St.	Artikel	€/St.
Feuerverzinkt	zum Aufdübeln	9,5	171.28.823	85,00
Edelstahl			171.25.402	224,00
Bodenrohr zum Einbetonieren (2 St. pro Bügel)		2,5	171.22.902	37,80

MORION Fahrradständer *mit Anlehnbügel*

Stabiler Fahrradständer aus feuerverzinktem Stahl, mit zusätzlichem Anlehnbügel.

Optimierter Diebstahlschutz durch integrierte Schlossöse. Der Stützbügel verhindert das mutwillige Umdrücken des Rades (verbogene Felge).
Zusätzlich rote Kunststoff-Ummantelung des Anlehnbügels als Anschlagschutz.

Platzsparend durch hoch- und tiefgestellte Bügel. Für einseitiges Einstellen der Räder. Auch für Mountainbikes (bis 55 mm Reifenbreite) geeignet.

Lieferung erfolgt im zerlegten Zustand, Montagematerial und Anleitung beiliegend.

- Feuerverzinkt
- Stabil und robust
- Mit Stützbügel
- Öse für Fahrradschloss
- Zusätzlich zum Aufdübeln

845 mm hoch, 940 mm tief				
Anzahl Fahrräder	Breite (mm)	Versandgew. kg/St.	Artikel	€/St.
2	700	14,5	169.16.895	254,00
4	1.400	28,5	169.17.082	508,00
6	2.100	42,5	169.19.864	772,00

MORION Fahrradständer *kompakt, für 3 bis 5 Räder*

Fahrradständer aus Stahl, galvanisch verzinkt, Bügel aus Rundrohr. Ausgelegt für mittlere Beanspruchung (z.B. Betriebe, kleinere Wohnanlagen, Privathäuser).

Für ein- und zweiseitiges Einstellen der Räder. Auch für Mountainbikes (bis 50 mm Reifenbreite) geeignet.

Fertig vormontiert. Sofort einsatzfähig.

Äußerst preisgünstig.

- Galvanisch verzinkt
- Stabil
- Vormontiert
- Preisgünstig
- Zusätzlich zum Aufdübeln

255 mm hoch, 330 mm tief				
Anzahl Fahrräder	Breite (mm)	Versandgew. kg/St.	Artikel	€/St.
3	720	7	169.28.632	61,00
4	1.210	10	169.15.334	72,00
5	1.320	12	169.19.382	81,00

MORION Fahrrad-Wandparker

Schwenkbarer Fahrradbügel zur Wandmontage. Aus Stahl, galvanisch verzinkt, Bügel aus Rundrohr. Mit Wandplatte zum Andübeln. Platzsparend, für individuellen Einsatz.

Für alle Räder bis 50 mm Reifenbreite geeignet. Bis zu 180° schwenkbar für seitlich versetztes Einstellen der Fahrräder. Leicht einstellbar, fertig vormontiert. Sofort einsatzfähig.

- Galvanisch verzinkt
- 180° schwenkbar
- Vormontiert
- Zur Wandmontage
- Preisgünstig

335 mm hoch, 285 mm tief				
Anzahl Fahrräder	Breite (mm)	Versandgew. kg/St.	Artikel	€/St.
1	90	2,5	169.17.113	24,80

- Feuerverzinkt
- Stabil und robust
- Zwei Design-Varianten
- Zusätzlich zum Aufdübeln

MORION Fahrradständer
für 2 bis 6 Räder

Stabiler Fahrradständer aus feuerverzinktem Stahl, mit Bügeln aus Rundrohr, 19 mm Ø.

Platzsparend durch hoch- und tiefgestellte Bügel. Auch für Mountainbikes (bis 50 mm Reifenbreite) und Räder mit Scheibenbremsen geeignet.

Zwei Ausführungen:
- Bogenförmiger Bügel für ein- und zweiseitiges Einstellen der Räder
- Gerader Bügel für einseitiges Einstellen der Räder

Lieferung erfolgt im zerlegten Zustand, Montagematerial und Anleitung beiliegend.

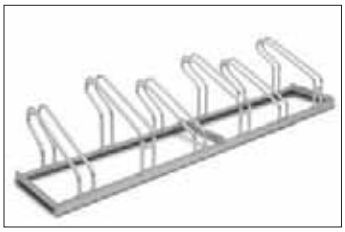

Bogenförmiger Bügel, 415 mm hoch, 390 mm tief

Anzahl Fahrräder	Breite (mm)	Versandgew. kg/St.	Artikel	€/St.
2	700	9	169.13.535	82,50
3	1.050	12	169.18.628	102,00
4	1.400	16	169.15.104	138,00
5	1.750	20	169.14.981	155,00
6	2.100	24	169.15.566	182,00

Gerader Bügel, 415 mm hoch, 550 mm tief

Anzahl Fahrräder	Breite (mm)	Versandgew. kg/St.	Artikel	€/St.
2	700	11	169.19.379	83,50
3	1.050	13	169.17.164	94,00
4	1.400	16,5	169.14.842	124,00
5	1.750	21	169.13.432	148,00
6	2.100	25	169.13.416	168,00

- Aus Edelstahl
- Robust
- Elegantes Design
- Mit Dreikantverschluss
- Zwei Befestigungsarten

MORION Abfallbehälter
DS35

Mit dem MORION Abfallbehälter schaffen Sie Ordnung und Sauberkeit im öffentlichen Bereich und auf dem Betriebsgelände. Elegante, moderne Form – kombiniert mit robuster Qualität und hoher Funktionalität.

Aus hochwertigem Edelstahl AISI 304 (V2A) gefertigt. Griffe des Innenbehälters aus Kunststoff.

Verriegelung mit seitlichem Dreikant-verschluss (Schlüssel inklusive). Gehäuse aus Lochblech zur Aufnahme des verzinkten Innenbehälters (inklusive).

Rohrbogenkonstruktion mit integriertem Schutzdach. Leichte Entnahme des Müllbeutels durch Kippmechanismus. Ablaufbohrung für Flüssigkeiten.

Befestigung:
Zum Aufdübeln mit angeschweißter Edelstahlplatte

Alternativ zum Einbetonieren:
Zwei zusätzliche Bodenrohre (Zubehör) werden mit der Bodenplatte verschraubt.

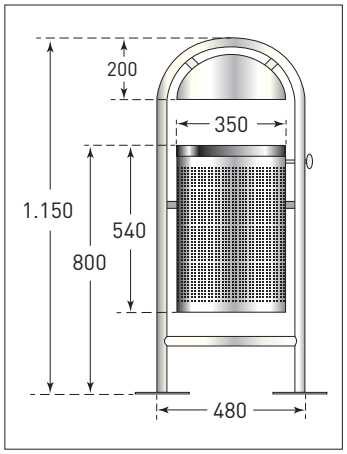

Abfallbehälter DS35	Abmessung (mm) H x B x T	Versandgewicht kg/St.	Artikel	€/St.
Mit Inneneimer 35 l	1.150 x 580 x 380	14	512.27.575	452,00

Zubehör	Versandgewicht kg/St.	Artikel	€/St.
Bodenrohr zum Einbetonieren: 2 Stück pro Abfallbehälter	1,5	512.27.861	34,80

MORION Rohrpfosten

Zum dauerhaften Befestigen von Verkehrsschildern. Stahlrohr, feuerverzinkt. Mit Kunststoffkappe. Zum Einbetonieren (mit Erdanker).

Durchmesser/WS (mm)	Länge (mm)	Versandgew. kg/St.	Artikel	€/St.
60/2	3.000	10,5	310.10.164	63,00
	3.500	12	310.10.576	69,50
	4.000	13,5	310.10.166	82,00
76/2,5	3.000	15	310.13.098	89,00
	3.500	17	310.11.268	102,00
	4.000	19	310.11.638	112,00

MORION Edelstahl-Band und Edelstahl-Schlaufen

Spannwerkzeug:
Zum Befestigen und Spannen der Edelstahlbänder

Zum dauerhaften oder zeitweisen Befestigen von Verkehrsschildern, -ampeln usw. in Verbindung mit MORION Bandschellen.

Bewährt zum Herstellen von Schlauchverbindungen, zum Zusammenhalten von Rohren, Leitungen, Masten, Schwellen, Bohlen (Schutz gegen Spleißen), Gegenständen verschiedenen oder unregelmäßigen Querschnitts, zum Montieren von Papierkörben, Schaltkästen usw.

Sauber arrondierte Kanten schützen vor Verletzungen.

- Vielzweckband aus rostbeständigem Edelstahl.
- Schlaufen aus Edelstahl. Zum Fixieren des Bandes und zum Sichern der Bandenden.

Ausführung	Breite (mm)	Versandgew. kg/St.	Artikel	bei Abnahme von	€/St.
Edelstahl-Band im Abrollkarton 30 m	3/4" (19 mm)	4	320.10.735	2 Rollen 10 Rollen	47,80 44,20
	5/8" (16 mm)	3,5	320.10.302	2 Rollen 10 Rollen	43,60 38,80
	1/2" (12 mm)	3	320.12.038	2 Rollen 10 Rollen	37,80 33,60
	3/8" (9 mm)	2,5	320.12.548	2 Rollen 10 Rollen	29,40 25,80
Edelstahl-Schlaufen im Karton zu 100 Stück	3/4" (19 mm)	2,5	320.11.434	2 Karton 10 Karton	33,80 30,60
	5/8" (16 mm)	2	320.12.670	2 Karton 10 Karton	32,80 28,80
	1/2" (12 mm)	1,5	320.10.897	2 Karton 10 Karton	27,80 23,80
	3/8" (9 mm)	1	320.12.448	2 Karton 10 Karton	19,70 16,20
Spannwerkzeug		2	320.11.712	119,00	

CARAMBA Rohrschellen

Unterteil und Steg aus einem Stück. Der versetzte Steg erleichtert die Montage. Mit zwei verzinkten Schellenschrauben M8/25.

Bohrabstand 50 – 90 mm.

MORION Rohrschellen

Unterteil und Steg sind genietet.
Mit 2 verzinkten Schellenschrauben M8/25.

Bohrabstand 50–90 mm.

MORION Bandschellen

Zum Befestigen von Schildern an Masten usw., unabhängig vom Querschnitt des Mastes. In Verbindung mit MORION Edelstahlband. Bandstahl, feuerverzinkt.

Zwei Bohrschlitze 7/28 mm zur Schilderbefestigung.
Bohrabstand 50–90 mm.

Ausführung	Ø (mm)	Versandgew. kg/St.	Artikel	bei Abnahme von	€/St.
CARAMBA	60	0,35	312.10.340	1 St. 25 St.	6,10 4,10
	76		312.11.516	1 St. 25 St.	6,60 4,50
MORION	60		311.10.557	1 St. 25 St.	6,80 4,80
	76		311.12.718	1 St. 25 St.	7,20 5,10
MORION Bandschellen	alle		314.12.159	1 St. 25 St.	6,10 4,30

Inhalt (Stichworte)	Seite
A	
Abfallbehälter	173
Absperrband	120
Absperrgitter - Stahl oder Kunststoff	121-122
Absperrhalter	120
Absperrketten	95, 114-115
Absperrpfosten	98-112
Absperrpoller - fest oder beweglich	158-163
Absperrständer (Kettenständer)	85-88
Absperrungen	121-122
Abweiserecken	45-47
Acrylspiegel	7-13, 15
Anfahrschutz	45-53
Anfahrstopp	18-58
Anlehnbügel	167-170
Antirutsch-Beläge	62-63
Antirutschwinkel / Antirutsch-Profile	62-63
Antirutsch-Farbe	72
Anti-Graffiti	61
Anti-Vandalismus Spiegel	14
Asphalt Bodenreparatur	60
Asphalt Fugenreparatur	61
Auffahrrampe	131
Aufpflasterungen	Sonderkatalog
Außenmarkierfarbe	68-69, 73
B	
Bakenfuß	123
Bakenständer	123
Balken	31
Bandschellen	174
Bandschellenadapter	16
Barriere	51, 52
BASIC Gurt-Warnständer	93
BASt-Leitkegel TL	126-128
Baumarkierer	123
Baustellen-Absperrband	120
Baustellenmarkierer	123
Baustellensicherung	116-130
Befestigungszubehör Spiegel	16
Beobachtungsspiegel	9-15
BERLIN Poller	161
Beton-Bodenreparatur	60
Beton-Fugenreparatur	61
BLACK BULL Anfahrschutz	45-53
BLACK BULL Bodenbarriere Hybrid	51
BLACK BULL Eck-Schutzbügel	43-44
BLACK BULL Leitbord	47
BLACK BULL Rammschutz-Balken	31
BLACK BULL Rammschutz-Barriere	51, 52
BLACK BULL Rammschutz-Bügel	34-44
BLACK BULL Rammschutz-Geländer	17-26
BLACK BULL Rammschutz-Planke	28-30
BLACK BULL Rammschutz-Poller	32-33
BLACK BULL Regalschutz-Planke	48-50
BLACK BULL Schutzgitter Hybrid	27
BLACK BULL Swing-Poller	33
Bodenbarriere Hybrid	51
Bodenbeschichtung	71
Bodenmarkier-Farbe	69-73
Bodenmarkierband	65, 66-67
Bodenmarkier-Systeme	66-67, 68-69, 74-75
Bodenreparatur	60
Bordsteinaufkantung -> Radstopp	
Bordstein-Rampe	131
Bügel	34-44, 157
C	
CITY-Anlehnbügel	167-170
CITY-Poller	158-159
CITY Schutzbügel	157
CITY Schutzpoller	158-159
ComeBack Leitzylinder	136
COMPACT Drehschranke	148
COMPACT Durchfahrt-Begrenzer	152-155
COMPACT Elektroschranke	146
COMPACT Gatterschranke	149
COMPACT Handschranke	147
COMPACT Systemschranken	142-145
D	
Dämpfungselement aus PU	19, 22, 25, 26, 27, 30, 40, 46
DETEKTIV-Spiegel	10-11
DIAMOND-Verkehrsspiegel	3
Diebstahlspiegel	9, 10, 12-13
DIN 30 710	125
DIN 4844	64
Drängelgitter	122
Drehschranken	148-151
Dreikomponenten-Gemisch	60
Dreikomponentenkleber	133
Drei-Wege-Spiegel	9, 12
DURABEL	4
DURABEL ECO	5
DURABEL Icefree	6
DURABEL IceFree ECO	5
DURABEL-Verkehrsspiegel	4-6
Durchfahrt-Begrenzer	152-155
E	
EasyRide Fahrbahnschwelle	137
Eckschutz-Balken (Stahl)	31
Eck-Schutzbügel (Stahl)	43-44
Edelstahl-Abfallbehälter	173
Edelstahl-Band	174
Edelstahl-Poller	158-159, 160, 161
Edelstahl-Gurtständer	90
Edelstahl-Schlaufen	174
Edelstahl-Spiegel	4-6, 14
Edelstahl-Wandgurt	90
Eindreh-Pfosten	98
Einfahrtssperre	152-155
Einlassgrund	71
Elastikbordsteine	Sonderkatalog
Elektronische Schranke	146
EN 13422 (Leitkegel)	126, 127
E-Scooter-Parker	166, 167
E-Scooter-Ständer	166, 167
Etikettenentferner	61
EUCRYL-Spiegel	7-8
EU-Reflexkegel	127
EU-Leitkegel (einteilig, PVC)	126
EUROPA-Leitkegel	128
EXTERN-Kettenständer	87-88
F	
Fahrbahnschwellen	137-141
Fahrrad-Anlehnbügel	167-170
Fahrradständer	170-172
Fahrzeugmarkierung	125
Fallrohr-Schutz	56-57
Faltsignale	124
Federelement	19, 22, 25, 26, 27, 30, 40, 46
Feuerwehrleitpfosten	98
FlexPin	134
Forstwegschranken	142-145
Fugenreparatur	61
Fußplatte TL	123
G	
Gatterschranken	148-151
Gefängnisspiegel	14
Geländer	17-26, 164-165
Geländer-Tür	23, 26
Gliederketten	95, 113-115
Graffiti-Entferner	61
Graffiti-Etiketten-Entferner	61
GUARDA Kettenständer	85-86
Gummi-Rampe	131
Gurtkassette	97
Gurtkassette für Leitkegel	95, 96
Gurtpfosten	93
Gurtständer	89-93
Gurt-Warnständer	92-93
Güteketten	114-115
H	
Hallenbeschichtungsfarbe	71
Hallenmarkierfarbe	70
Hallenmarkierfarbe, Antirutsch	72
Handschranke	147
Handspiegel VISION	15
Herausnehmbare Pfosten	103-105
Höhenbegrenzer	156
Horizontal-Schranken	148-151
HORIZONT-Spiegel	9
Hybridbarriere	51
Hybridschutz	24-25, 26, 27
Hybrid Bodenbarriere	51
Hybrid Rammschutz-Geländer	24-25
Hybrid Rammschutz-Geländer-Tür	26
Hybrid Schutzgitter	27
I	
INDOOR-Spiegel	13, 14
Industrie-Schutzplanke	28-30, 48-50
Industriespiegel	8-9
Inspektionsspiegel	15
J	
Justizspiegel	14

K

Kabel- und Schlauchbrücken 116-119
Kantenschutz 77-82
Kegel 126-130
Kegel-Gurt 95, 96
Kennzeichnung 66-67, 68-69, 74-75, 123, 125
Ketten 113-115
Kettenhaken für Leitkegel 129
Kettenständer 85-88
Kipp-Pfosten 107-110
Kippzylinder 134-136
Klapp-Pfosten 107-110
Klapp-Schild 59
Kleber für Radstopp Park-AID® 133
Kontrollspiegel 9-15
Kreuzungselement für Kabelbrücken 116
Kugelspiegel 11
Kunststoffketten 95, 113-115
Kunststoff-Kettenständer 85-87
Kunststoff-Pfosten für Kegelgurt 96
Kunststoff-Sperrgitter 121
Kuppelspiegel 11

L

Ladesäulen-Schutz 157-159
Leitbake 123
Leitbord 47
Leitelemente Sonderkatalog
Leitkegel 126-130
Leitkegel-Set 129
LeitPin 135
LeitPin-Boje 136
Leitplanke 28-30
Leitzylinder 134-136
Linienmarkierfarbe 68-69
LOGO-Markierer 123

M

Magnet-Gurt 94
Magnet-Spiegel 11
Markierungs-Systeme 66-67, 68-69, 74-75
Markierfarbe für innen 70-72
Markierfarbe für außen 68-69, 73
Mastenschutz 57, 58
MILANO Poller 160
Mobile Pfosten 85-93
Mobiler Rammschutz 42
MORION Abfallbehälter 173
MORION Absperrgitter 121-123
MORION Bandschellen 174
MORION Bordstein-Rampe 131
MORION Fahrradständer 170-172
MORION Gatterschranke 150
MORION Gefängnisspiegel 14
MORION Gurtpfosten 93
MORION Gurtständer 90-93
MORION Gurt-Warnständer 92-93
MORION Justizspiegel 14
MORION Kabelbrücken 116-119
MORION Kegel-Gurt 95
MORION Ketten-Warnständer 87, 88
MORION Leitkegel EU 126
MORION Radstopp 132
MORION Rampenfender 83
MORION Rohrpfosten 16, 174
MORION Rohrschellen 174
MORION Reflexkegel 127, 128
MORION Rohrschutz 56-57
MORION Säulenschutz 54, 55, 58
MORION Schachtschutzgitter 121
MORION Schlauchbrücke 120
MORION Schrammschutz 84
MORION Schutzbügel 34-37
MORION Sperrgitter 121-122
MORION Sperrpfosten 98-102
MORION Swing 102
MORION Systemgeländer 164-165
MORION Trennbalken 130
MORION Wandgurt 90, 94
MORION Warnaufsteller 59
MORION Warnmarkierung 64, 125

N

Nachleuchtende Markierung 64
Nachleuchtende Warnmarkierung 64
Nylonketten 113-115

Inhalt (Stichworte) Seite

P

PANORAMA-Spiegel 11-13
Papieretiketten-Entferner 61
PARAT-Gatterschranke 151
PARAT-Pfosten (herausnehmbar) 103-106
PARATlift-Sperrpfosten (versenkbar) 106
Park-Boje 136
Park-AID® 133
Parkbügel 111
Parkhilfen 130, 132-133
Parkplatzmarkierung 68-69, 74-75
Parkplatzausstattung 107-112
Personenleitsysteme 85-93
Pfeilerschutz 54, 55, 57, 58
Pfosten -> Sperrpfosten; Schilderpfosten
Pfostenschutz für Regale 45-47, 53
Poller 32-33, 53, 158-163
Prallschutz-Elemente 76-82
Prallschutz XL 80
Primer 74
PROline Antirutschbelag 62-63
PROline Außenmarkierfarbe 73
PROline Bodenmarkiersysteme 66-67, 68-69, 74-75
PROline Hallenbeschichtung 71
PROline Hallenmarkierfarbe 70
PROline-paint 68-73
PROline-tape 65-67
PROline-thermo 74-75
Psychiatrie-Spiegel 14
PU-Element 19, 22, 25, 26, 27, 30, 40, 46
PU-Schutzprofile 76-83
PVC Leitkegel, einteilig 126, 129, 130
Pylonen 126-130

R

Radstopp 132-133
Radstopp Park-AID® 133
Rammschutz 17-58
Rammschutz-Balken 31
Rammschutz-Barriere 51, 52
Rammschutz-Bügel 34-44
Rammschutz-Geländer 17-26
Rammschutz-Planke 28-30
Rammschutz-Poller 32-33, 53
Rammschutz-Poller SWING 33
Rammschutz, TÜV-geprüft 18-22, 24-25, 27-30, 32, 38-41, 45-46, 49-51, 53, 55
Rampe 118, 131
Rampenfender 83
Rampenschutz 83
Raumspiegel 13
Recycling-Absperrband 120
Recycling-Fahrbahnschwellen 140-141
Recycling-Fußplatte TL 123
Recycling-Kegel 127, 128
Reflexkegel 127, 128
Regalschutz 45-50, 76-81
Regalschutz Kunststoff 53
Regalschutz-Planke 48-51
Reparaturgemisch für Asphalt/Beton 60-61
Restore Bodenreparatur 60
Restore Fugenreparatur 61
Rissfüller 61
Rohrpfosten 16, 174
Rohrschellen 174
Rohrschutz 56-57
Roller-Parker 166-167
Roller-Ständer 166-167
Rollspiegel VISION 15
Rollstopp 132-133
Rollstuhlrampe 118
Rollstuhlschwelle 118

S

SAFE-Ride Fahrbahnschwellen 138
Säulenschutz 54, 55, 58
Schachtschutzgitter 121
Scherensperren 122
Schilderbefestigung 174
Schilderpfosten 174
Schlauchbrücke 120
Schmuck-Pfosten 112, 160-163
Schrammbord -> Leitbord
Schrammschutz 84
Schranken 142-151
SCHUPO-Kipp-Pfosten 112
Schutzecken-Stahl 45-47
Schutzbalken 31
Schutzbügel 34-44, 147, 157
Schutzgeländer 17-30, 164-165
Schutzgitter Hybrid 27
Schutzgitter, Kunststoff 121
Schutzgitter, Stahl 27, 34-37, 122, 147

Inhalt (Stichworte)	Seite
Schutz-Planke	28-30
Schutzpoller	32-33, 158-159
Schutzprofile	77-82
Schutzzaun, mobil	121-122
Schwellen	120, 137-141
Scooter-Parker	166-167
Scooter-Ständer	166-167
SEKURIT-Spiegel	3
Selbstaufrichtender Pfosten	102
SESAM Kipp-Pfosten	107-110, 112
Sicherheitsgeländer	17-30, 34-37, 164-165
Sicherheitsspiegel	9-16
Sichtketten	113-115
Skipper	89, 96-97
Skipper Gurtkassette	97
Skipper Kegelgurt	89
Skipper Kegel-Gurt	96
Spannbänder aus Edelstahl A2	174
Sperrgitter	121-122
Sperrketten	113-115
Sperrpfosten	98-112, 160-163
Sperrpfosten, herausnehmbar	103-105
Sperrpfosten, selbstaufrichtend	102
Sperrpfosten, umklappbar	107-112
Sperrpfosten, versenkbar	106-107
Sperrpfosten, eindrehbar	98
Sperrpoller, fest und beweglich	160-163
Sperrschranken	142-151
Sperrständer	85-93
Spezial-Kleber für Park-AID	133
Spiegel	3-16
Spiegel-Zubehör	16
SPION-Spiegel	9
Sprühfarbe	68-69, 123
Ständer	85-93
Stahlschutzbügel	34-44, 147, 157
Staplerband	65
Staplerfeste Bodenmarkierung	65
Staplergeeignete Bodenmarkierung	65
Stahlschutzecken, Winkel	45-47
Straßenmarkierfarbe	68-69, 73
Stilpoller	Sonderkatalog
SWING-Bügel	40
SWING-Geländer	22
SWING-Planke	30
SWING-Poller	33
Systemgeländer	164-165
Systemschranke	142-145
T	
Tagesleuchtende Kegel	129
Tagesleuchtende Kegel-Set	129
Tape	65, 66-67
Tempostopper	137-141
Thermoplastische Markierungsfolie	74-75
TL Leitkegel	126-128

Inhalt (Stichworte)	Seite
TOPSTOPer	141
TOPSTOP-Fahrbahnschwellen	139-141
TPU-Poller	53
Transportable Absperrungen	121-122
Trennbalken	130
Treppenkantenprofile, Antirutsch	63
TRIO Faltsignal	124
Tür für Rammschutz-Geländer	23, 26
TÜV-geprüfter Rammschutz	18-22, 24-25, 27-30, 32, 38-41, 45-46, 49-51, 53, 55
U	
Überfahrhilfe für Kabel und Schläuche	116-119, 120
Überfahrrampe	118
Überwachungsspiegel	14
Umklappbare Pfosten	107-110, 112
Umlaufsperre	147
Universal-Bandschellenadapter	16
Unterboden-Spiegel	15
Unterfahrschutz	42, 44
V	
Vergussmasse	60, 61
Verkehrsberuhigung	Sonderkatalog
Verkehrsleitkegel	126-130
Verkehrsspiegel	3-7
Verkehrszeichenzubehör	174
Versenkbare Pfosten	106-107
Vertikal-Schranke	142-147
Vier-Wege-Spiegel	11
VISION-Inspektionsspiegel	15
W	
Wandschutz	83-84
Wandgurte	90, 94
Wandgurt Edelstahl	90
Wand-Schrammschutz	84
Warnaufsteller / Warnschild	59
Warnbänder, reflektierend	64
Warnbänder, selbstklebend	64, 125
Warnmarkierung, magnetisch	125
Warnmarkierung nach DIN 30 710	125
Warnmarkierung nach DIN 4844	64
Warnprofile, magnetisch	81
Warnprofile aus PU	76-82
Warnschild, klappbar	59, 124
Warnständer	59, 85-88, 92-93
Wegesperren	142-151
Weitwinkelspiegel	9
WIEN Poller	163
Z	
Zubehör Pfosten und Ständer	95
Zweikomponentenfarbe	71
Zweikomponenten-Gemisch	61
Zwei-Wege-Spiegel	13

MORAVIA

2023

Stadtdesign & Verkehrsmanagement

Mit MORAVIA gestalten

Bildquelle: Adobe Stock #428822488

Poller
Abfallbehälter
Systemgeländer

Anlehnbügel
Scooter-Parker
Fahrradständer

Ladesäulen-Schutz
Gatterschranken
Durchfahrt-Begrenzer

Verkehrsinsel
Berliner Kissen
Aufpflasterungen

Inhaltsverzeichnis, Fracht und Verpackung

Stadtdesign	Seite
Scooter-Parker	3
Fahrrad-Anlehnbügel	4
Fahrradständer	7
Abfallbehälter	9
Ladesäulen-Schutz	10
CITY-Poller	13
Feuerwehrleitpfosten	21
Guss-Poller	22
Geländer-Element/Edelstahlbügel	24
Systemgeländer	26

Verkehrsmanagement	Seite
Durchfahrt-Begrenzer	30
Gatterschranken	34
GAMMA Verkehrsinsel	37
GAMMA Elastikbordsteine	40
GAMMA Aufpflasterungen	42

Fracht und Verpackung für Produkte der Seiten 3 – 36	
bis 30 kg	10,50 €
bis 50 kg	52,00 €
bis 100 kg	75,00 €
bis 150 kg	98,00 €
ab 150 kg	125,00 €
Telefonische Avisierung	8,50 €

Fracht und Verpackung für GAMMA-Produkte ab Seite 37	
bis 30 kg	10,50 €
bis 50 kg	52,00 €
bis 200 kg	115,00 €
bis 500 kg	175,00 €
ab 500 kg	220,00 €
Telefonische Avisierung	8,50 €

Katalog 1630.
Wir liefern ausschließlich zu unseren aktuellen Verkaufs- und Lieferbedingungen, die Sie jederzeit unter www.moravia.de einsehen können.

Ab Auftragswert 6.000 € liefern wir frei Haus innerhalb Deutschlands (Inseln ausgenommen).

CITY-Scooter-Parker *2 Einstellplätze*

Scooter-Parker in edlem Design, hochwertige Verarbeitung aus Gütestahl mit 2 Einstellplätzen.
Ideal als zeitgemäßes Parkangebot vor öffentlichen Gebäuden, Einrichtungen und Firmen. Für ein gepflegtes Stadtbild.

Kunststoffbeschichtete Halteschellen verhindern Kratzer an der Lenkstange. Höhenverstellbare Halterung von 150 – 690 mm. Somit individuell auf unterschiedliche Scooter anpassbar.

Sicherung durch Vorhänge- oder Kettenschloss möglich.

Maße:

Pfosten:	800 x 80 x 80 mm
Bodenplatte:	200 x 200 x 10 mm
Wandstärke:	3 mm
Ø Halteschellen geschlossen:	innen 60 mm außen 120 mm

Oberflächenbehandlung:
- Feuerverzinkt und in anthrazit Eisenglimmer (DB 703) in Feinstruktur-Optik beschichtet

- Edles, modernes Design
- Höhenverstellbare Halterung
- Aufnahme für Vorhänge- und Kettenschloss
- Für (Elektro-)Scooter

Befestigungsart:
- Zum Aufdübeln
- Zum Einbetonieren

Lieferung erfolgt vormontiert.

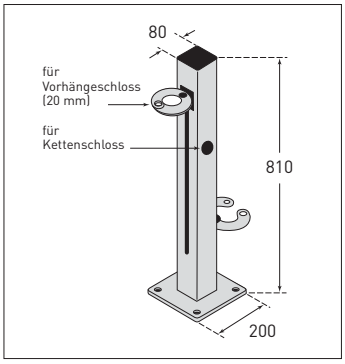

	Abmessung (mm) H x B x T	Versandgew. kg/St.	Artikel	€/St.
Scooter-Parker	810 x 80 x 80	10	171.23.074	202,00
Bodenrohr zum Einbetonieren inkl. Schrauben	200 x 200 x 10 330 mm Länge	4,6	171.24.858	61,00

CITY-Scooter-Parker *5 Einstellplätze*

Hochwertiger Scooter-Parker aus gebogenem Flachstahl mit Platz für 5 Scooter. Zur beidseitigen Einstellung. Unaufdringliches, hochwertiges Design. Für ein gepflegtes Stadtbild.

Sicherung der Scooter durch Vorhänge- oder Kabelschloss möglich.

Maße:

Höhe:	400 mm
Material:	Flachstahl, 70 x 10 mm
Ø Halteschellen geschlossen:	innen 60 mm außen 120 mm

Oberflächenbehandlung:
- Feuerverzinkt
- Feuerverzinkt und in anthrazit Eisenglimmer (DB 703) in Feinstruktur-Optik beschichtet

Befestigungsart:
- Zum Aufdübeln

Lieferung erfolgt unmontiert (Schellen beigelegt).

- Aus gebogenem Flachstahl
- Modernes, zeitgemäßes Design
- Beidseitiges Einstellen möglich
- Für (Elektro-)Scooter

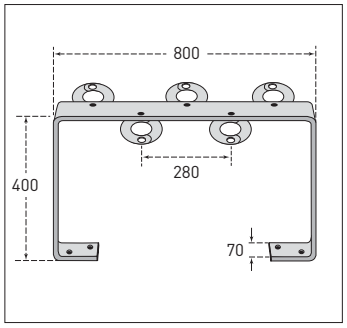

Ausführung	Abmessung (mm) H x B x T	Versandgew. kg/St.	Artikel	€/St.
feuerverzinkt	400 x 800 x 70	11	171.20.144	158,00
feuerverzinkt + DB 703			171.29.011	194,00

Fahrrad-Anlehnbügel

- Aus gebogenem Flachstahl
- Modernes, zeitgemäßes Design
- Für Räder und Scooter nutzbar
- Beidseitiges Einstellen

CITY-Anlehnbügel GILA

Hochwertiger Fahrrad-Anlehnbügel aus gebogenem Flachstahl. Wahlweise mit zusätzlichem Knieholm (Variante 2). Für ein gepflegtes Stadtbild.

Überflur: 800 mm
Material: Flachstahl, 70 x 10 mm

Variante 2: Zusätzlich ausstattbar mit Halteschellen für 5 Scooter. Sicherung durch Vorhänge- oder Kabelschloss möglich. Geeignet für E-Scooter und herkömmliche Modelle.

Ø Halteschellen geschlossen:
innen 60 mm, außen 120 mm

Oberflächenbehandlung:
- Feuerverzinkt
- Feuerverzinkt und in anthrazit Eisenglimmer (DB 703) in Feinstruktur-Optik beschichtet

Befestigungsart:
- Zum Aufdübeln
- Zum Einbetonieren

Variante 1/2 zum Aufdübeln

Variante 1/2 zum Einbetonieren

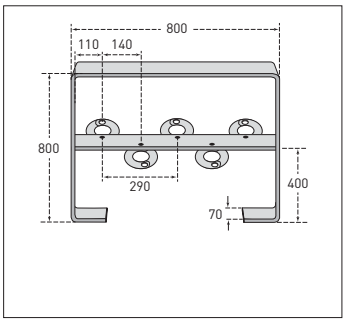

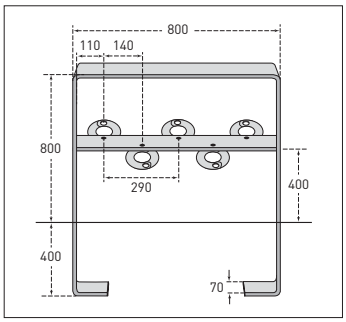

Ausführung	Befestigung	Oberfläche	Abmessung (mm) H x B x T	Versandgew. kg/St.	Artikel	€/St.
Variante 1	zum Einbetonieren	feuerverzinkt	1.200 x 800 x 70	23,1	171.24.456	153,00
		feuerverzinkt + DB 703			171.27.205	262,00
	zum Aufdübeln	feuerverzinkt	800 x 800 x 70	17,1	171.21.659	125,00
		feuerverzinkt + DB 703			171.23.908	169,00
Variante 2	zum Einbetonieren	feuerverzinkt	1.200 x 800 x 70	28,1	171.20.839	220,00
		feuerverzinkt + DB 703			171.24.562	316,00
	zum Aufdübeln	feuerverzinkt	800 x 800 x 70	22,1	171.29.548	193,00
		feuerverzinkt + DB 703			171.23.534	246,00
Set Halteschellen (für 5 Scooter) für Variante 2		schwarz			171.20.463	63,00

CITY-Anlehnbügel COPPA

Anlehnbügel aus rechteckigem Stahlrohr, feuerverzinkt und beschichtet. Aufwändige Konstruktion mit ansprechender, moderner Formgebung.

Aus Rechteck-Stahlrohr 60 x 40 mm.

Oberfläche:
- Feuerverzinkt und zusätzlich anthrazit mit Eisenglimmer (DB 703) in neuartiger Feinstruktur-Optik beschichtet
- Nur feuerverzinkt

Befestigungsarten:
- Zum Einbetonieren
- Zum Aufdübeln
  Bodenplatte: 350 x 140 x 10 mm

- Aus Stahl
- Rechteckrohr
- Aufwändige Gestaltung
- Modernes Design

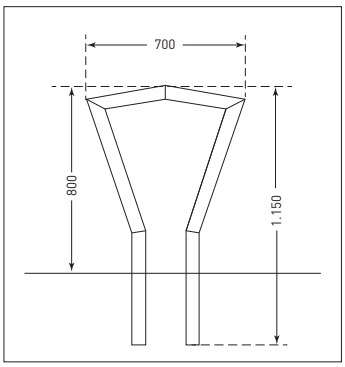

800 mm Überflur, 700 mm breit				
Oberfläche	Befestigung	Versandgew. kg/St.	Artikel	€/St.
feuerverzinkt	zum Einbetonieren	11,5	171.26.688	167,00
	zum Aufdübeln		171.21.382	189,00
feuerverzinkt + DB703	zum Einbetonieren		171.22.675	194,00
	zum Aufdübeln		171.25.337	218,00

CITY-Anlehnbügel VUELTA

Anlehnbügel aus Rundstahl, feuerverzinkt und beschichtet.
Optisch angelehnt an den Anlehnbügel COPPA, jedoch mit fließenden Formen.

Aus Rundrohr 48 mm.

Oberfläche:
- Feuerverzinkt und zusätzlich anthrazit mit Eisenglimmer (DB 703) in neuartiger Feinstruktur-Optik beschichtet
- Nur feuerverzinkt

Befestigungsarten:
- Zum Einbetonieren
- Zum Aufdübeln
  Bodenplatte: 300 x 140 x 10 mm

- Aus Stahl
- Rundrohr
- Fließende Form
- Harmonisches Design

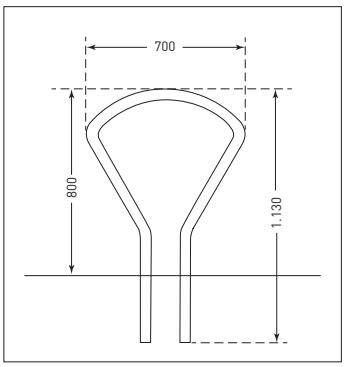

800 mm Überflur, 700 mm breit				
Oberfläche	Befestigung	Versandgew. kg/St.	Artikel	€/St.
feuerverzinkt	zum Einbetonieren	12,5	171.29.695	159,00
	zum Aufdübeln		171.22.178	183,00
feuerverzinkt + DB703	zum Einbetonieren		171.29.869	188,00
	zum Aufdübeln		171.27.913	212,00

Fahrrad-Anlehnbügel

CITY-Anlehnbügel GIRO

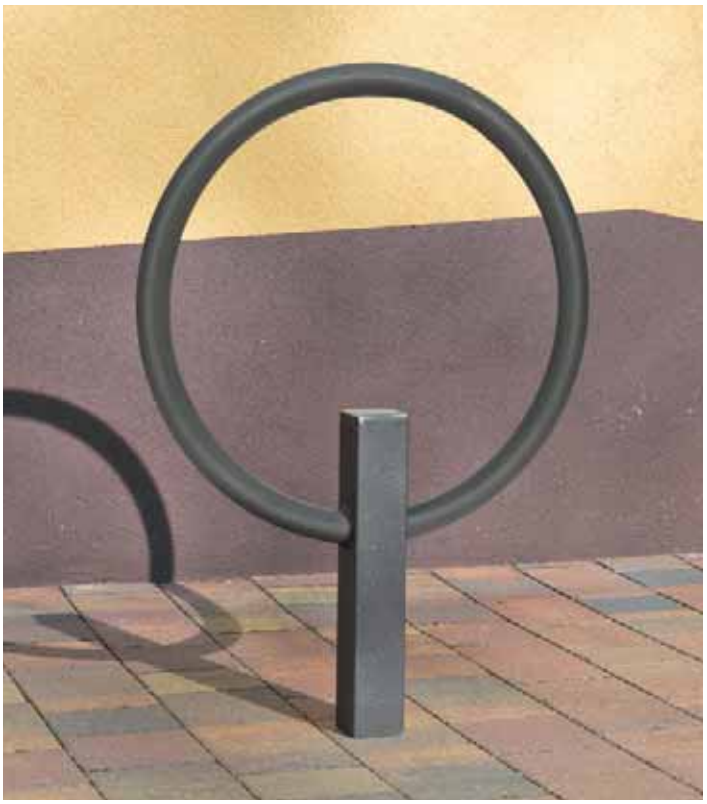

Anlehnbügel aus Stahl, feuerverzinkt und beschichtet.
Kombination aus Rund- und Quadratrohr. Ringform strahlt angenehme Leichtigkeit aus.

Aus Rundrohr 42 mm und Mittelpfosten 70 x 70 mm.

Oberfläche:
- Feuerverzinkt und zusätzlich anthrazit mit Eisenglimmer (DB 703) in neuartiger Feinstruktur-Optik beschichtet
- Nur feuerverzinkt

Befestigungsarten:
- Zum Einbetonieren
- Zum Aufdübeln
  Bodenplatte: 160 x 140 x 10 mm

- Aus Stahl
- Rund-/Quadratrohr
- Ring-Form
- Preisgünstig
- Zeitloses Design

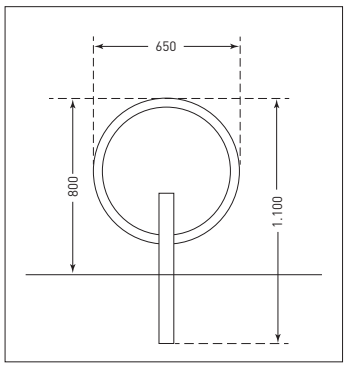

800 mm Überflur, 650 mm breit				
Oberfläche	Befestigung	Versandgew. kg/St.	Artikel	€/St.
feuerverzinkt	zum Einbetonieren	11,5	171.26.374	139,00
	zum Aufdübeln		171.22.579	153,00
feuerverzinkt + DB703	zum Einbetonieren		171.27.900	162,00
	zum Aufdübeln		171.22.144	176,00

CITY-Anlehnbügel TOUR

Anlehnbügel aus Stahl, feuerverzinkt und beschichtet.
Kombination aus Rund- und Quadratrohr. Klassische, robuste Formgebung.

Aus Rundrohr 48 mm und Mittelpfosten 60 x 40 mm.

Oberfläche:
- Feuerverzinkt und zusätzlich anthrazit mit Eisenglimmer (DB 703) in neuartiger Feinstruktur-Optik beschichtet
- Nur feuerverzinkt

Befestigungsarten:
- Zum Einbetonieren
- Zum Aufdübeln
  Bodenplatte: 160 x 140 x 10 mm

- Aus Stahl
- Rund-/Quadratrohr
- Robust
- Klassisches Design

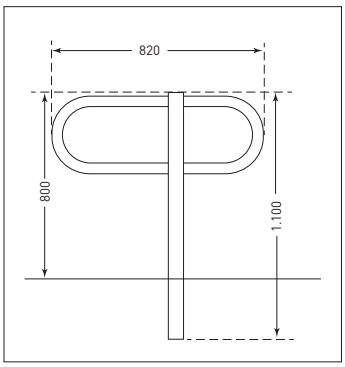

800 mm Überflur, 820 mm breit				
Oberfläche	Befestigung	Versandgew. kg/St.	Artikel	€/St.
feuerverzinkt	zum Einbetonieren	12,5	171.21.197	149,00
	zum Aufdübeln		171.24.673	163,00
feuerverzinkt + DB703	zum Einbetonieren		171.25.361	172,00
	zum Aufdübeln		171.22.397	188,00

CITY-Anlehnbügel DE RONDE

Anlehnbügel aus Edelstahl
oder feuerverzinktem Rundstahl.

Optik in Form eines Halbbogens.
Das unauffällige Design fügt sich in jede Umgebung harmonisch ein. Edelstahl-Variante für ein anspruchsvolles Umfeld.

Aus Rundrohr 48 mm.

Oberfläche:
- Feuerverzinkt
- Edelstahl

Befestigungsart:
- Zum Einbetonieren
- Zum Aufdübeln

- Aus Stahl/Edelstahl
- Rundrohr
- Preisgünstig
- Schlichtes Design

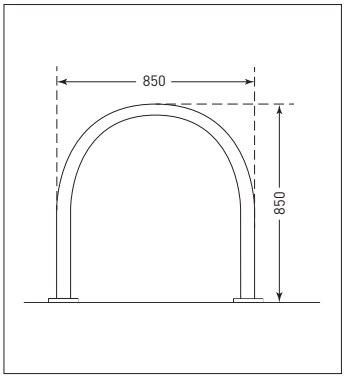

850 mm Überflur, 850 mm breit				
Oberfläche	Befestigung	Versandgew. kg/St.	Artikel	€/St.
Feuerverzinkt	zum Aufdübeln	9,5	171.28.823	85,00
Edelstahl			171.25.402	224,00
Bodenrohr zum Einbetonieren (2 St. pro Bügel)		2,5	171.22.902	37,80

MORION Fahrradständer *mit Anlehnbügel*

Stabiler Fahrradständer aus feuerverzinktem Stahl, mit zusätzlichem Anlehnbügel.

Optimierter Diebstahlschutz durch integrierte Schlossöse. Der Stützbügel verhindert das mutwillige Umdrücken des Rades (verbogene Felge).
Zusätzlich rote Kunststoff-Ummantelung des Anlehnbügels als Anschlagschutz.

Platzsparend durch hoch- und tiefgestellte Bügel. Für einseitiges Einstellen der Räder. Auch für Mountainbikes (bis 55 mm Reifenbreite) geeignet.

Lieferung erfolgt im zerlegten Zustand, Montagematerial und Anleitung beiliegend.

- Feuerverzinkt
- Stabil und robust
- Mit Stützbügel
- Öse für Fahrradschloss
- Zusätzlich zum Aufdübeln

845 mm hoch, 940 mm tief				
Anzahl Fahrräder	Breite (mm)	Versandgew. kg/St.	Artikel	€/St.
2	700	14,5	169.16.895	254,00
4	1.400	28,5	169.17.082	498,00
6	2.100	42,5	169.19.864	772,00

Fahrradständer

- Feuerverzinkt
- Stabil und robust
- Zwei Design-Varianten
- Zusätzlich zum Aufdübeln

MORION Fahrradständer
für 2 bis 6 Räder

Stabiler Fahrradständer aus feuerverzinktem Stahl, mit Bügeln aus Rundrohr, 19 mm Ø.

Platzsparend durch hoch- und tiefgestellte Bügel. Auch für Mountainbikes (bis 50 mm Reifenbreite) und Räder mit Scheibenbremsen geeignet.

Zwei Ausführungen:
- Bogenförmiger Bügel für ein- und zweiseitiges Einstellen der Räder
- Gerader Bügel für einseitiges Einstellen der Räder

Lieferung erfolgt im zerlegten Zustand, Montagematerial und Anleitung beiliegend.

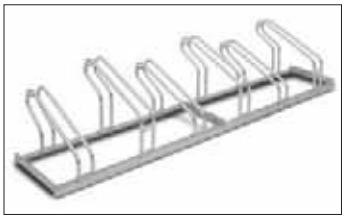

Bogenförmiger Bügel, 415 mm hoch, 390 mm tief

Anzahl Fahrräder	Breite (mm)	Versandgew. kg/St.	Artikel	€/St.
2	700	9	169.13.535	82,50
3	1.050	12	169.18.628	102,00
4	1.400	16	169.15.104	138,00
5	1.750	20	169.14.981	155,00
6	2.100	24	169.15.566	182,00

Gerader Bügel, 415 mm hoch, 550 mm tief

Anzahl Fahrräder	Breite (mm)	Versandgew. kg/St.	Artikel	€/St.
2	700	11	169.19.379	83,50
3	1.050	13	169.17.164	94,00
4	1.400	16,5	169.14.842	124,00
5	1.750	21	169.13.432	148,00
6	2.100	25	169.13.416	168,00

MORION Fahrradständer, *kompakt, für 3 bis 5 Räder*

Fahrradständer aus Stahl, galvanisch verzinkt, Bügel aus Rundrohr. Ausgelegt für mittlere Beanspruchung (z.B. Betriebe, kleinere Wohnanlagen, Privathäuser).

Für ein- und zweiseitiges Einstellen der Räder. Auch für Mountainbikes (bis 50 mm Reifenbreite) geeignet.

Fertig vormontiert. Sofort einsatzfähig.

Äußerst preisgünstig.

- Galvanisch verzinkt
- Stabil
- Vormontiert
- Preisgünstig
- Zusätzlich zum Aufdübeln

255 mm hoch, 330 mm tief				
Anzahl Fahrräder	Breite (mm)	Versandgew. kg/St.	Artikel	€/St.
3	720	7	169.28.632	61,00
4	1.210	10	169.15.334	72,00
5	1.320	12	169.19.382	81,00

MORION Abfallbehälter DS35

Mit dem MORION Abfallbehälter schaffen Sie Ordnung und Sauberkeit im öffentlichen Bereich und auf dem Betriebsgelände. Elegante, moderne Form – kombiniert mit robuster Qualität und hoher Funktionalität.

Aus hochwertigem Edelstahl AISI 304 (V2A) gefertigt. Griffe des Innenbehälters aus Kunststoff.

Verriegelung mit seitlichem Dreikantverschluss (Schlüssel inklusive). Gehäuse aus Lochblech zur Aufnahme des verzinkten Innenbehälters (inklusive).

Rohrbogenkonstruktion mit integriertem Schutzdach. Leichte Entnahme des Müllbeutels durch Kippmechanismus. Ablaufbohrung für Flüssigkeiten.

Befestigung:
Zum Aufdübeln mit angeschweißter Edelstahlplatte

Alternativ zum Einbetonieren:
Zwei zusätzliche Bodenrohre (Zubehör) werden mit der Bodenplatte verschraubt.

- Aus Edelstahl
- Robust
- Elegantes Design
- Mit Dreikantverschluss
- Zwei Befestigungsarten

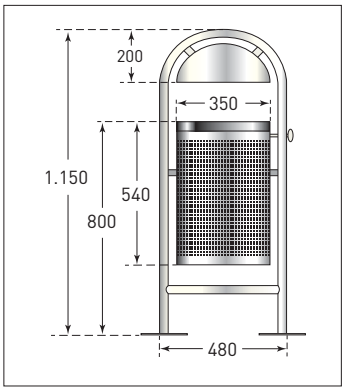

Abfallbehälter DS35	Abmessung (mm) H x B x T	Versandgew. kg/St.	Artikel	€/St.
Mit Inneneimer 35 l	1.150 x 580 x 380	14	512.27.575	452,00

Zubehör	Versandgew. kg/St.	Artikel	€/St.
Bodenrohr zum Einbetonieren: 2 Stück pro Abfallbehälter	1,5	512.27.861	34,80

Ladesäulen-Schutz

- Aus Stahl/Edelstahl
- Zwei Befestigungsarten
- Zahlreiche Varianten
- Formschön

CITY Schutzpoller

Stahl-Poller zum Schutz von Ladesäulen und Sichern der Leistungseinheit (Power Unit).

Optisch ansprechender Schutzpoller aus Rundstahl (2,9 mm Wandstärke) bzw. Edelstahl (2 mm Wandstärke), 108 mm Ø, 800 mm Überflur. Mit formschöner Alukappe und Reflexringen.

Zur optimalen farblichen Abstimmung von Ladesäule und Schutzpoller in vielen Varianten verfügbar.

Befestigungsarten:
- zum Einbetonieren, Gesamthöhe: 1.200 mm
- zum Aufdübeln, Bodenplatte: Ø 200 x 6 mm

Weitere Optionen
- andere Höhen und Durchmesser
- herausnehmbar mit Dreikantverschluss oder Zylinderschloss

Auf Wunsch mit zusätzlichem Potentialausgleich (HD 60364/OVE E 8101) lieferbar (Aufpreis).

Variante 1			**Stahl, feuerverzinkt** (Wandstärke 2,9 mm)			**Edelstahl** (Wandstärke 2 mm)		
Befestigung	Abmessung Ø/H (mm)	Reflexringe	Versandgew. kg/St.	Artikel	€/St.	Versandgew. kg/St.	Artikel	€/St.
Zum Aufdübeln	108/800	–	9,3	168.28.926	123,00	5,9	168.29.681	240,00
		weiß	9,4	168.24.924	142,00	6	168.27.679	260,00
		blau		168.26.890			–	–
		grün		168.25.450			–	–
		rot		168.28.789			–	–
Zum Einbetonieren	108/1.200	–	9,8	168.20.923	123,00	7,2	168.25.595	216,00
		weiß	9,9	168.28.402	142,00	7,3	168.26.474	236,00
		blau		168.20.618			–	–
		grün		168.20.538			–	–
		rot		168.23.713			–	–
Durchsteckanker 12/120 (für Beton), 3 St. pro Poller							109.24.665	3,00
Universaldübel S12 mit Schraube 8/100 (für Bitumen), 3 St. pro Poller							109.17.393	2,40

Variante 1 (Stahl/Edelstahl)

Variante 2

Variante 1 (Stahl)

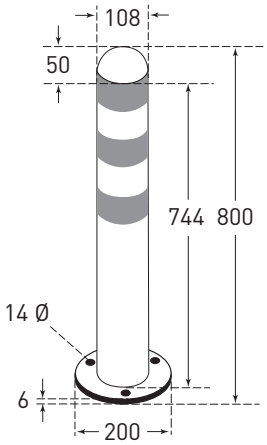

Variante 1:
- Feuerverzinkt oder aus Edelstahl, uni oder mit drei weißen Reflexringen
- Feuerverzinkt mit je drei Reflexringen, 75 mm (blau, grün oder rot)

Alukappe jeweils sandgestrahlt.

Variante 2:
Feuerverzinkt und komplett weiß beschichtet, mit je drei Reflexringen, 75 mm (blau, grün oder rot)

Weitere Varianten – ohne Aufpreis:
- Beschichtung
  - gelb (RAL 1023)
  - schwarz (RAL 9005)
  - grün (RAL 6009)
  - blau (RAL 5017)
  - anthrazitgrau (RAL 7016)
- Dazu passend Reflexringe nach Wahl:
  - weiß
  - rot
  - blau
  - grün
  - gelb

Variante 2	**Stahl, feuerverzinkt und weiß beschichtet** (Wandstärke 2,9 mm)				
Befestigung	Abmessung Ø/H (mm)	Versandgew. kg/St.	Reflexringe	Artikel	€/St.
Zum Aufdübeln	108/800	9,4	blau	168.23.819	177,00
			grün	168.25.354	
			rot	168.21.079	
Zum Einbetonieren	108/1.200	9,9	blau	168.22.843	
			grün	168.27.610	
			rot	168.26.000	
Durchsteckanker 12/120 (für Beton), 3 St. pro Poller				109.24.665	3,00
Universaldübel S12 mit Schraube 8/100 (für Bitumen), 3 St. pro Poller				109.17.393	2,40

Ladesäulen-Schutz

- Aus Stahl
- Zwei Befestigungsarten
- Reflektierend
- Preisgünstig

CITY Schutzbügel

Stahl-Schutzbügel zum Sichern von Ladesäulen. Kostengünstiger Schutzbügel aus feuerverzinktem Stahl, 60 mm Ø, 2 mm Wandstärke, mit Reflexringen (75 mm).

Befestigungsarten:
- zum Einbetonieren,
  Gesamthöhe: 800 mm
- zum Aufdübeln,
  Bodenplatte: 160 x 70 x 10 mm

Maße (Überflur):
Bügel groß: 500 x 500 mm, 3 Ringe
Bügel klein: 500 x 360 mm, 2 Ringe

Option: Feuerverzinkt und farbig lackiert mit Reflexringen. Auf Wunsch mit zusätzlichem Potentialausgleich (HD 60364/OVE E 8101) gegen Aufpreis.

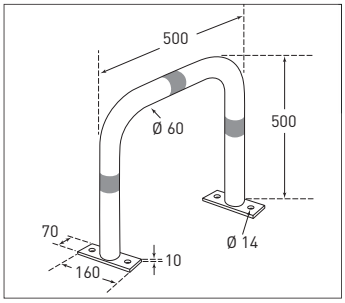

Befestigung	Abmessung		Versandgew. kg/St.	Reflexringe	Artikel	€/St.
	Ø/H (mm)	B (mm)				
Zum Aufdübeln	60/500	360	5,9	blau	168.28.786	114,00
		500	6,5		168.24.646	123,00
		360	5,9	grün	168.24.132	114,00
		500	6,5		168.20.306	123,00
		360	5,9	rot	168.25.611	114,00
		500	6,5		168.25.170	123,00
Zum Einbetonieren	60/800	360	6,1	blau	168.24.372	89,50
		500	6,4		168.29.954	99,00
		360	6,1	grün	168.27.147	89,50
		500	6,4		168.21.864	99,00
		360	6,1	rot	168.24.530	89,50
		500	6,4		168.28.150	99,00
Durchsteckanker 12/120 (für Beton), 4 St. pro Bügel					109.24.665	3,00
Universaldübel S12 mit Schraube 8/100 (für Bitumen), 4 St. pro Bügel					109.17.393	2,40

- Aus flexiblem Kunststoff
- Nachgebend
- Zwei Farben

NEU!

CITY-Poller *FLEX*

Bewährtes Material in neuer Anwendung: Nachgebende Stadtpoller aus hochwertigem Kunststoff (TPU). Flexibel und trotzdem formstabil.

Durch die klassische Formgebung erscheint der CITY-Poller FLEX wie ein herkömmlicher Stadtpoller, dessen nachgebende Eigenschaft erst beim Anfahren erkennbar ist.

Nimmt Anfahrkräfte auf, schont Fahrzeug und Poller. Besonders geeignet in engen Verkehrsräumen.

Befestigungsart:
zum Aufdübeln

Auch als Rammschutz-Poller FLEX in gelb-schwarz und rot-weiß verfügbar.

Bodenplatte: 140 x 140 x 25 mm

Hinweis:
TPU = Thermoplastisches Polyurethan
Umweltverträglich
und biologisch abbaubar

Farbe	Abmessung (mm) Ø x Höhe	Versandgew. kg/St.	Artikel	€/St.
grün	80 x 1.000	3,7	292.20.605	173,00
schwarz			292.27.767	
Durchsteckanker 12/120 (für Beton)		0,3	109.24.665	3,00
Universaldübel S12 mit Schraube 8/100 (für Bitumen)		0,2	109.17.393	2,40

CITY-Poller

- Aus Edelstahl
- Dezent und wirkungsvoll
- Langlebig
- Drei Befestigungsarten
- Drei Durchmesser

CITY-Poller MILANO

Elegante, wertbeständige und anspruchsvolle Qualität. Mit eingepresster Kappe. Alle Ausführungen wahlweise mit Kettenösen.

Zubehör: Hochwertige Gliederkette aus Edelstahl

Befestigungsarten:
- Zum Einbetonieren
- Zum Aufdübeln mit Bodenplatte
- Zum Herausnehmen durch seitlichen Dreikantverschluss nach DIN 3223
- Zum Umlegen

NEU: Zum Umlegen mit verschiedenschließendem Zylinderschloss (einschließlich 2 Schlüssel) oder mit Dreikantverschluss nach DIN 3223

Edelstahl

Ausführung	Ø x Wandstärke (mm)	Versandgew. kg/St.	Artikel	€/St.
Zum Einbetonieren 925 mm Überflur 260 mm Unterflur	60 x 2	4	167.13.331	114,00
	76 x 2	5	167.15.826	148,00
	102 x 2	6,8	167.15.704	177,00
Zum Herausnehmen mit Dreikantverschluss 925 mm Überflur 260 mm Unterflur	60 x 2	4,3	167.15.888	170,10
	76 x 2	5,6	167.16.363	197,90
	102 x 2	7,4	167.19.875	237,30
Zum Aufdübeln mit Bodenplatte 931 mm Überflur	60 x 2	2,4	167.16.096	177,00
	76 x 2	4,2	167.14.669	208,00
	102 x 2	6,2	167.16.653	240,00
NEU! **Zum Umlegen** mit Zylinderschloss (verschiedenschließend) und 2 Schlüsseln 925 mm Überflur	76 x 2	5,3	167.22.695	244,00
NEU! **Zum Umlegen** mit Dreikantverschluss 925 mm Überflur		5,4	167.17.565	268,00
Dreikantschlüssel (bitte mitbestellen)		0,2	130.19.417	15,00
Ausführung mit Kettenösen				auf Anfrage

- Aus Edelstahl
- Elegantes Design
- Für höchste Ansprüche
- Drei Befestigungsarten
- Drei Durchmesser

CITY-Poller BERLIN

Ein handwerkliches Meisterstück: Edles Material in aufwendiger Verarbeitung.

Der nahtlose Übergang zur hochglanzpolierten Kappe verleiht dem Poller einen noblen Charakter. Ein anspruchsvoller Poller, langlebig und zeitlos repräsentativ.

Drei Querschnitte: Ein kraftvoller Poller mit 108 mm Ø sowie schlankere Varianten mit 60 oder 76 mm Ø

Alle Ausführungen wahlweise mit Kettenösen.

Zubehör: Sockelring und hochwertige Gliederkette aus Edelstahl

Befestigungsarten:
- Zum Einbetonieren
- Zum Aufdübeln mit Bodenplatte
- Zum Herausnehmen durch seitlichen Dreikantverschluss nach DIN 3223 oder mit gleichschließendem Zylinderschloss, einschließlich 3 Schlüssel

Edelstahl

Ausführung	Ø x Wandstärke (mm)	Versandgew. kg/St.	Artikel	€/St.
Zum Einbetonieren 900 mm Überflur 300 mm Unterflur	60 x 2	3,9	167.18.689	135,00
	76 x 2	5	167.17.883	156,00
	108 x 2	7	167.16.287	222,00
Zum Aufdübeln mit Bodenplatte 900 mm Überflur	60 x 2	3,6	167.18.490	198,00
	76 x 2	4,7	167.16.483	222,00
	108 x 2	6,5	167.13.788	308,00
Zum Herausnehmen mit Dreikantverschluss 900 mm Überflur 300 mm Unterflur	60 x 2	6,3	167.18.736	340,00
	76 x 2	7,4	167.18.723	372,00
	108 x 2	13,1	167.13.750	532,00
Zum Herausnehmen mit Zylinderschloss, gleichschließend 900 mm Überflur 300 mm Unterflur	76 x 2	8,6	167.14.189	374,00
	108 x 2	13,2	167.15.768	444,00
Sockelring für alle Befestigungsarten	60	0,3	167.14.049	24,10
	76	0,4	167.18.323	29,40
	108	0,5	167.13.917	38,80
Dreikantschlüssel (bitte mitbestellen)		0,2	130.12.326	6,10
Aufpreis pro Kettenöse (Edelstahl)				auf Anfrage

- Aus Edelstahl
- Schwere / Massive Ausführung
- Für höchste Ansprüche
- Langlebig und zeitlos
- Drei Befestigungsarten

CITY-Poller BERLIN *XL*

Optisch an den CITY-Poller BERLIN angelehnt. Setzt unaufdringliche, trotzdem deutliche gestalterische Akzente. Sein Durchmesser von 204 mm und die hochglanzpolierte Kappe verleihen dem BERLIN XL eine besondere Ausstrahlung.

Grenzt Fußgängerzonen, öffentliche Plätze, Wege und Zufahrten ab. Auch einsetzbar zum Schutz von Schaufensterflächen (Juweliergeschäfte, Fotoläden etc.).

Befestigungsarten:
- Zum Einbetonieren
- Zum Aufdübeln mit Bodenplatte
- Zum Herausnehmen mit gleichschließendem Zylinderschloss, einschließlich 3 Schlüssel

Ausführung	Ø x Wandstärke (mm)	Versandgew. kg/St.	Artikel	€/St.
Zum Einbetonieren 600 mm Überflur 400 mm Unterflur	204 x 2	11,5	167.17.981	538,00
Zum Aufdübeln mit Bodenplatte 600 mm Überflur	204 x 2	9,8	167.18.112	740,00
Zum Herausnehmen mit Zylinderschloss (gleichschließend) 600 mm Überflur 400 mm Unterflur	204 x 2	27,1	167.17.174	835,00
Abdeckkappe für Bodenhülse, feuerverzinkt, nicht verschließbar		2,5	167.16.058	102,10

CITY-Poller BERLIN *45*

Basiert auf dem CITY-Poller BERLIN, jedoch mit einem um 45° abgeschrägten Pollerkopf – ebenfalls hochglanzpoliert. Anspruchsvolle, funktionale Optik für repräsentative Aufgaben.

Befestigungsarten:
- Zum Einbetonieren
- Zum Aufdübeln mit Bodenplatte

Auf Wunsch auch herausnehmbar mit seitlichem Dreikantverschluss oder mit gleichschließendem Zylinderschloss.

Alle Ausführungen wahlweise mit Kettenösen (auf Anfrage).

- Aus Edelstahl
- Elegantes Design
- Schräger Pollerkopf
- Zwei Befestigungsarten

Ausführung	Ø x Wand-stärke (mm)	Versandgew. kg/St.	Artikel	€/St.
Zum Einbetonieren 900 mm Überflur 300 mm Unterflur	108 x 2	7	167.15.453	240,00
Zum Aufdübeln mit Bodenplatte 900 mm Überflur	108 x 2	6,4	167.16.434	318,00

CITY-Poller LEIPZIG

NEU!

Solider Stahlpoller mit formschöner Aluminium-Kappe. Dezent in der Gestaltung, modern in der Wirkung.

Oberfläche:
Stahl, feuerverzinkt, anthrazitgrau lackiert (RAL 7016)

Befestigungsarten
- Zum Einbetonieren
- Zum Aufdübeln
- Herausnehmbar mit Dreikantverschluss (DIN 3223)

Schließoption: Mit Zylinderschloss (gleichschließend)
Alle Ausführungen wahlweise mit Kettenösen (Aufpreis).

- Aus Stahl mit Formkappe
- Modern
- Drei Befestigungsarten
- Zwei Durchmesser

Ausführung	Ø x Wand-stärke (mm)	Versand-gewicht kg/St.	Artikel	€/St.
Zum Einbetonieren 940 mm Überflur 300 mm Unterflur	90 x 2,9	8,7	163.22.145	144,00
	108 x 2,9	10,7	163.22.045	172,00
Zum Aufdübeln mit Bodenplatte 940 mm Überflur	90 x 2,9	10,7	163.21.326	163,00
	108 x 2,9	12,7	163.22.005	197,00
Zum Herausnehmen mit Dreikantverschluss, 940 mm Überflur, 300 mm Unterflur	90 x 2,9	12,6	163.29.253	328,00
	108 x 2,9	14,7	163.25.886	360,00
Dreikantschlüssel (bitte mitbestellen)		0,3	130.12.326	6,10

- Aus Stahl
- Schlichte Eleganz
- Langlebig
- Zwei Befestigungsarten

CITY-Poller MÜNCHEN

Ein kräftiger Quadratpoller aus Gütestahl mit geformter Aluminiumkappe. Langlebige Qualität.

Oberfläche:
Feuerverzinkt und zusätzlich graubraun lackiert (RAL 8019)

Befestigungsarten:
- Zum Einbetonieren
- Zum Herausnehmen durch seitlichen Dreikantverschluss nach DIN 3223

Schließoption: Mit gleichschließendem Zylinderschloss, einschließlich 3 Schlüssel

Alle Ausführungen wahlweise mit Kettenösen (auf Anfrage).

Ausführung	Ketten-Ösen	Ø x Wandstärke (mm)	Versandgew. kg/St.	Artikel	€/St.
Zum Einbetonieren 940 mm Überflur 300 mm Unterflur	0	90 x 3	10,8	160.11.958	147,00
	1			160.11.787	156,60
	2			160.12.741	166,20
Zum Herausnehmen mit Dreikantverschluss 940 mm Überflur	0	90 x 3	14,2	160.12.732	280,00
	1			160.11.324	289,60
	2			160.12.722	299,20
Dreikantschlüssel (bitte mitbestellen)			0,3	130.12.326	6,10

- Aus Stahl
- Schlichte Eleganz
- Langlebig
- Zwei Befestigungsarten
- Drei Durchmesser

CITY-Poller WIEN

Die CITY-Poller sind von Architekten und Stadtplanern hochgeschätzt. Langlebige Qualität.

Runder Stahlpoller aus Gütestahl mit geformter Aluminiumkappe.

Oberfläche:
Feuerverzinkt und zusätzlich graubraun lackiert (RAL 8019)

Option:
Feuerverzinkt und zusätzlich anthrazitgrau lackiert (RAL 7016) ohne Aufpreis
Alle Ausführungen wahlweise mit Kettenösen.

Befestigungsarten:
- Zum Einbetonieren
- Zum Herausnehmen durch seitlichen Dreikantverschluss nach DIN 3223 oder mit gleichschließendem Zylinderschloss, einschließlich 3 Schlüssel

Ausführung	Ø x Wandstärke (mm)	Versandgew. kg/St.	Artikel	€/St.
Zum Einbetonieren 950 mm Überflur 300 mm Unterflur	76 x 2	6,1	160.24.262	98,50
	90 x 2,5	7,4	160.23.890	119,00
	108 x 2,9	10,3	160.10.243	137,00
Zum Herausnehmen mit Dreikantverschluss 950 mm Überflur 300 mm Unterflur	76 x 2	8,9	160.21.059	222,00
	90 x 2,5	12,8	160.21.942	260,00
	108 x 2,9	15,3	160.10.569	274,00
Dreikantschlüssel (bitte mitbestellen)		0,2	130.12.326	6,10
Zum Herausnehmen mit Zylinderschloss, gleichschließend 950 mm Überflur 300 mm Unterflur	76 x 2	9,9	160.21.544	262,00
	90 x 2,5	13,8	160.29.018	298,00
	108 x 2,9	16,3	160.20.581	324,00
Aufpreis pro Kettenöse				auf Anfrage

CITY-Poller GOTHA

Dieser solide, gestalterisch ansprechende Stahlpoller besteht in jedem urbanen Umfeld.

Oberfläche:
Aluminiumguss und zusätzlich anthrazitgrau lackiert (RAL 7016)

Alle Ausführungen wahlweise mit Kettenösen (auf Anfrage).

- Aus Stahl mit Aluminiumguss
- Dezent
- Mit Zierringen
- Zwei Befestigungsarten

Befestigungsarten:
- Zum Einbetonieren
- Zum Herausnehmen durch seitlichen Dreikantverschluss nach DIN 3223

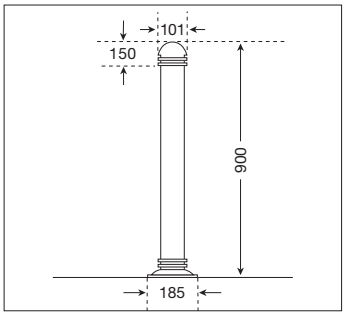

Ausführung	Ketten-Ösen	Ø x Wandstärke (mm)	Versandgew. kg/St.	Artikel	€/St.
Zum Einbetonieren 900 mm Überflur 400 mm Unterflur	0	90 x 4	12,2	163.26.932	394,00
	1			163.27.006	401,90
	2			163.24.261	409,80
Zum Herausnehmen mit Dreikantverschluss 900 mm Überflur 300 mm Unterflur	0		15,5	163.23.949	542,00
	1			163.27.570	549,90
	2			163.26.363	557,80
Dreikantschlüssel (bitte mitbestellen)			0,3	130.12.326	6,10

CITY-Poller POTSDAM

Ein dekorativer Poller aus Stahl mit Aluminium-Schmuckkappe, der sich dezent in die Umgebung einfügt. Für ein preisgünstiges Gestalten von Plätzen und Wegen im urbanen Raum.

Oberfläche:
Feuerverzinkt und zusätzlich graubraun lackiert (RAL 8019)

Befestigungsarten:
- Zum Einbetonieren
- Zum Aufdübeln mit Bodenplatte
- Zum Herausnehmen durch seitlichen Dreikantverschluss nach DIN 3223

Schließoption:
Mit gleichschließendem Profilzylinder, einschließlich 3 Schlüssel

- Aus Stahl
- Dekorativ
- Aluminium-Schmuckkappe
- Drei Befestigungsarten

Andere RAL-Farbtöne auf Anfrage.
Alle Ausführungen wahlweise mit Kettenösen (auf Anfrage).

Ausführung	Ø x Wandstärke (mm)	Versandgew. kg/St.	Artikel	€/St.
Zum Einbetonieren 900 mm Überflur 370 mm Unterflur	76 x 2	7,3	164.24.726	99,00
Zum Aufdübeln mit Bodenplatte 900 mm Überflur		7,5	164.27.583	134,00
Zum Herausnehmen mit Dreikantverschluss 855 mm Überflur 335 mm Unterflur		8,9	164.25.863	216,00
Dreikantschlüssel (bitte mitbestellen)		0,3	130.12.326	6,10

CITY-Poller ZÜRICH

Ein leichter Aluminium-Stadtpoller, der durch sein geschmackvolles Design leichter und eleganter als ein normaler Rundpfosten wirkt.

Oberfläche:
Aluminium und zusätzlich graubraun lackiert (RAL 8019)

Befestigungsarten:
- Zum Einbetonieren
- Zum Herausnehmen durch seitlichen Dreikantverschluss nach DIN 3223

Alle Ausführungen wahlweise mit Kettenösen (auf Anfrage).

- Aus Aluminium
- Elegantes Design
- Antikoptik
- Zwei Befestigungsarten

Ausführung	Ketten-Ösen	Ø x Wand-stärke (mm)	Versand-gew. kg/St.	Artikel	€/St.
Zum Einbetonieren 820 mm Überflur 300 mm Unterflur	0	108 x 4	6,6	165.12.214	230,00
	1			165.10.285	240,50
	2			165.11.227	251,00
Zum Herausnehmen mit Dreikantverschluss 820 mm Überflur	0		11,8	165.12.625	412,00
	1			165.11.011	422,50
	2			165.11.950	433,00
Dreikantschlüssel (bitte mitbestellen)			0,3	130.12.326	6,10

MORION Feuerwehrleitpfosten

NEU!

Stahl-Sperrpfosten zur objektseitigen Kennzeichnung von Aufstell- und Bewegungsflächen für Feuerwehrfahrzeuge.

Mit schwarzer Alu-Kappe.
Feuerverzinkt und weiß beschichtet, Pfostenkopf schwarz lackiert (Streifen 100 mm).

Abmessung: 60/900 mm

Befestigung:
Zum Einbetonieren
Option: Zum Aufdübeln

Hinweis:
Landesbauverordnung beachten (Ausführung kann abweichen).

- Aus Stahl
- Zum Einbetonieren
- Für Feuerwehraufstellflächen

Oberfläche	Ø x WS x Gesamthöhe (mm)	Versand-gewicht kg/St.	Artikel	€/St.
feuerverzinkt und weiß beschichtet mit schwarzem Kopfstück	60 x 2 x 900	3,5	100.88.090	45,80

Guss-Poller

Guss-Poller DÜSSELDORF

Die ausgesprochen individuelle Form verleiht diesem Guss-Poller eine absolute Eigenständigkeit.

Hebt sich auf angenehme Weise von anderen Gestaltungselementen ab, ohne optisch aufdringlich zu sein.

Zur weiteren Individualisierung kann ab 50 Stück Ihr Stadtwappen mit eingegossen werden.

Oberfläche:
Aluminiumguss und zusätzlich anthrazitgrau lackiert (RAL 7016)

Befestigungsarten:
- Zum Einbetonieren
- Zum Herausnehmen durch seitlichen Dreikantverschluss nach DIN 3223

Standard-Ausführung ohne Kettenösen. Zur Anbringung von Ketten ist eine Variante mit zwei eingegossenen Kettenaufnahmen verfügbar.

- Aus Aluminiumguss
- Mit Stahlkern
- Dekorativ
- Zwei Befestigungsarten

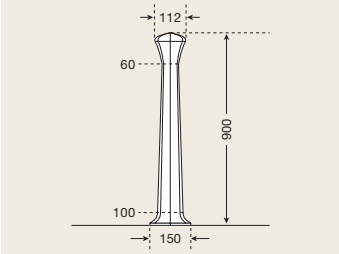

Ausführung	Ketten-Ösen	Versandgew. kg/St.	Artikel	€/St.
Zum Einbetonieren 900 mm Überflur 400 mm Unterflur	0	13,9	163.22.693	298,00
	2		163.21.841	320,00
Zum Herausnehmen mit Dreikantverschluss 900 mm Überflur 300 mm Unterflur	0	15,2	163.24.679	440,00
	2		163.26.693	452,00
Dreikantschlüssel (bitte mitbestellen)		0,3	130.12.326	6,10
Werkzeugkosten für Stadtwappen				auf Anfrage

Guss-Poller FLORENZ

Ein eleganter Poller mit italienischer Note. Die leicht wirkende Gestaltung mit übergangslos geformtem Fuß zeichnet diesen Poller aus.

Schon ab 50 Stück läßt sich das Wappen Ihrer Stadt, Gemeinde oder Ihres Unternehmens integrieren.

Oberfläche:
Aluminiumguss und zusätzlich anthrazitgrau lackiert (RAL 7016)

Befestigungsarten:
- Zum Einbetonieren
- Zum Herausnehmen durch seitlichen Dreikantverschluss nach DIN 3223

Schließoption:
Mit Zylinderschloss, einschließlich 2 Schlüssel

Alle Ausführungen wahlweise mit Kettenösen (auf Anfrage).

- Aus Aluminiumguss
- Mit Stahlkern
- Dekorativ
- Klassisch
- Zwei Befestigungsarten

Ausführung	Ketten-Ösen	Ø (mm)	Versandgew. kg/St.	Artikel	€/St.
Zum Einbetonieren 900 mm Überflur 300 mm Unterflur	0	80	13,2	163.12.445	248,00
	1			163.12.806	258,50
	2			163.10.325	269,00
Zum Herausnehmen mit Dreikantverschluss 900 mm Überflur 300 mm Unterflur	0	80	14,6	163.11.766	388,00
	1			163.10.916	398,50
	2			163.11.857	409,00
Dreikantschlüssel (bitte mitbestellen)			0,3	130.12.326	6,10
Werkzeugkosten für Stadtwappen					auf Anfrage
Zylinderschloss statt Dreikant				163.28.608	25,25

- Aus Aluminiumguss
- Mit Stahlkern
- Dekorativ
- Zwei Befestigungsarten

Wappen-Poller

Ein schlichter, kraftvoller Poller, der Raum für Individualität bietet: Ab 50 Stück lässt sich das Wappen Ihrer Stadt, Gemeinde oder Ihres Unternehmens eingießen. Vermittelt Beständigkeit ohne antiquiert zu wirken.

Oberfläche:
Aluminiumguss und zusätzlich anthrazit mit Eisenglimmer (DB 703) in Feinstruktur-Optik lackiert

Befestigungsarten:
- Zum Einbetonieren
- Zum Herausnehmen durch seitlichen Dreikantverschluss nach DIN 3223

Schließoption:
Mit Zylinderschloss, einschließlich 2 Schlüssel

Alle Ausführungen wahlweise mit Kettenösen (auf Anfrage).

Ausführung	Ketten-Ösen	Ø (mm)	Versandgew. kg/St.	Artikel	€/St.
Zum Einbetonieren 925 mm Überflur 400 mm Unterflur	0	85	16,1	166.11.050	252,00
	1			166.11.662	262,50
	2			166.11.994	273,00
Zum Herausnehmen mit Dreikantverschluss 925 mm Überflur 400 mm Unterflur	0	85	18,1	166.12.948	434,00
	1			166.11.197	444,50
	2			166.12.149	455,00
Dreikantschlüssel (bitte mitbestellen)			0,3	130.12.326	6,10
Werkzeugkosten für Stadtwappen					auf Anfrage
Zylinderschloss statt Dreikant				163.28.608	25,25

Geländer-Element

- Aus Edelstahl
- Elegantes Design
- Optisch ansprechend
- Montagefreundlich
- Zwei Befestigungsarten

Geländer-Element BERLIN

Optisch ansprechendes und gestalterisch wirksames Geländer-Element. Trennt Lauf- und Verkehrswege.

Bestehend aus:
Zwei Standpfosten BERLIN, 76 mm Ø, mit je zwei Öffnungen zur Aufnahme von zwei Querrohren, 60 mm Ø.

Zusammenbau vor Ort.

Befestigungsarten:
- Zum Einbetonieren
- Zum Aufdübeln mit Bodenplatte

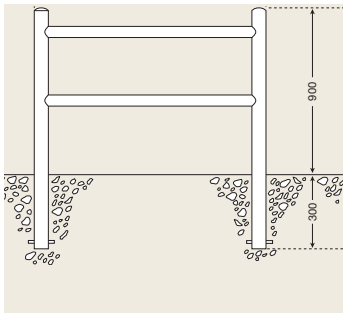

Edelstahl

Ausführung	Breite (mm)	Versandgew. kg/St.	Artikel	€/St.
Zum Einbetonieren 900 mm Überflur 300 mm Unterflur	750	16,2	167.19.866	504,00
	1.250	20,5	167.14.348	568,00
Zum Aufdübeln mit Bodenplatte 900 mm Überflur	750	14,8	167.18.531	658,00
	1.250	18,4	167.17.510	726,00

- Aus Edelstahl
- Robust
- Vielseitig einsetzbar
- Zwei Varianten
- Zwei Befestigungsarten

MORION Edelstahlbügel

Fügt sich hervorragend in die jeweilige Umgebung ein. Vielfältig einsetzbar: Als gestalterisches Element auf Plätzen und Fußgängerzonen. Auch als robuster Fahrrad-Anlehnbügel einsetzbar.

Kräftiges Edelstahlrohr, geschliffen, mit 60 mm Durchmesser für dauerhaften Einsatz und hoher Formstabilität. Mit zusätzlichem Knieholm lieferbar.

Befestigungsarten:
- Zum Einbetonieren
- Zum Aufdübeln mit Bodenplatte

Edelstahl

Ausführung	Anlehnbügel für Fahrräder, Edelstahlrohr, 60 mm, geschliffen				Mit zusätzlichem Knielauf Edelstahlrohr, 60 mm, geschliffen			
	Abmessungen H x B (mm)	Versandgew. kg/St.	Artikel	€/St.	Abmessungen H x B (mm)	Versandgew. kg/St.	Artikel	€/St.
Zum Einbetonieren 400 mm Unterflur	1.100 x 1.000	12,1	171.17.507	274,00	–	–	–	–
	1.400 x 1.000	14,9	171.15.680	314,00	1.400 x 1.000	17,9	171.18.071	470,00
	1.400 x 1.500	17,3	171.15.762	350,00	1.400 x 1.500	21,8	171.19.468	530,00
	1.400 x 2.000	20,2	171.18.559	390,00	1.400 x 2.000	24,7	171.16.253	626,00
Zum Aufdübeln mit Bodenplatte	700 x 1.000	9,8	171.18.632	348,00	–	–	–	–
	1.000 x 1.000	12,1	171.17.621	378,00	1.000 x 1.000	15,1	171.14.137	498,00
	1.000 x 1.500	14,7	171.17.708	414,00	1.000 x 1.500	19,2	171.14.422	562,00
	1.000 x 2.000	17,3	171.19.999	448,00	1.000 x 2.000	23,3	171.15.910	624,00

- Aus Edelstahl
- Variables Baukastensystem
- Geschmackvolles Design
- Zwei Ausführungen
- Zwei Befestigungsarten

MORION Systemgeländer
Edelstahl

Edelstahl

Bildschönes Schutzgeländer aus Edelstahl. Sehr variabel einsetzbar durch das patentierte Baukastensystem. Sichert Verkehrswege auf öffentlichen Straßen und Plätzen und repräsentative Flächen im Betrieb.

Trennt Fahrbahnen oder verschiedene Verkehrsarten voneinander. Sichert Laufwege als Personenleitsystem.

Bestehend aus:
Stand- und Querrohre aus Edelstahl, formschöne Verbindungsteile elektrisch nicht leitend. Schellen und Kappen aus Aluminium, Edelstahlschrauben.

Beliebige horizontale Winkel bis 90° und vertikale Winkel bis 45° (Steigungen) stufenlos einstellbar. Unverzichtbar bei unebenem Gelände.

Verbindungsteile, Schellen und Kappen sind in allen gängigen RAL-Farbtönen lieferbar (Aufpreis) und setzen so individuelle Akzente.

Wählen Sie zwischen zwei Modellen:
- Design URBAN oder
- Design CLASSIQUE

Befestigungsarten:
- Zum Einbetonieren
- Zum Aufdübeln mit Bodenplatte

Standard-Überflurhöhe 1.000 mm gemäß Arbeitsstätten-Richtlinien.

Andere Ausführungen (Höhe, Länge, Farbe) auf Anfrage.

Design URBAN – Standrohr aus Edelstahl, mit Abdeckkappe – 2,0 mm Wandstärke

Farbe der Kappen: blau RAL 5017	Oberfläche	**Zum Einbetonieren** 60/1.330 mm; davon 330 mm Unterflur			**Zum Aufdübeln** 60/1.000 mm; mit Bodenplatte 140 x 160 x 10 mm		
		Versandgew. kg/St.	Artikel	€/St.	Versandgew. kg/St.	Artikel	€/St.
	Edelstahl	4,8	193.14.227	103,00	4,5	193.15.715	155,00

Design CLASSIQUE – Standrohr aus Edelstahl, mit Abdeckkappe – 2,0 mm Wandstärke

Farbe der Kappen: blau RAL 5017	Oberfläche	**Zum Einbetonieren** 60/1.330 mm; davon 330 mm Unterflur			**Zum Aufdübeln** 60/1.000 mm; mit Bodenplatte 140 x 160 x 10 mm		
		Versandgew. kg/St.	Artikel	€/St.	Versandgew. kg/St.	Artikel	€/St.
	Edelstahl	5,0	193.13.650	106,00	4,7	193.17.232	156,00

Querrohr 60 mm mit Schellen – 2,0 mm Wandstärke. Farbe der Verbindungsteile: blau, RAL 5017

Oberfläche	**1.000 mm;** Rastermaß 1.170 +/- 5 mm			**1.500 mm;** Rastermaß 1.670 +/- 5 mm			**2.000 mm;** Rastermaß 2.170 +/- 5 mm		
	Versandgew. kg/St.	Artikel	€/St.	Versandgew. kg/St.	Artikel	€/St.	Versandgew. kg/St.	Artikel	€/St.
Edelstahl	4,3	193.16.166	124,00	5,9	193.13.684	159,00	7,7	193.18.593	191,00

- Aus Stahl
- Variables Baukastensystem
- Optisch ansprechend
- Montagefreundlich
- Zwei Modelle
- Drei Befestigungsarten

MORION Systemgeländer
Stahl

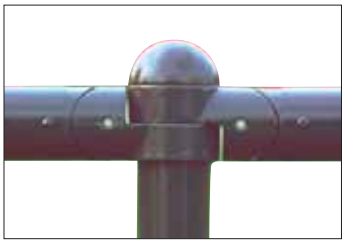

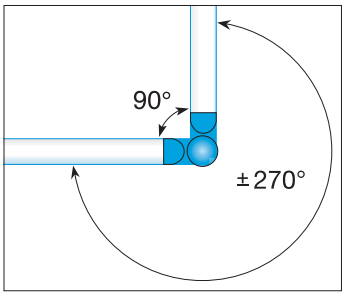

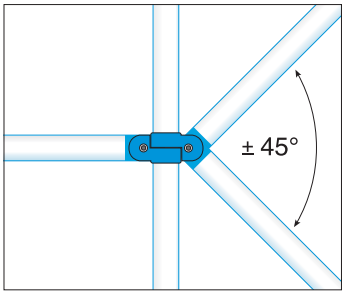

Variables Schutzgeländer im Baukastensystem. Sichert Verkehrswege im Betrieb, auf öffentlichen Straßen und Plätzen. Trennt Fahrbahnen oder verschiedene Verkehrsarten voneinander (ÖPNV, Haltestellen). Einsatz als Umlaufsperre oder Personenleitsystem.

Praktisch: Variabel einstellbare Verbindungselemente korrigieren bei unebenen Böden den Höhenausgleich.

Zwei Modelle:
Design URBAN und Design CLASSIQUE.

Bestehend aus:
Stand- und Querrohren, formschönen Schellen und Kappen aus Aluminium, elektrisch nicht leitenden Verbindungsteilen aus Kunststoff, Edelstahlschrauben.

Standard-Überflurhöhe 1.000 mm gemäß Arbeitsstätten-Richtlinien.
Beliebige horizontale Winkel über 90° und vertikale Winkel (Steigungen) bis 45° einstellbar.

Oberflächenbehandlung:
Feuerverzinkt oder feuerverzinkt und lackiert.

Befestigungsarten:
- Zum Einbetonieren
- Zum Aufdübeln mit Bodenplatte
- Zum Herausnehmen aus nicht verschließbarer Bodenhülse

Für eine schlankere Optik sind die Querrohre auch mit 48 mm Ø lieferbar.

Andere Ausführungen (Höhe, Länge, Farbe) oder Edelstahl auf Anfrage.

Design URBAN – Standrohr aus Stahl, mit Abdeckkappe – 2,0 mm Wandstärke

	Oberfläche	Farbe	**Zum Einbetonieren** 60/1.330 mm; davon 330 mm Unterflur oder zum Einsetzen in MORION Bodenhülse			**Zum Aufdübeln** 60/1.000 mm; mit Bodenplatte 140 x 160 x 10 mm		
			Versandgew. kg/St.	Artikel	€/St.	Versandgew. kg/St.	Artikel	€/St.
	feuerverzinkt	feuerverzinkt	5,5	191.10.257	40,40	6,5	191.11.788	63,00
	feuerverzinkt und lackiert	rot-weiß		191.12.087	57,00		191.10.373	93,00
		schwarz-gelb		191.11.064	58,50		191.11.070	94,00

Nicht verschließbare MORION Bodenhülse	3,0	100.10.773	15,50
Bodenhülse aus Grauguss; komplett mit Klemm- und Gewindering	5,5	150.18.049	24,20

Design CLASSIQUE – Standrohr aus Stahl, mit Abdeckkappe – 2,0 mm Wandstärke

	Oberfläche	Farbe	**Zum Einbetonieren** 60/1.330 mm; davon 330 mm Unterflur oder zum Einsetzen in MORION Bodenhülse			**Zum Aufdübeln** 60/1.000 mm; mit Bodenplatte 140 x 160 x 10 mm		
			Versandgew. kg/St.	Artikel	€/St.	Versandgew. kg/St.	Artikel	€/St.
	feuerverzinkt	feuerverzinkt	5,5	191.10.603	42,80	6,5	191.10.815	65,50
	feuerverzinkt und lackiert	rot-weiß		191.11.532	59,50		191.11.756	95,50
		schwarz-gelb		191.12.494			191.12.711	96,00

Nicht verschließbare MORION Bodenhülse	3,0	100.10.773	15,50
Bodenhülse aus Grauguss; komplett mit Klemm- und Gewindering	5,5	150.18.049	24,20

Querrohr 60 mm mit Schellen – 2,0 mm Wandstärke

Oberfläche	Farbe	**1.000 mm;** Rastermaß 1.170 +/- 5 mm			**1.500 mm;** Rastermaß 1.670 +/- 5 mm			**2.000 mm;** Rastermaß 2.170 +/- 5 mm		
		Versandgew. kg/St.	Artikel	€/St.	Versandgew. kg/St.	Artikel	€/St.	Versandgew. kg/St.	Artikel	€/St.
feuerverzinkt	feuerverzinkt	5,5	191.11.348	73,00	7	191.11.891	79,50	8,5	191.13.077	87,00
feuerverzinkt und lackiert	rot-weiß		191.12.964	105,00		191.11.746	116,00		191.11.603	126,00
	schwarz-gelb		191.10.311	109,00		191.11.722	118,00		191.10.789	

Querrohr 48 mm mit Schellen – 2,0 mm Wandstärke

Oberfläche	Farbe	**1.000 mm;** Rastermaß 1.170 +/- 5 mm			**1.500 mm;** Rastermaß 1.670 +/- 5 mm			**2.000 mm;** Rastermaß 2.170 +/- 5 mm		
		Versandgew. kg/St.	Artikel	€/St.	Versandgew. kg/St.	Artikel	€/St.	Versandgew. kg/St.	Artikel	€/St.
feuerverzinkt	feuerverzinkt	4,5	191.17.798	68,00	6	191.14.415	75,00	7,5	191.16.639	81,50
feuerverzinkt und lackiert	rot-weiß		191.17.857	98,50		191.16.468	107,00		191.19.773	118,00
	schwarz-gelb		191.14.802	103,00		191.19.929	113,00		191.13.934	124,00

COMPACT Durchfahrt-Begrenzer *starr*

Verhindert, dass Fahrzeuge (z.B. LKW, Caravan, Wohnwagen) unzulässig Park- und Rastplätze oder Einfahrten befahren.

Stabile Grundkonstruktion zum Aufdübeln (auf Wunsch zum Einbetonieren). Bestehend aus zwei feuerverzinkten, rot beschichteten Stahlpfosten und weißem Aluminiumbaum mit roten Reflexstreifen.

Der Aluminiumbaum wird mittels zwei Aufnahmerohren fest verschraubt.

Maße:

Standpfosten:	100 x 100 x 3.010 mm
Bodenplatte:	295 x 295 x 10 mm
Alu-Baum:	105 x 60 mm
Gesamthöhe:	3.010 mm
Max. Durchfahrtshöhe:	2.800 mm

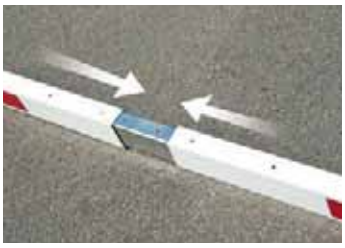

Mögliche Breiten:
3.230 bis 10.230 mm (ab 6.000 mm zweiteiliger Baum, mit Innenrohr verschraubt)

Fünf verschiedene Durchfahrtshöhen:
2.200 mm, 2.350 mm, 2.500 mm, 2.650 mm und 2.800 mm

- Feststehend
- Baum reflektierend
- Zwei Befestigungsarten
- Einfache Montage

Ausführung	Gesamtbreite (mm)	Lichte Weite (mm)	Versandgew. kg/St.	Artikel	€/St.
Zum Aufdübeln	3.230	3.000	70	305.22.250	1.225,00
	4.230	4.000	75	305.27.291	1.331,00
	5.230	5.000	80	305.21.734	1.346,00
	6.230	6.000	90	305.22.355	1.363,00
	7.230	7.000	95	305.25.927	1.671,00
	8.230	8.000	100	305.23.437	1.787,00
	9.230	9.000	105	305.27.712	1.801,00
	10.230	10.000	110	305.27.911	1.817,00

Zubehör	Artikel	€/St.
Bodenrohr zum Einbetonieren (2 Stück erforderlich)	222.22.548	104,20

COMPACT Durchfahrt-Begrenzer
Höhenabhängung

Zusätzliche Höhenabhängung aus Aluminium (60 x 30 mm), reflektierend, reduziert das Durchfahrtsmaß um weitere 400 mm. Einschließlich zwei Ketten (6 mm Stahl, feuerverzinkt) und Schraubverbinder.

Ausführung	Breite (mm)	für Breiten (mm)	Versandgew. kg/St.	Artikel	€/St.
Aluminium	2.000	3.000 - 5.000	8	305.21.100	87,00
	4.000	5.000 - 8.000	10	305.23.888	152,00
	6.000	8.000 - 10.000	12	305.21.949	219,00

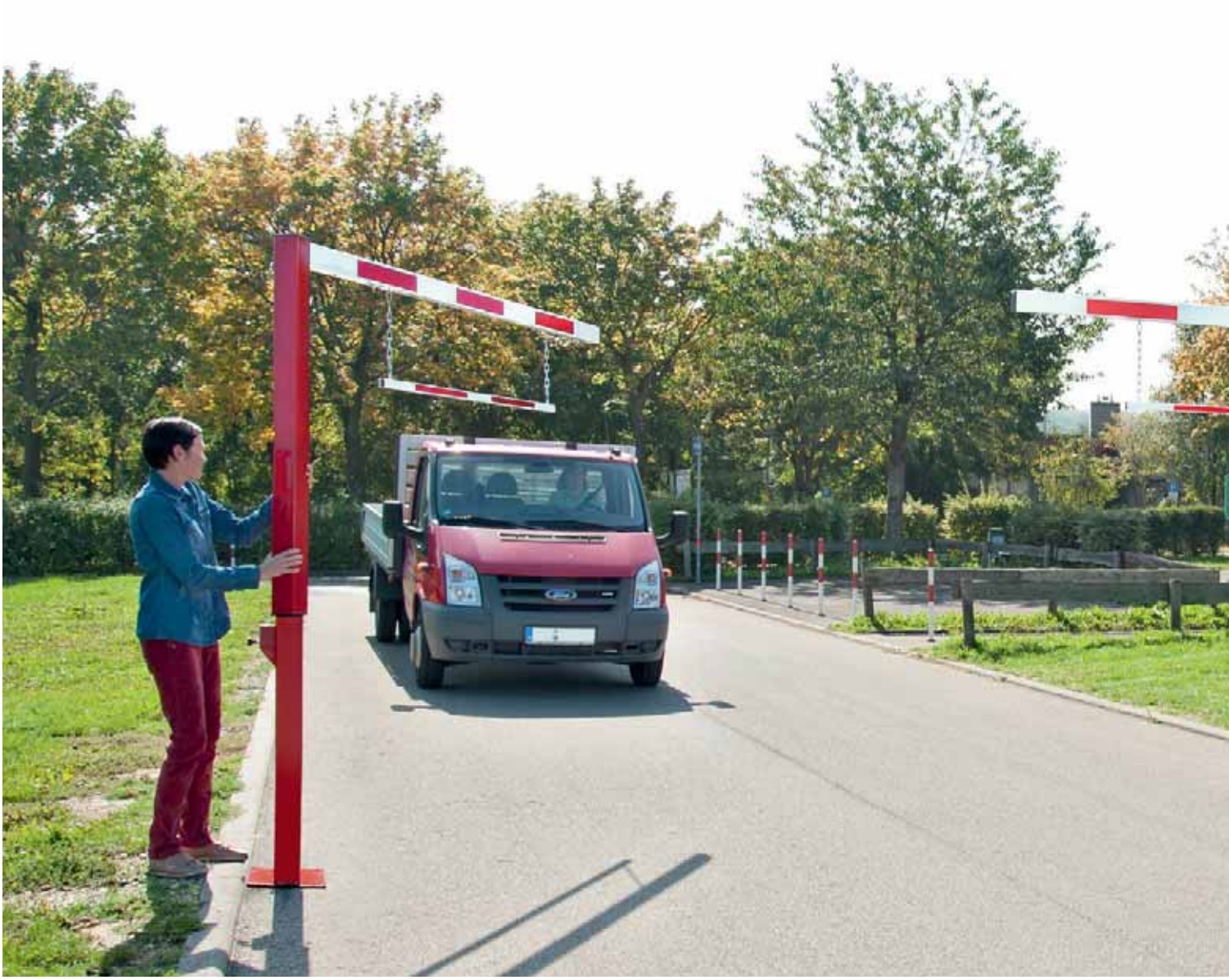

COMPACT Durchfahrt-Begrenzer *drehbar*

Verhindert, dass Fahrzeuge (z.B. LKW, Caravan, Wohnwagen) unzulässig Park- und Rastplätzen oder Einfahrten befahren.

Drehbare Ausführung erlaubt das kontrollierte Passieren von Fahrzeugen, deren Aufbau die eingestellte Durchfahrtshöhe überschreitet.

Stabile Grundkonstruktion zum Aufdübeln (auf Wunsch zum Einbetonieren). Bestehend aus drehbarem Stahlpfosten und weißem Aluminiumbaum mit roten Reflexstreifen. Pfosten feuerverzinkt und rot beschichtet.

Maße:

Drehpfosten:	100 x 100 x 2.810 mm
Bodenplatte:	295 x 295 x 10 mm
Alu-Baum:	105 x 60 mm
Gesamthöhe:	2.810 mm
Max. Durchfahrtshöhe:	2.650 mm

Mögliche Breiten:
3.205 bis 5.205 mm

Vier verschiedene Durchfahrtshöhen:
2.200 mm, 2.350 mm, 2.500 mm, 2.650 mm

Zwei gegenüberstehende Durchfahrt-Begrenzer sperren Einfahrten bis zu 10.450 mm. (Sperrbreiten bis ca. 12.000 mm durch entsprechende Lücke zwischen den Alu-Bäumen möglich.)

- Drehbar
- Baum reflektierend
- Zwei Befestigungsarten
- Einfache Montage

Sicherung des drehbaren Stahlpfostens durch Dreikantverschluss.

Weitere Schließoptionen:
- Zylinderschloss
- Verschlussbolzen (Vorhängeschloss bauseits)

Ausführung	Gesamtbreite (mm)	Lichte Weite (mm)	Versandgew. kg/St.	Artikel	€/St.
Zum Aufdübeln Mit Dreikantverschluss	3.205	3.000	55	305.27.817	1.650,00
	3.705	3.500	60	305.22.859	1.698,00
	4.205	4.000	65	305.23.208	1.756,00
	4.705	4.500	70	305.22.147	1.763,00
	5.205	5.000	75	305.22.810	1.771,00

Zubehör	Artikel	€/St.
Bodenrohr zum Einbetonieren	222.22.548	104,20
Ersatz-Dreikantschlüssel	130.19.874	5,90
Sicherung des Verschlussbolzens mit Zylinderschloss statt Dreikant		14,60
Sicherung des Verschlussbolzens mit Vorhängeschloss statt Dreikant (Schloss bauseits)		94,00

COMPACT Durchfahrt-Begrenzer
Höhenabhängung

Zusätzliche Höhenabhängung aus Aluminium (60 x 30 mm), reflektierend, reduziert das Durchfahrtsmaß um weitere 400 mm. Einschließlich zwei Ketten (6 mm Stahl, feuerverzinkt) und Schraubverbinder.

Ausführung	Breite (mm)	für Breiten (mm)	Versandgew. kg/St.	Artikel	€/St.
Aluminium	2.000	3.000 - 5.000	8	305.21.100	87,00

Gatterschranken

- Eine Schranke = zwei Flügel
- Seitlich schwenkbar
- Einfache Bedienung
- Stabile und robuste Konstruktion
- Verschiedene Schließvarianten

COMPACT Gatterschranke

Moderne, horizontal drehbare Schranke.

- Drehpfosten verzinkt und rot pulverbeschichtet
- Breiter Aluminiumbaum mit Antisitzleiste und Reflexstreifen
- Einschließlich Schließzylinder

Zum Aufdübeln (auf Wunsch zum Einbetonieren).
Der drehbare Flügel rastet automatisch alle 90° ein. Abschließbar durch verschiedenschließenden Rundzylinder, einschließlich 2 Schlüssel.

Weitere Schließoptionen:

- Dreikantverschluss statt Rundzylinder
- Rundzylinder gleichschließend
- Vorbereitet für kundenseitigen Profilzylinder
- Doppelschließung: Dreikantverschluss und Profilzylinder

Maße:

Drehpfosten:	100 x 100 x 1.000 mm
Bodenplatte:	200 x 200 x 10 mm
Alu-Baum:	90 x 60 mm
Alu-Querstrebe:	60 x 30 mm

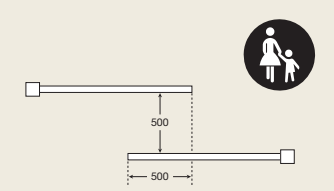

Montageschema

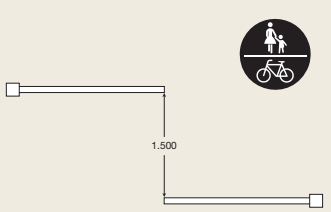

Montageschema

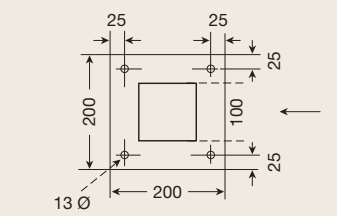

Drehpfosten

Ausführung	Gesamtbreite pro Flügel (mm)	Lichte Weite (mm)	Versandgew. kg/St.	Artikel	€/St.
Zum Aufdübeln, Eine Schranke = 2 Flügel Rundzylinder mit 2 Schlüsseln	1.250	1.050	75	221.29.973	1.452,00
	1.750	1.550	90	221.22.813	1.496,00
	2.250	2.050	105	221.27.418	1.576,00
	2.750	2.550	120	221.21.467	1.620,00
	3.250	3.050	135	221.25.404	1.690,00

Zubehör	Artikel	€/St.
Ersatz-Dreikantschlüssel	130.19.874	5,90
Drehpfosten zum Einbetonieren (je Flügel)		93,20
Sicherung des Verschlussbolzens mit Dreikantverschluss statt Zylinderschloss (je Flügel)		13,80
Sicherung des Verschlussbolzens mit Vorhängeschloss (bauseits)		94,00
Vorgerichtet für Profil-Halbzylinder (je Flügel)		180,40

MORION Gatterschranke

Robuste Konstruktion; wie ein Tor zu öffnen. Für Schulen, Parks, Brücken, Fuß- und Spazierwege etc.

- Alle Stahlteile aus Gütestahl, feuerverzinkt und rot lackiert
- Schrankenbaum rot-weiß abgesetzt
- Mit Verschlussbolzen

Zum Einbetonieren (auf Wunsch zum Aufdübeln).

Arretieren der geöffneten oder geschlossenen Schranke mit Verschlussbolzen alle 90°. Dieser kann mit bauseitigem Vorhängeschloss gesichert werden.

Maße:
Drehpfosten: 100 mm Ø
1.500 mm Höhe
(1.000 mm Überflur)

- Eine Schranke = zwei Flügel
- Seitlich schwenkbar
- Einfache Bedienung
- Kompakte Bauform
- Für Vorhängeschloss

Schrankenbaum: 60 x 30 mm, ab 3 m Flügelbreite mit zusätzlicher Teleskopstütze

Ausführung	Gesamtbreite pro Flügel (mm)	Lichte Weite (mm)	Versandgew. kg/St.	Artikel	€/St.
Zum Einbetonieren Eine Schranke = 2 Flügel	1.380	1.250	75	221.27.337	1.188,00
	1.880	1.750	90	221.27.647	1.408,00
	2.380	2.250	105	221.21.054	1.660,00
	2.880	2.750	120	221.28.968	1.750,00
	3.380	3.250	135	221.22.500	2.100,00
	3.880	3.750	150	221.27.058	2.270,00

Zubehör	€/St.
Drehpfosten zum Aufdübeln (je Flügel)	53,00
Mit reflektierenden Rotringen ausstatten (Preis p. Meter d. Gesamtbreite)	18,50
Ausführung nur feuerverzinkt	auf Anfrage

MORION Schutzbügel *als Umlaufsperre*

Stahl-Schutzbügel als Umlaufsperre, 60 mm Ø, 2 mm Wandstärke, mit zusätzlichem Knieholm. Geeignet für Fuß-, Rad-, Waldwege, Spielplätze.

Oberflächenbehandlung:
- Feuerverzinkt und weiß kunststoffbeschichtet mit roten Reflexringen
  Option: nur feuerverzinkt

Befestigung:
- Zum Einbetonieren
- Einseitig drehbar oder herausnehmbar: Seite mit Dreikantschloss aus Bodenhülse lösen, herausheben und drehen (Die andere Bügelseite verbleibt in der zweiten Bodenhülse)
  Oder komplett herausnehmen.

Zubehör: Zusätzliche Bodenhülse zum Abstellen des geöffneten Bügels

- Robuste Konstruktion
- Zusätzlicher Knieholm
- Zum Einbetonieren oder zum Herausnehmen
- Als Gatterschranke nutzbar
- Günstige Lösung

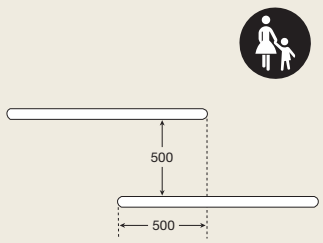

Montageschema

Befestigung	Abmessung (mm) H x B	Versandgew. kg/St.	Oberfläche	Artikel	€/ Bügel
Zum Einbetonieren	1.300 x 1.000	16,5	feuerverzinkt und weiß-rot beschichtet	201.26.078	282,00
	1.300 x 1.500	21,2		201.26.437	316,00
	1.300 x 2.000	25,4		201.24.995	366,00
herausnehmbar inkl. Bodenhülsen	1.300 x 1.000	20,3		201.24.250	520,30
	1.300 x 1.500	24,3		201.25.781	550,30
	1.300 x 2.000	28,3		201.24.447	604,30
Zusätzliche Bodenhülse zum Abstellen des geöffneten Bügels				201.27.590	25,80
Zusätzlicher Dreikantschlüssel				130.12.326	6,10

Gatterschranken

- Zweiseitige Schranke
- Seitlich schwenkbar
- Stabile Konstruktion
- Zwei Schließvarianten

PARAT Gatterschranke

Langlebige, zweiseitige Gatterschranke, horizontal schwenkbar. Mit je einem fest eingebauten, dennoch drehbaren und einem herausnehmbaren Pfosten.
Für zeitweises Sperren von Wegen, Einfahrten etc.

Alle Stahlteile feuerverzinkt und rot-weiß lackiert. Pfosten mit zwei Aussparungen zur Aufnahme der Querbalken.

Zum Einbetonieren.

Abschließbar durch seitlichen Dreikant-verschluss nach DIN 3223.

Im Lieferumfang ist ein Dreikantschlüssel enthalten.

Schließoption:
Zylinderschloss, einschließlich
2 Schlüssel

Maße:
Pfosten: 70 x 70 x 1.000 mm (Überflur)
Querbalken: 60 x 40 mm

Zubehör: Zusätzliche Bodenhülsen für das Abstellen der geöffneten Schranken-flügel

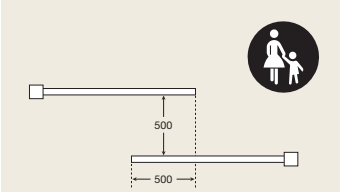

Montageschema

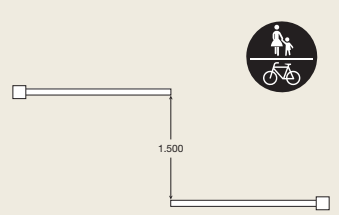

Montageschema

Ausführung	Gesamtbreite pro Flügel (mm)	Lichte Weite (mm)	Versandgew. kg/St.	Artikel	€/St.
Zum Einbetonieren, Eine Schranke = 2 Flügel Dreikantverschluss	1.500	1.400	80	220.12.694	950,10
	2.000	1.900	95	220.10.527	1.042,10
	2.500	2.400	110	220.11.460	1.134,10
	3.000	2.900	125	220.12.737	1.314,10
	3.500	3.400	140	220.12.333	1.430,10

Zubehör	Artikel	€/St.
Zusatz-Bodenhülse (für geöffnete Schranken) mit Verschlussdeckel	220.12.336	76,50
Zusätzlicher Dreikantschlüssel	130.12.326	6,10
Schließvorrichtung mit Zylinderschloss statt Dreikant (je Flügel)		83,20
Ausführung rot reflektierend		auf Anfrage

GAMMA Verkehrsinsel

Die GAMMA Verkehrsinsel trennt und ordnet Verkehrsströme. Sie dient als Querungshilfe, schützt Fußgänger, entschärft Kreuzungen, Ortsein- und -ausfahrten etc.

Die halbkreisförmige Verkehrsinsel ist modular aufgebaut und in zwei Größen lieferbar. Sie besteht aus sortenreinem Gummigranulat. Dieses Material ist besonders geeignet, da es Aufprallkräfte besser absorbiert als starre Materialien aus Beton oder Kunststoff.

Hinweis: In Verkehrsbereichen mit hohem Fahrzeugaufkommen empfiehlt sich ein zusätzliches Verkleben des Außenringes mit der Fahrbahn.

Jede Verkehrsinsel besteht aus einem Außenring, der mit der Fahrbahn verschraubt wird, und zwei Innenteilen. So ist der Transport der Verkehrsinsel, das Handling vor Ort und die Montage völlig problemlos.

Die Innenteile haben eine Aussparung (60 mm) zur Aufnahme der Schilderpfosten.

Kostengünstige Variante: Die hohe Stabilität des Außenringes ermöglicht eine Montage ohne Innenteile. Der Innenbereich der Verkehrsinsel kann alternativ bepflanzt, oder – wie in einigen europäischen Ländern üblich – mit (Grob-)Kies, Steinen oder Split ausgefüllt werden.

Vorteile:
- sehr preiswert und flexibel
- schnell montiert, erspart aufwendige Verkehrsführung
- einfacher Transport (kein Ladekran erforderlich)
- absorbiert Anfahrkräfte
- passt sich der Straßenwölbung an
- bepflanzbare Inneninsel

Außenring der GAMMA Verkehrsinsel, silbergrau, mit weißem Reflexband. Verankerungspunkte zur Aufnahme der Montagedübel (inklusive).

Innenteil der GAMMA Verkehrsinsel, silbergrau, mit Aussparung für Rohrpfosten 60 mm. Zum Einlegen in die Verkehrsinsel.

Verkehrsinsel

Ausführung
Die Grundfarbe der Elemente ist silbergrau. Außenring mit weißem Reflexband.

Verkehrsinsel 200

Breite:	200 cm
Tiefe:	120 cm
Höhe:	15 cm
Montagedübel:	6 Stück

Verkehrsinsel 160

Breite:	160 cm
Tiefe:	100 cm
Höhe:	15 cm
Montagedübel:	6 Stück

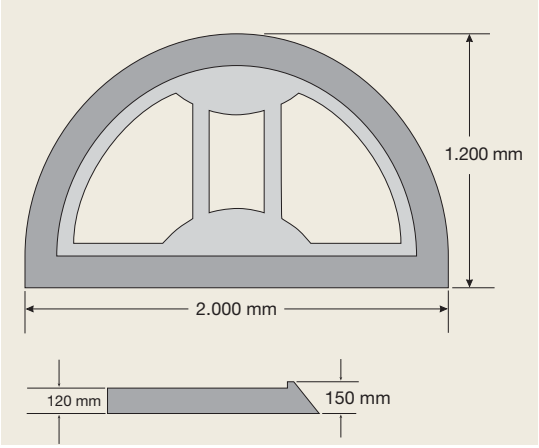

Verkehrsinsel 200,
Außenring

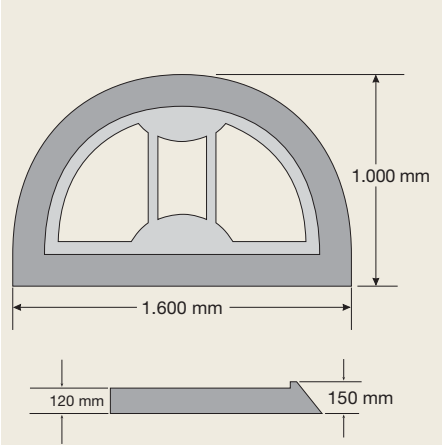

Verkehrsinsel 160,
Außenring

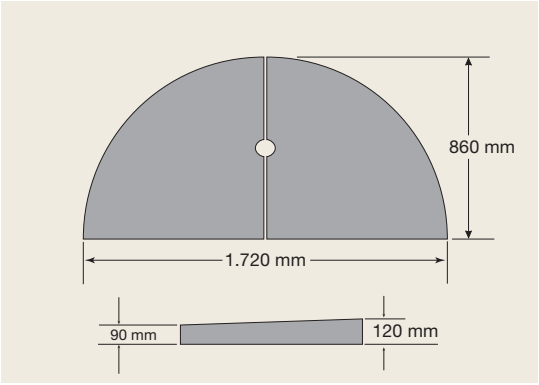

Verkehrsinsel 200,
Innenteil

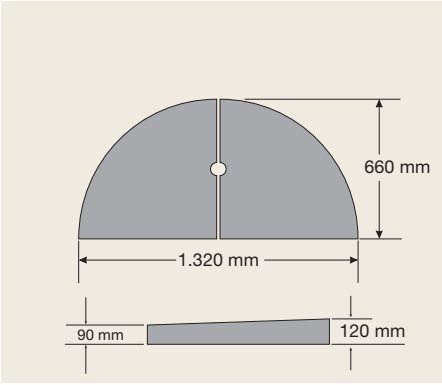

Verkehrsinsel 160,
Innenteil

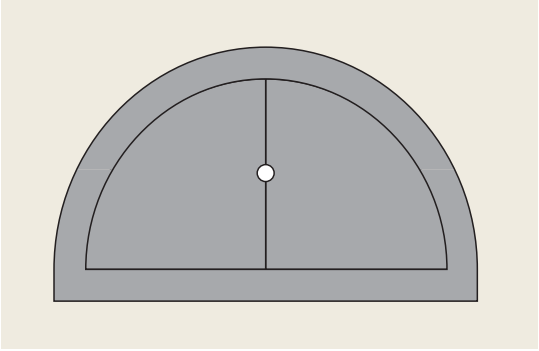

Verkehrsinsel 200,
Variante Außenring mit Innenteil

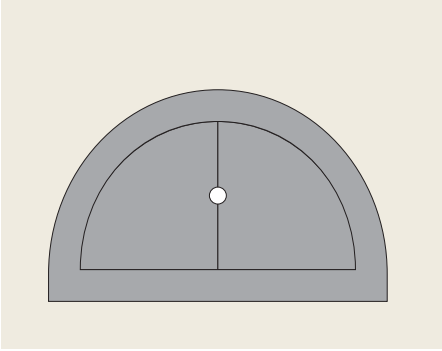

Verkehrsinsel 160,
Variante Außenring mit Innenteil

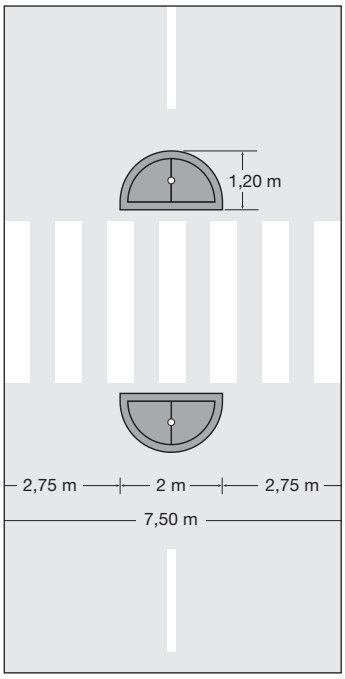

Anwendungsbeispiel:
Verkehrsinsel 200

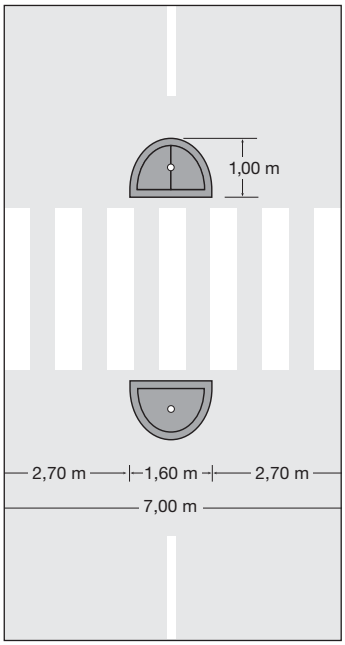

Anwendungsbeispiel:
Verkehrsinsel 160

GAMMA Verkehrsinsel Außenring 200 cm (inklusive Befestigungsmaterial)	Breite (cm)	Tiefe (cm)	Höhe (cm)	Versandgew. kg/St.	Artikel	€/St.
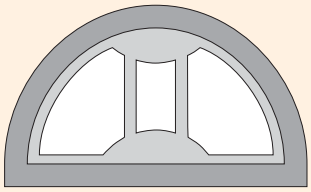	200	120	15	75	283.13.530	392,40
GAMMA Verkehrsinsel Außenring 160 cm (inklusive Befestigungsmaterial)						
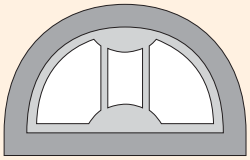	160	100	15	60	283.18.384	368,40
GAMMA Verkehrsinsel Innenteil, 2-teilig, 200 cm						
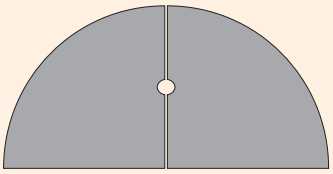	172	86	12	2 x 45	283.18.464	344,00
GAMMA Verkehrsinsel Innenteil, 2-teilig, 160 cm						
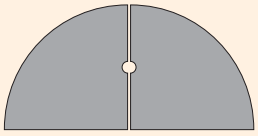	132	66	12	2 x 38	283.14.622	284,00

GAMMA Verkehrsinsel Zubehör		Abmessungen (mm)	Versandgew. kg/St.	Artikel	€/St.
Schilderpfosten mit Bodenplatte, feuerverzinkt		60/1.550	7	283.17.120	58,50
Schilderpfosten zum Einbetonieren, feuerverzinkt		60/1.950	6	283.19.819	36,60
	Warnsäule, rot/weiß, Typ 2, rechtsweisend	160 Ø, Höhe 500	3	283.15.277	118,00
	Warnsäule, rot/weiß, Typ 2, linksweisend			283.19.289	118,00
	Verkehrszeichen 222 Typ 2, profilverstärkt (Alform)	600 Ø	1,5	283.15.463	113,00
Alform-Rohrschelle (2 Stück pro Verkehrszeichen)		60	0,5	283.19.442	14,70
Bodenhülse aus Grauguss; komplett mit Klemm- und Gewindering		für Rohre 60 Ø, Länge 300 mm	5,5	150.18.049	24,20
2-Komponentenkleber (für 4 Inselköpfe)			6,7	282.17.343	132,00

GAMMA Elastikbordsteine

Tipp: Elastikbordsteine müssen grundsätzlich mit festen Materialien, wie z.B. Asphalt (bis 80 °C), Beton, Pflastersteinen o. ä., hinterbaut werden.
Die Hinterbauung kann als Keil ausgebildet werden, so dass die verbleibende Fläche mit Mutterboden aufgefüllt und bepflanzt werden kann, ggf. vorher auskoffern.

Retroreflektierende, flexible Bordsteine – eine geniale Idee

Vielseitig einsetzbares, flexibles retroreflektierendes Verkehrselement für

- Begrenzen/Einfassen von Verkehrsinseln und Fahrbahnteilern*
- Begrenzen/Einfassen von Fußwegverbreiterungen und Fahrbahnverengungen, Fahrbahnverschmälerung
- Bordsteinerhöhung/Verkehrsinselerhöhung
- Radführung in Parkhausausfahrten (Schutz der Felgen und Reifen gegen das Scheuern am Bordstein)
- Bordsteinschutz in Tunneln und Unterführungen (erhöhte Sichtbarkeit durch Retroreflexband)

*Mindestdurchmesser:
250 cm/15 cm Höhe
350 cm/10 cm Höhe

Ein Elastikbordstein hat **unterschiedliche Schenkellängen:** 10 und 15 cm. Dadurch sind mit **einem** Elastikbordstein **zwei Bauhöhen** ausführbar.

Passende Winkelelemente (90°) sind ebenfalls verfügbar.

Wahlweise schwarz oder rotbraun.

Elastikbordsteine können vor Ort mit einer Pendelstichsäge gekürzt oder auf Gehrung geschnitten werden.

Die Elemente werden mit Straßendübeln befestigt. Bei Endlosmontage werden sie untereinander stirnseitig verklebt.

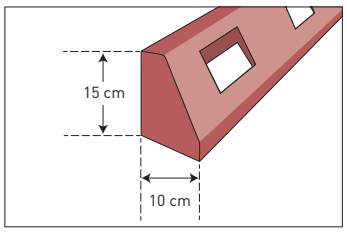

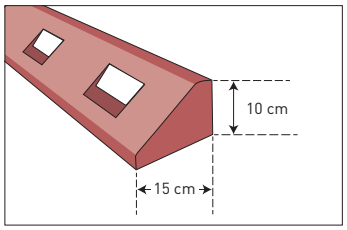

GAMMA Elastikbordsteine		Breite (cm)	Länge (cm)	Höhe (cm)	Farbe	Versandgew. kg/St.	Artikel	€/St.
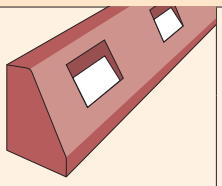	Elastikbordstein mit 4 Montage-platten/Dübeln	10	125	15	schwarz	11	287.16.937	50,70
					rotbraun		287.14.428	
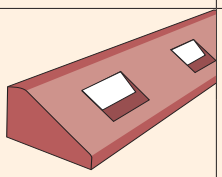	Elastikbordstein mit 4 Montage-platten/Dübeln	15	125	10	schwarz	11	287.16.937	50,70
					rotbraun		287.14.428	
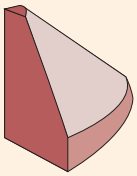	Winkelelement hoch mit 1 Montage-platte/Dübel	10	10	15	schwarz	1	287.14.996	16,60
					rotbraun		287.18.334	
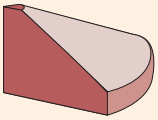	Winkelelement flach mit 1 Montage-platte/Dübel	15	15	10	schwarz	1	287.15.350	16,60
					rotbraun		287.17.756	

Aufpflasterungen

Fahrdynamisch wirksame **Aufpflasterungen**, wie beispielsweise sogenannte „Berliner Kissen“, sind die effektivste Form der Geschwindkeitsdämpfung. Neben der fahrdynamischen gibt es auch stets eine psychologische Wirkung, da die Elemente höher wirken, als sie tatsächlich sind.

Die im öffentlichen Bereich eingesetzten Aufplasterungen (Mindestmaß 180 x 300 cm) aus Recycling-Gummi bieten zusätzliche Vorteile:

1. Sie werden von allen Fahrzeugen problemlos überfahren.

2. Sie bieten eine maximale Überfahr-Schalldämmung.

3. Der Effekt der Verkehrsberuhigung ist eher flächenhaft als punktuell.

Die ebenfalls gelegentlich im öffentlichen Bereich vorzufindenden (Fahrbahn-) Schwellen haben Nachteile gegenüber den (längeren) Aufpflasterungen, da deren kurze Überfahrlänge eine eher stoßförmige, fahrdynamische Wirkung erzielt. Schwellen sind dadurch nur punktuell wirksam und führen nicht zu der gewünschten linienförmigen Verkehrsberuhigung.

Auch die deutlich höheren Lärmemissionen beim Überfahren sprechen gegen den Einsatz in Wohngebieten. Schwellen können deshalb für öffentliche Straßen nur in Ausnahmefällen empfohlen werden.

Tipp: Aus gestalterischen Gründen wird für Aufpflasterungen grundsätzlich die schwarze Ausführung empfohlen, da diese auch nach Jahren ihr Aussehen nicht verändert.

Plateau-Aufpflasterungen sind stets großflächigen Teilaufpflasterungen vorzuziehen, besonders wenn Radfahrer die Straße mitbenutzen. Zudem bleibt die Wasserführung erhalten. Deshalb werden hier nur Beispiele für Plateau-Aufpflasterungen vorgestellt.

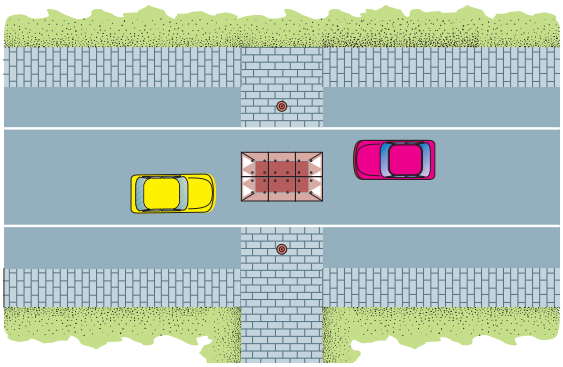

Plateau-Aufpflasterung im Streckenbereich; Straßenbreite mind. 3,30 m.

Geteilte Plateau-Aufpflasterungen bieten höchstmögliche Flexibilität: Busse und LKW können diese geteilten Plateaus praktisch ungehindert überfahren. Der seitliche Abstand zwischen geteilten Aufpflasterungen darf 120 cm nicht übersteigen. Sonst versuchen Autofahrer über die Fahrbahnmitte – zwischen den Aufpflasterungen – „hindurchzuschlüpfen“. Das seitliche Umfahren der Aufpflasterung – über den Bürgersteig – wird durch Poller, Geländer, Pflanzbeete u.ä. verhindert.

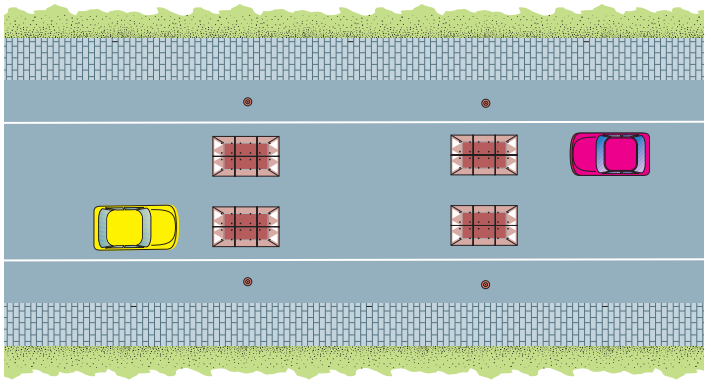

Geteilte Plateau-Aufpflasterung im Streckenbereich; Straßenbreite mind. 5,80 m.

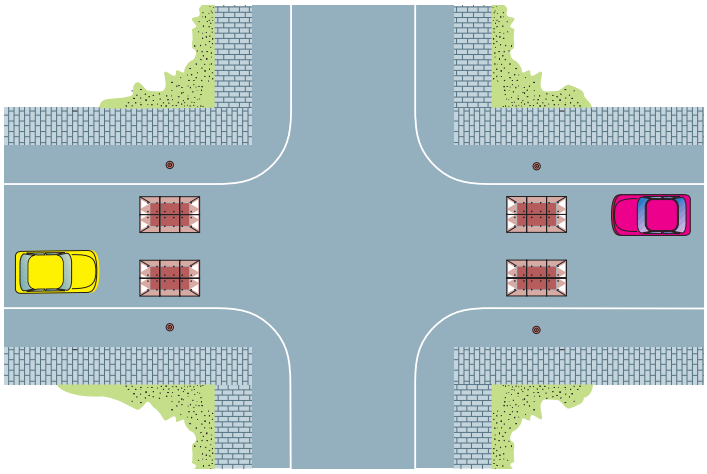

Geteilte Plateau-Aufpflasterung im Kreuzungsbereich; Straßenbreite mind. 5,80 m.

Werden nur einzelne Aufpflasterungen eingesetzt, geht die Geschwindigkeit vor allem im Bereich der Aufpflasterungen zurück. Das Einhalten einer bestimmten 85-Prozent-Geschwindigkeit (V_{85}) läßt sich linienhaft durch das Wiederholen der Aufpflasterung nach ca. 50 bis 80 m erreichen und/oder durch flankierende Maßnahmen.

Hier bieten sich ergänzende Elemente aus dem gleichen Material wie z.B. Elastikbordsteine und Verkehrsinseln an, mit deren Hilfe kostengünstig Inseln, Querungshilfen, Spurtrennungen usw. „aus einem Guss" gestaltet werden können.

Die im Folgenden beschriebenen Aufpflasterungselemente werden aus wiederaufbereitetem Gummi (Autoreifen) hergestellt. Diese Elemente sind besonders anwohnerfreundlich, da das Überrollen von Gummi-Elementen wesentlich geräuschärmer ist als das von Beton, Pflaster etc.

Die weißen, reflektierenden Dreiecke sorgen für optimale Sichtbarkeit.

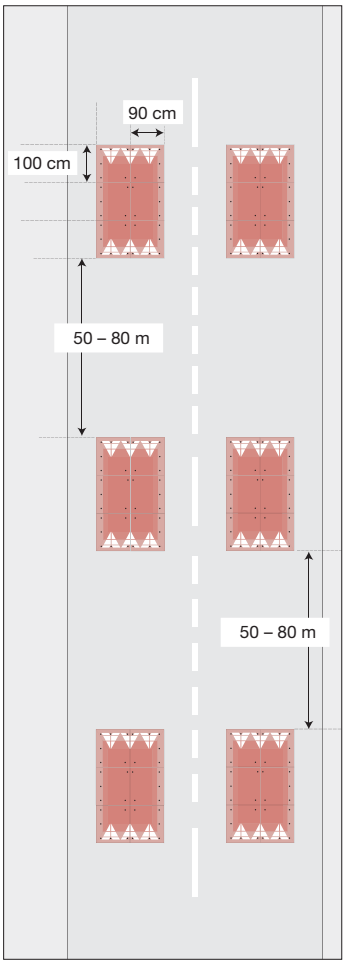

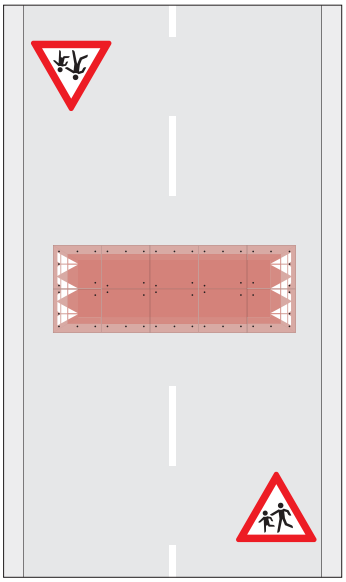

Tipp: Wir empfehlen in beiden Fahrtrichtungen ein Verkehrszeichen (Z112) aufzustellen, damit Winterdienste, Kehrmaschinen u.a. die Aufpflasterung erkennen.

Tipp: Aufpflasterungen zur flächenhaften Verkehrsberuhigung sollten grundsätzlich in Fahrtrichtung (und nicht quer dazu) verlegt werden. Ausnahme: An Brennpunkten (Schulen, Kindergärten...) kann für eine punktuelle Verkehrsberuhigung das Verlegen quer zur Fahrtrichtung sinnvoll sein.

Tipp: Bei Aufpflasterungen, die langfristig eingebaut werden, empfehlen wir zusätzlich zum Befestigen mit Straßendübeln das flächige Kleben der Elemente. Bei mittelfristigem Einsatz empfehlen wir zumindest ein Verkleben der Randbereiche, um ein Eindringen von Schmutz (Splitt, Sand, Steinchen) zwischen Fahrbahn und Rampe zu verhindern. Wo beides nicht möglich oder nicht gewünscht ist, kann ein Injektionsharz (bauseits) die Verbindung zwischen Dübel und Straßenaufbau verstärken.

Aufpflasterungen

GAMMA Berliner Kissen EU

Zur Geschwindigkeitsdämpfung innerhalb von Tempo-10- und Tempo-30-Zonen. Sowohl für Knotenpunkte als auch auf Strecken (Straßenzüge) einsetzbar.

Das Berliner Kissen verfügt über unterschiedlich steile Rampenneigungen. So ist (aus Fahrtrichtung gesehen) die seitliche Rampenneigung steiler als die der Front- und Abschlussanrampung.

Für das flächenhafte Erreichen einer Zielgeschwindigkeit (V_{85}) von max. 30 km/h werden die Kissen längs verlegt. Die niedrigere Rampenneigung – in Verbindung mit dem „angenehmen" Auf- und Abfahrgefühl – erhöht die Akzeptanz der Verkehrsteilnehmer.

Die in Ausnahmen gewünschte punktuelle Wirkung (Kindergarten, Schule) wird durch ein Verlegen des Kissens quer zur Fahrbahn erreicht. Hier sorgt die steilere Anrampung und der kurze Überfahrtsweg für eine deutlich unangenehmere, fahrdynamische Wirkung.

Berliner Kissen werden gerne als erste Maßnahme beim Übergang von 50 auf 30 km/h eingesetzt. Dadurch wird dem Verkehrsteilnehmer der Wechsel auf die geringere Geschwindigkeit verdeutlicht.

Berliner Kissen sind durch ihre geringe Höhe (6,5 cm) für alle Fahrzeuge sicher zu überfahren.

Berliner Kissen sind geteilte Plateau-Aufpflasterungen; somit können bestehende Entwässerungseinrichtungen beibehalten werden.

Hinweis: Linienbusse können Berliner Kissen ungehindert überfahren. Die Busse überfahren aufgrund der größeren Achsbreite lediglich die flachen Randbereiche des Kissens (Breite außen 180 cm; Plateau 120 cm), was fahrdynamisch ohne Wirkung bleibt.

GAMMA Berliner Kissen EU (inklusive Befestigungsmaterial)		Breite (cm)	Länge (cm)	Höhe (cm)	Farbe	Versandgew. kg/St.	Artikel	€/St.
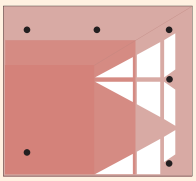	Eckelement rechts (6 Bohrlöcher)	90	100	6,5	schwarz	36	283.29.472	238,00
					rotbraun		283.21.797	
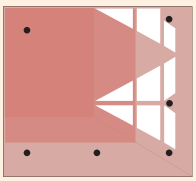	Eckelement links (6 Bohrlöcher)	90	100	6,5	schwarz	36	283.20.959	238,00
					rotbraun		283.25.493	
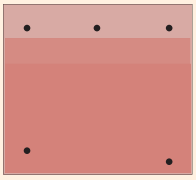	Randelement (5 Bohrlöcher)	90	100	6,5	schwarz	46	283.22.072	232,00
					rotbraun		283.28.027	
2-Komponentenkleber, zum dauerhaften Befestigen der GAMMA-Elemente auf Verkehrsflächen				Verbrauch: ca.2 kg/qm		13,4	282.18.654	206,00
						6,7	282.17.343	132,00

GAMMA Plateau-Kissen

Zur Geschwindigkeitsdämpfung innerhalb von Tempo-10- und Tempo-30-Zonen.

Das GAMMA Plateau-Kissen aus vulkanisiertem Kautschuk ist ein modularer „Baukasten“ mit unterschiedlichen Formteilen. Somit lassen sich Aufplasterungen variabler in der Größe (Breite und Länge) realisieren.

Bewusst wurden – wie beim Berliner Kissen – ebenfalls verschiedene Rampenneigungen gewählt:
Front- und Abschlusselemente sind flach ansteigend/abfallend (1 : 15), während die seitlichen Elemente deutlich steiler ansteigen (1 : 3).

Effekt:

- Hohe Akzeptanz durch eine maßvolle fahrdynamische Wirkung.
- Die Verkehrsteilnehmer vermeiden ein Überfahren des – zum Bordstein hin neigenden – Seitenbereiches. Das oftmals zu beobachtende „seitliche Ausweichen“ findet meist nicht statt.

Alle Elemente des GAMMA Plateau-Kissens haben eine Abmessung von 45 x 100 x 7,5 cm (B x L x H). Wobei die Anfangselemente keilförmig verlaufen und von 0,8 cm auf 7,5 cm ansteigen. Die Mittelemente sind durchgängig 7,5 cm hoch.

Zum besseren Verbund der Elemente untereinander dient das integrierte Nut und Zapfen System. Zusätzlichen Halt gibt ein H-Profil aus Stahl. Die Montage erfolgt durch Aufdübeln. Befestigungsmaterial inklusive (6 Dübel und Schrauben pro Element).

Die Elemente sind schwarz durchgefärbt, mit weiß reflektierenden Flächen. Weiße Dreiecke in Fahrtrichtung und seitlich verlaufende Rechtecke zum visuellen Abgrenzen des Plateaus.

In Abhängigkeit von der Straßenbreite wurden vier verschiedene Plateau-Kissen vordefiniert. Die seitlichen Abstände zum Bordstein sollten zwischen 60 und 80 cm liegen (Fahrradfahrer).

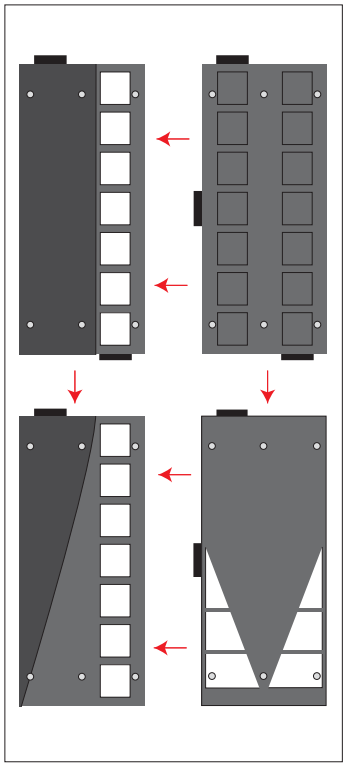

Tipp: Bei Aufpflasterungen, die langfristig eingebaut werden, empfehlen wir zusätzlich zum Befestigen mit Straßendübeln das flächige Kleben der Elemente. Bei mittelfristigem Einsatz empfehlen wir zumindest ein Verkleben der Randbereiche, um ein Eindringen von Schmutz (Splitt, Sand, Steinchen) zwischen Fahrbahn und Rampe zu verhindern.

GAMMA Plateau-Kissen (inkl. Befestigungsmaterial)	Plateau-Maß (B x L)	ca. Straßenbreite
Set A:	270 x 400 cm	390 bis 430 cm
Set B:	315 x 400 cm	435 bis 475 cm
Set C:	405 x 400 cm	525 bis 565 cm
Set D:	495 x 400 cm	615 bis 655 cm
Weitere Größen sind problemlos möglich. In der Breite in 45 cm Schritten und in der Länge um jeweils 100 cm.		

Aufpflasterungen

GAMMA Plateau-Kissen schwarz (inklusive Befestigungsmaterial)	Ausführung	Breite (cm)	Länge (cm)	Höhe (cm)	Auswahl Elemente	Versandgew. kg/St.	Artikel	€/St.
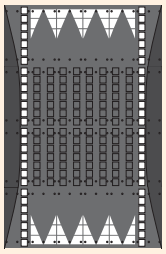	Set A	270	400	7,5	24	734	286.25.158	3.992,00
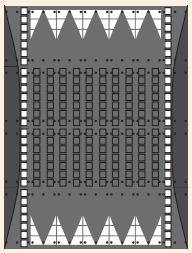	Set B	315	400	7,5	28	862	286.25.640	4.685,00
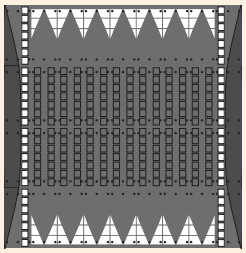	Set C	405	400	7,5	36	1.112	286.23.804	6.071,00
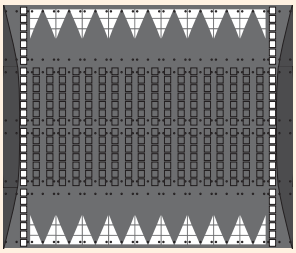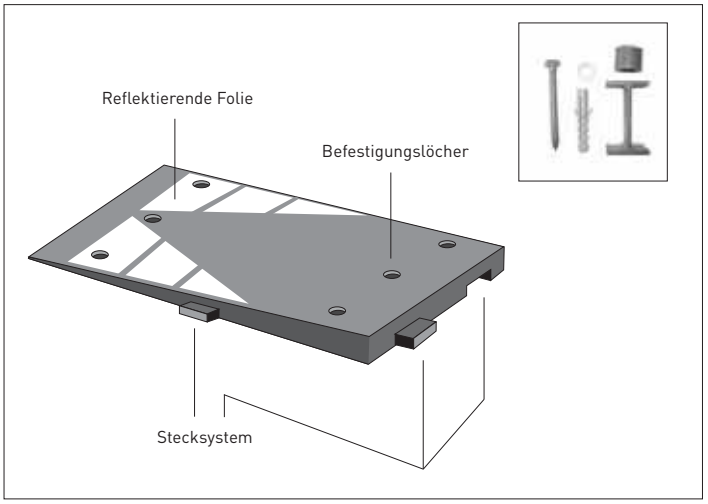	Set D	495	400	7,5	44	1.362	286.27.722	7.457,00
2-Komponentenkleber, zum dauerhaften Befestigen der GAMMA-Elemente auf Verkehrsflächen				Verbrauch: ca.2 kg/qm		13,4	282.18.654	206,00
						6,7	282.17.343	132,00